医疗建筑 门、窗、隔断、防X射线构造

批准部门	中华人民共和国建设部	批准文号	建质[2006]281号
主编单位	中国建筑标准设计研究院 北京清水爱派建筑设计有限公司 中国中元国际工程公司	统一编号	GJBT-948
实行日期	二〇〇六年十二月一日	图 集 号	06J902-1

主编单位负责人王之艳 许立新
主编单位技术负责人 [illegible] 黄[illegible]
技术审定人 [illegible] [illegible]
设计负责人 胡姗 许海涛

目　录

目录……1
总说明……5
自动门应用实例照片……9
装配式隔断应用实例照片……10
HPL护墙板应用实例照片……12
X射线检查室及防护门窗实例……13

平开门

平开门门形式及编号……PM1
平开木门选用表（以M22为例）……PM2
平开不锈钢门、彩钢板门选用表（以M21为例）……PM3
平开铝合金门选用表……PM4
平开木门节点详图……PM6
平开不锈钢门节点详图……PM8
平开彩钢板门节点详图……PM10
平开彩钢板饰面隔声门节点详图……PM11
平开铝合金门节点详图……PM12
实木门框安装详图……PM13
成品金属门框安装详图……PM16
铝合金门框安装详图……PM19
半自动平开门合页（铰链）安装图……PM20

推拉门

外挂明装推拉门选用表……TM1
暗装推拉门选用表……TM2
明装推拉门选用表……TM3
外挂明装单扇推拉木门节点详图……TM5
外挂明装双扇推拉木门节点详图……TM6
暗装单扇推拉木门节点详图……TM7
暗装双扇推拉木门节点详图……TM8
明装单扇推拉木门节点详图……TM9
明装双扇推拉木门节点详图……TM10
推拉木门导向轴构造图……TM11
外挂明装推拉钢门节点详图……TM12

暗装推拉钢门节点详图……TM13
推拉钢门节点详图……TM14
推拉铝合金门选用表……TM15
推拉铝合金门节点详图……TM17
推拉自动门布置示意图……TM19
外挂明装推拉自动感应门索引图……TM20
外挂明装推拉自动感应门节点详图……TM21
暗装推拉自动感应门索引图……TM22
暗装推拉自动感应门节点详图……TM23
外挂明装半自动推拉门索引图……TM24
外挂明装半自动推拉门节点详图……TM26
外挂明装水平式半自动推拉门安装图……TM29
外挂明装倾斜式半自动推拉门安装图……TM30

观察窗

观察窗选用表……C1
MC木观察窗节点详图……C2
LC铝合金观察窗节点详图……C3
SC塑料观察窗节点详图……C4
BC不锈钢饰面观察窗节点详图……C5
CC彩钢观察窗节点详图……C6

传递窗

木传递窗节点详图……C7
不锈钢传递窗节点详图……C8
铝合金传递窗节点详图……C9
彩钢板传递窗节点详图……C10
半开敞式木传递窗节点详图……C11

电磁屏蔽窗

电磁屏蔽窗节点详图……C12

病房隔断

监护病房、儿科病房隔断选用表……G1
监护病房、儿科病房带门隔断选用表……G3
木隔断节点详图……G4
铝合金隔断节点详图……G5
塑料隔断节点详图……G6
不锈钢板饰面隔断节点详图……G7
木隔断、铝合金隔断与墙体连接构造……G8
塑料隔断、不锈钢板饰面隔断与墙体连接构造……G9

采血隔断

采血（座式）隔断选用表……G10
采血（卧式）隔断选用表……G12
MG3木隔断节点详图……G13
LG3铝合金隔断节点详图……G14
SG3塑料隔断节点详图……G15
BG3不锈钢板饰面隔断节点详图……G16
MG4木隔断节点详图……G17
LG4铝合金隔断节点详图……G19
SG4塑料隔断节点详图……G20
BG4不锈钢板饰面隔断节点详图……G21

婴儿病房及化验室隔断

婴儿病房及化验室隔断选用表……G22

MG5木隔断节点详图……G24
LG5铝合金隔断节点详图……G25
SG5塑料隔断节点详图……G26
BG5不锈钢板饰面隔断节点详图……G27

装配式隔断

装配式隔断设计说明……G28
SW型隔断选用表……G30
办公室、门诊室SW型隔断组合示例……G33
监护病房SW型隔断组合示例……G35
挂号室SW型隔断组合示例……G36
SW型隔断节点详图……G37
EX型隔断选用表……G44
办公室、门诊室EX型隔断组合示例……G46
监护病房EX型隔断组合示例……G48
挂号室EX型隔断组合示例……G49
EX型隔断节点详图……G50
PL型隔断选用表……G54
办公室、门诊室PL型隔断组合示例……G56
监护病房PL型隔断组合示例……G58
挂号室PL型隔断组合示例……G59

软隔断及活动屏风

PL型隔断节点详图……G60
软帘隔断平面示意及配件详图……G64
活动屏风样式……G65

栏杆（板）

栏杆、栏板设计选用说明……LG1
栏杆1详图……LG2
栏杆2详图……LG3
栏杆3详图……LG4
栏杆4详图……LG5
栏杆5详图……LG6
栏杆预埋件详图……LG7

护墙板

HPL护墙板设计选用说明……H1
HPL护墙板索引图……H2
HPL护墙板立面示例图……H3
HPL护墙板立面及拼接示意……H5
HPL护墙板干挂构造做法……H6
HPL护墙板干挂收口做法……H8
HPL护墙板粘结收口做法……H9
干挂HPL护墙板与吊顶连接构造……H13
干挂HPL护墙板与踢脚连接构造……H14
粘接HPL护墙板与吊顶、踢脚连接构造……H15
HPL护墙板干挂阴角做法……H16
HPL护墙板干挂阳角做法……H18
HPL护墙板粘结阳角做法……H19

HPL护墙板与消火栓箱、窗洞、管道竖井连接构造…… H21

玻纤强化塑料板

玻纤强化塑料板墙面工程做法…… S1
玻纤强化塑料板吊顶工程做法…… S2
玻纤强化塑料板性能表…… S3
玻纤强化塑料板配套件…… S4
玻纤强化塑料板与吊顶连接构造…… S5
玻纤强化塑料板拼缝、阳角、阴角连接构造…… S6
玻纤强化塑料板与踢脚连接构造…… S7

防X射线构造

X射线检查室设计选用说明……X1

木质铅复合板防护墙

木质铅复合板防辐射体系设计选用说明…… X3
X射线检查室索引图……X4
木质铅复合板（防火板面）构造节点……X10
木质铅复合板（铝塑板面）构造节点……X11
木龙骨隔墙木质铅复合板构造节点……X12
轻钢龙骨隔墙木质铅复合板构造节点……X13
X射线检查室带窗亮防护门详图…… X14
X射线检查室平开防护门详图…… X16
X射线检查室手动推拉门详图…… X19
X射线检查室电动推拉门详图…… X20
钢木平开防护门索引图……X21
钢木平开防护门节点详图……X22
手动钢质防X射线屏蔽门…… X24
X射线检查室观察窗…… X25
X射线检查室外墙防护窗…… X26

石膏铅复合板防护墙

石膏铅复合板防辐射体系设计选用说明……X27
石膏铅复合板用轻钢龙骨构配件……X28
石膏铅复合板墙选用数据……X29
石膏铅复合板吊顶技术数据……X30
石膏铅复合板吊顶构造节点……X31
石膏铅复合板隔墙构造节点……X32
石膏铅复合板贴面墙构造节点……X34
成品平开防护门安装节点……X37
成品观察窗安装节点……X38

防护屏风与防护铅帘

防X射线移动铅屏风…… X39
木质防护铅屏风构造节点……X40

附录

建筑材料与铅板防护当量关系换算表……X41

总 说 明

1 编制依据

1.1 本图集是根据建设部建质[2001]169号文“关于《二〇〇一年国家建筑标准设计编制工作计划》的通知”进行编制。

1.2 现行国家标准规范

《综合医院建筑设计规范》 JGJ49-88
《建筑内部装修设计防火规范》 GB50222-95（2001版）
《建筑装饰工程施工及验收规范》 JGJ73-91
《民用建筑工程室内环境污染控制规范》 GB50325-2001（2006版）
《建筑门窗术语》 GB/T5823-86
《建筑门窗洞口尺寸系列》 GB/T5824-86
《建筑用轻钢龙骨》 GB/T11981-2008
《建筑玻璃应用技术规程》 JGJ113-2003

2 适用范围

适用于全国新建、改建、扩建的医疗建筑中相关的室内用门、窗、隔断、隔墙及栏杆（板）等部位及X射线检查室机房防护设施的相关构造，供设计师选用。

3 编制原则

3.1 结合国情，针对不同级别的医疗机构，吸收国内外医疗建筑中常用的新工艺、新做法。

3.2 满足医疗建筑装修中对材料的选用要求，满足安全、环保、易于清洁等要求。

4 选用说明

4.1 门

4.1.1 平开门：以饰面材料命名，主要有木门、不锈钢门、铝合金门、彩钢板门等。

1）平开门选用代号：

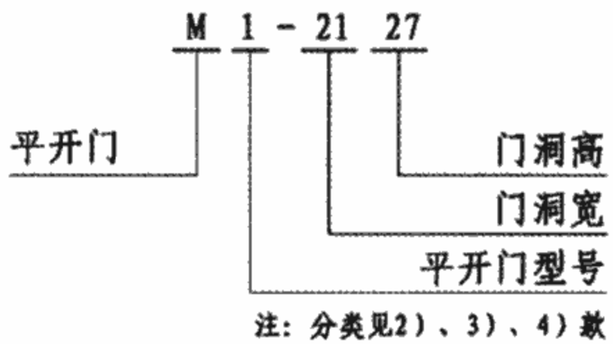

2）平开木门型号：M2、M4、M6、M8、M10、M12、M14、M16、M18、M20、M22、M24。

3）平开不锈钢门、彩钢板门型号：M1、M3、M5、M7、M9、M11、M13、M15、M17、M19、M21、M23。

4）平开铝合金门型号：M25、M26、M27。

5）平开门宜搭配使用弹簧合页和液压合页。弹簧合页主要控制关门的力度，液压合页控制关门的速度。

4.1.2 推拉门：以饰面材料命名，主要有木门、铝合金门、钢门等。有明装、暗装两种方式。

1）推拉门选用代号：

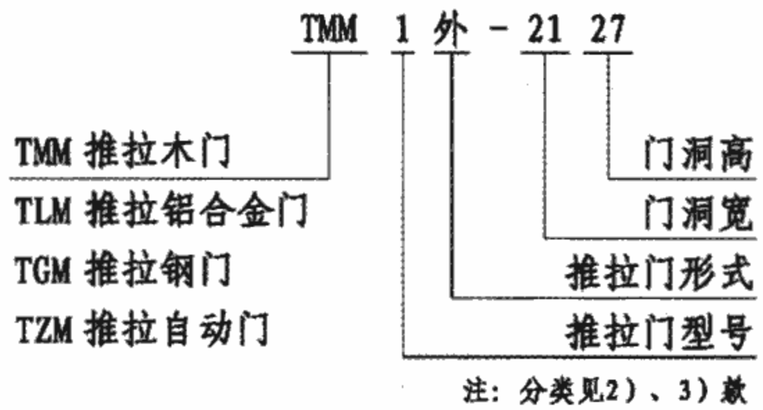

2）推拉木门、推拉钢门、推拉自动门型号：

① 外挂明装：

1外-实体门，带a为同尺寸双扇对开；

2外-门边带玻璃、百叶，带a为同尺寸双扇对开；

3外-门中带玻璃、百叶，带a为同尺寸双扇对开；

4外-门带大玻璃、百叶，带a为同尺寸双扇对开。

② 暗装：

1暗-实体门，带a为同尺寸双扇对开；

2暗-门边带玻璃、百叶，带a为同尺寸双扇对开；

3暗-门中带玻璃、百叶，带a为同尺寸双扇对开；

4暗-门带大玻璃、百叶，带a为同尺寸双扇对开。

③ 明装：

1明-实体门，带b为同尺寸双扇对开；

2明-门边带玻璃、百叶，带b为同尺寸双扇对开；

3明-门中带玻璃、百叶，带b为同尺寸双扇对开；

4明-门带大玻璃、百叶，带b为同尺寸双扇对开。

3）推拉铝合金门型号：

a-单扇推拉门，一侧为固定扇；

b-双扇推拉门；

c-双扇推拉门，门带中梃；

d-双扇推拉门，门两侧为固定扇；

e-四扇推拉门；

f-四扇推拉门，门带中梃。

4.1.3 推拉自动门。包括半自动门、自动感应门。有明装、暗装两种方式。

4.1.4 根据设计，有通风要求的门可选择带百叶或增大门下缝的高度。手术室宜采用电动或感应式推拉门；病房宜采用半自动推拉门或平开门。

4.2 窗

4.2.1 按形式分为观察窗、传递窗及电磁屏蔽窗（电磁屏蔽窗的网孔密度应经计算确定）。

4.2.2 按其材料又可分为木窗、铝合金窗、塑料窗、不锈钢板饰面窗、彩钢窗。

4.2.3 传递窗为上推开启式，窗内设有配重，开启灵活，且可停在任意位置。

4.2.4 观察窗窗型代号：

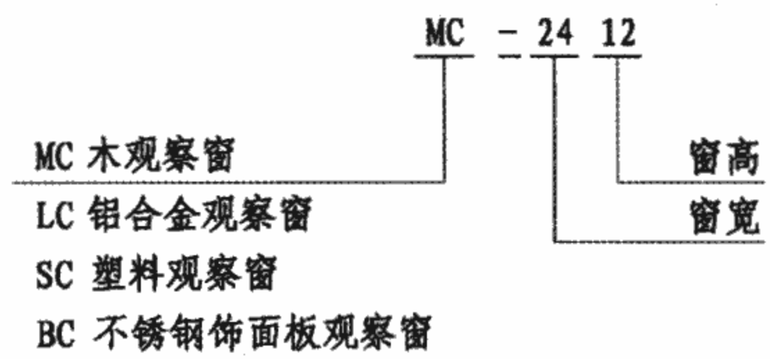

4.3 隔断

4.3.1 包括监护病房隔断、儿科病房隔断、采血隔断、婴儿病房隔断、化验室隔断、用于诊室的卷帘隔断以及成品化的装配式隔断和活动屏风。

4.3.2 按其材料又分为木隔断、铝合金隔断、塑料隔断、不锈

钢板饰面隔断等。

4.3.3 隔断选用代号:

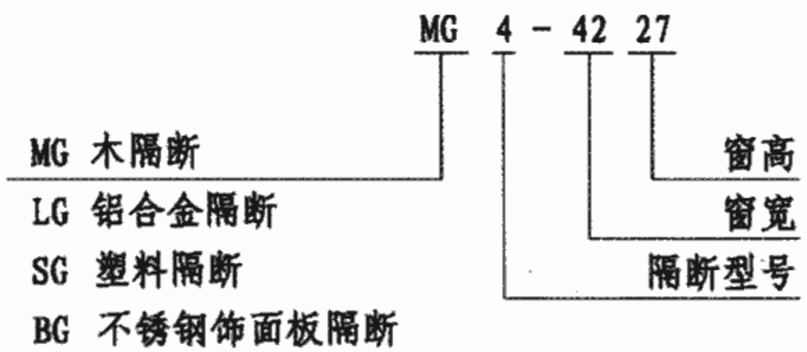

注: 装配式隔断的代号详见本图集第G47～G80页相关内容。

4.3.4 隔断型号:

1-固定窗监护病房、儿科病房隔断;

2-带门窗监护病房、儿科病房隔断;

3-座式采血隔断，分a、b、c、d等形式;

4-卧式采血隔断，分a、b等形式;

5-婴儿病房及化验室隔断。

4.3.5 装配式隔断详见本图集第G28～G63页。

4.4 栏杆（板）

包括适合医疗建筑中楼梯和休息平台、回廊的栏杆栏板等处。详见本图集栏杆栏板相关部分。

4.5 防X射线部分

适用各种级别、等级的综合医院、专科医院、疗养院中X射线检查室机房防护设施的构造。详见本图集防X射线构造相关部分。

5 材料选用说明

5.1 门用木材

5.1.1 图集中普通木制平开门不适宜在高温、潮湿或对五金件有腐蚀作用的环境下使用。

5.1.2 木材干燥含水率严格控制在8%～10%范围之内。

5.1.3 实木门体内骨架采用指接工艺，榫接胶合严密，应符合国家Ⅰ级标准。夹板门用面板可用五层胶合板或中密度纤维板，其质量应符合《中密度纤维板》GB 11718-1999的标准。

5.1.4 成品木门及木门套系工厂化生产、标准系列产品，现场直接在洞口内安装。

5.2 玻璃

5.2.1 门、窗、隔断、栏杆用玻璃均应符合《建筑玻璃应用技术规程》JGJ113-2003中相关要求。当采用安全玻璃时，品种由设计人根据工程选定。

5.3 油漆涂料

5.3.1 木门窗油漆、漆种及颜色由设计人确定，环保检测应符合《室内装饰装修材料溶剂型木器涂料中有害物质限量》GB 18581-2001的标准，可详见国标图集05J909《工程做法》相关部分。

5.3.2 铝合金门窗、彩钢板门窗应进行表面处理：可采用阳极氧化、电泳涂漆、粉末喷涂或氟碳喷涂等，颜色由设计人确定。

5.4 门体、窗体上安装拉手、执手应选用适合残障人士（病员）使用，有条件的医疗机构可选用抑菌尼龙制品的拉手、执手。

5.5 门体、窗体上应选用医用合页（铰链），并考虑选用有延时自闭功能的合页。

5.6 门窗安装说明

5.6.1 各种门窗的防锈底漆和饰面涂层的品种与色彩，由个体工程设计选定。

5.6.2 立面图示尺寸为门窗洞口尺寸，加工尺寸应根据墙体与门窗型材具体做法而定。

5.6.3 门安装于承重墙体时，采用后塞口的施工工序，洞口与门框间的安装缝隙为10；安装于轻质隔墙板上时均应塞口，门框两侧固定连接点每边三个，门高大于2400时每边四个。

5.6.4 本图集中有特殊要求的门窗应由专业门窗制造厂生产。各种门窗的五金零件由生产厂家按照相关标准要求配置并采用电弧焊接，焊缝需挫平磨光。

5.6.5 产品出厂需严格按照门窗标准进行验收，对尚无国家标准的，应以企业标准进行出厂前的验收，并出具产品质量合格证，验收合格后方可出厂。

6 尺寸单位

本图集中除注明外所注尺寸均为毫米。

7 索引方法

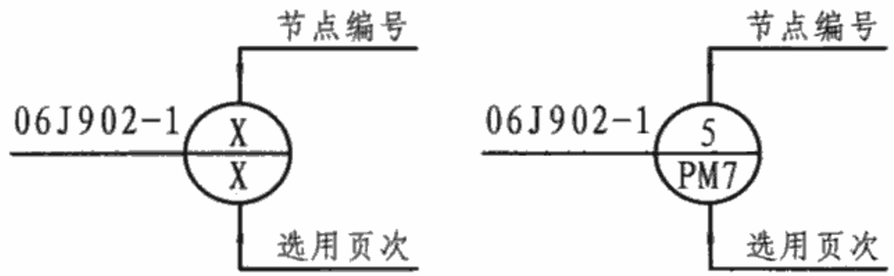

8 本图集参编单位

北京北方天宇建筑装饰有限责任公司

苏州美瑞德建筑装饰有限公司

格满林（南京）实业有限公司

德国可耐福石膏板有限公司

建和商事株式会社上海代表处

海波兰德科贸有限公司

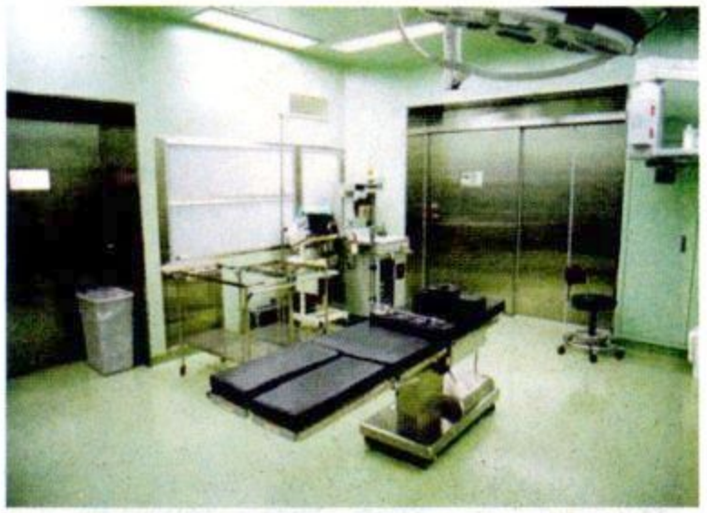

单扇推拉自动门

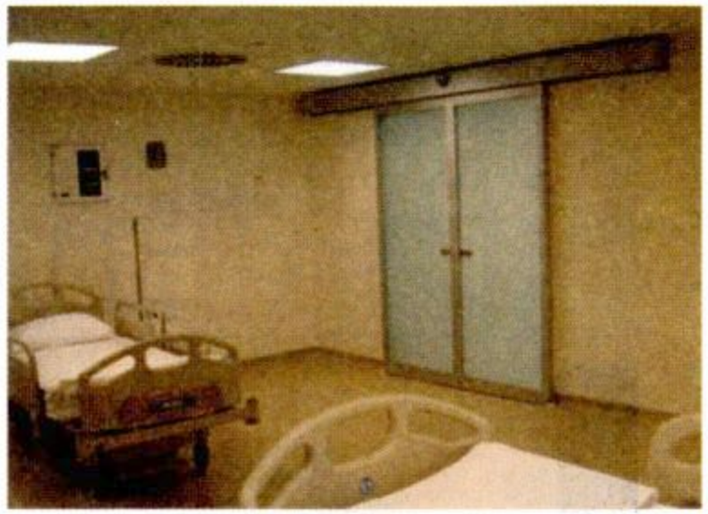

双扇推拉自动门

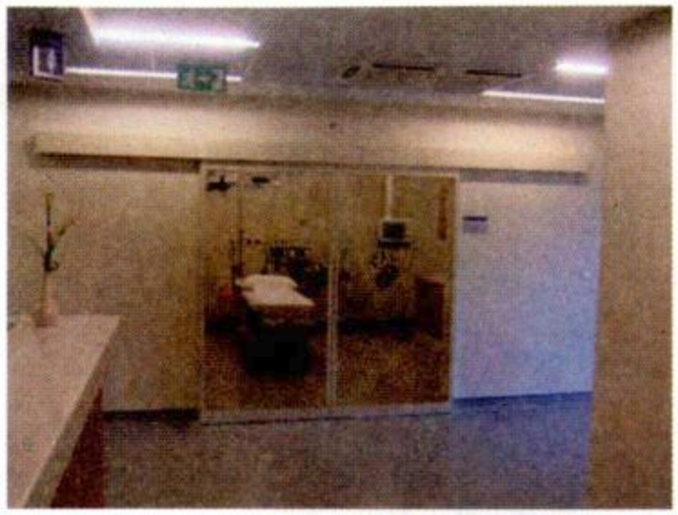

双扇推拉自动门

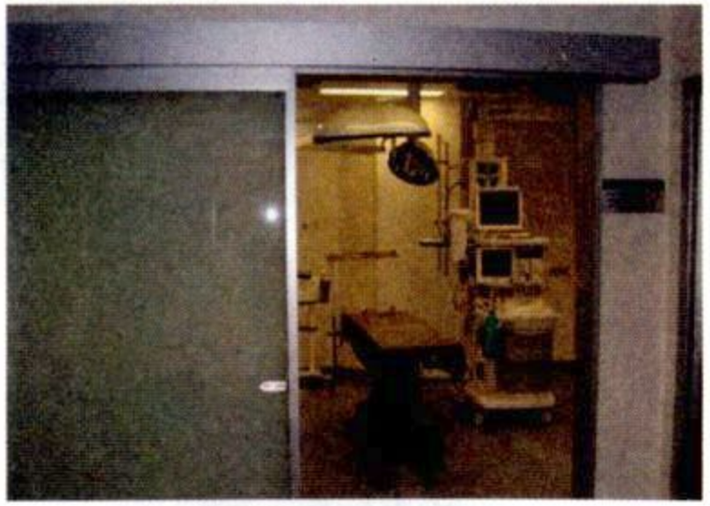

单扇气密自动门

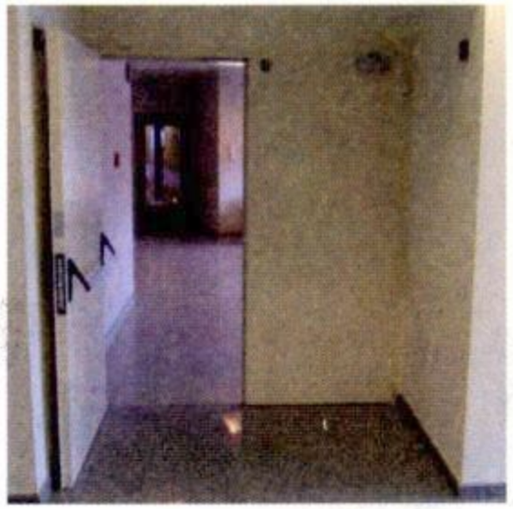

单扇平开自动门

双扇平开自动门

双扇平开自动门

注：以上实物图片根据建和商事株式会社大发牌产品提供的技术资料编制。

自动门应用实例照片								图集号	06J902-1
审核	朱爱霞		校对	孙绍英		设计	郭雅娟	页	9

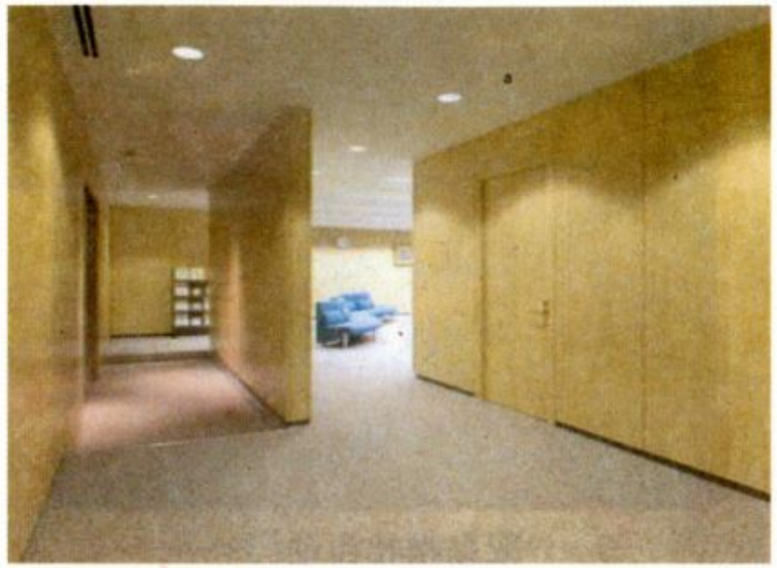

候诊大厅

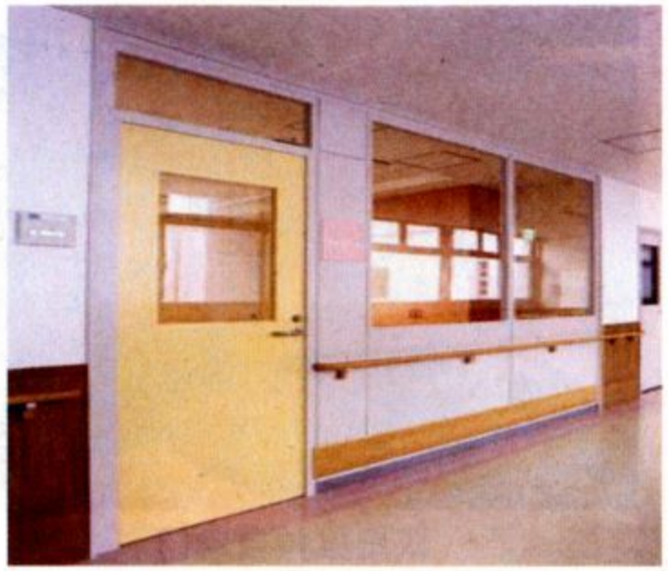

观察室、监护室

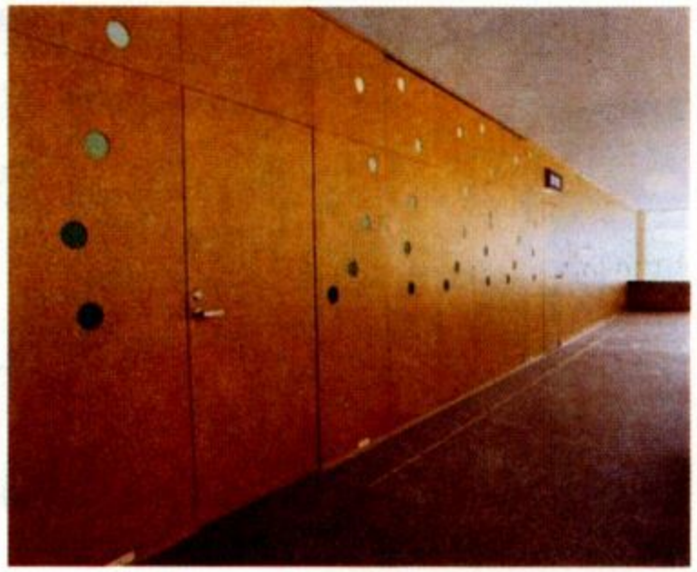

会议室

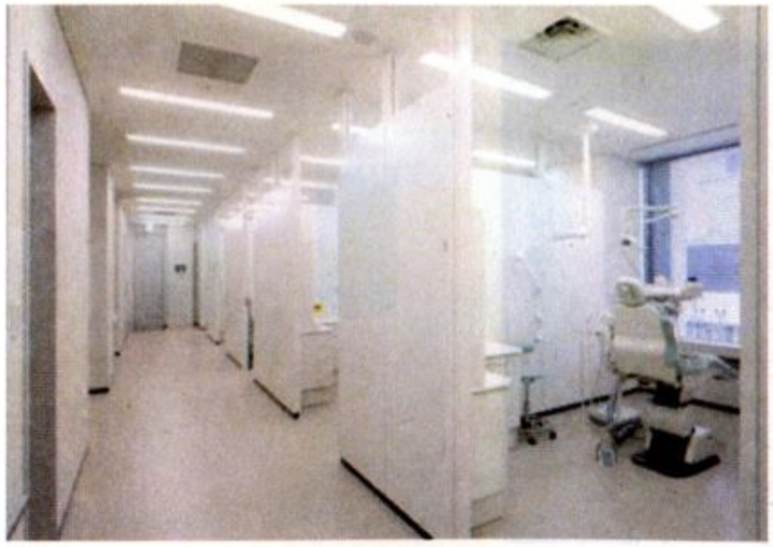

操作室

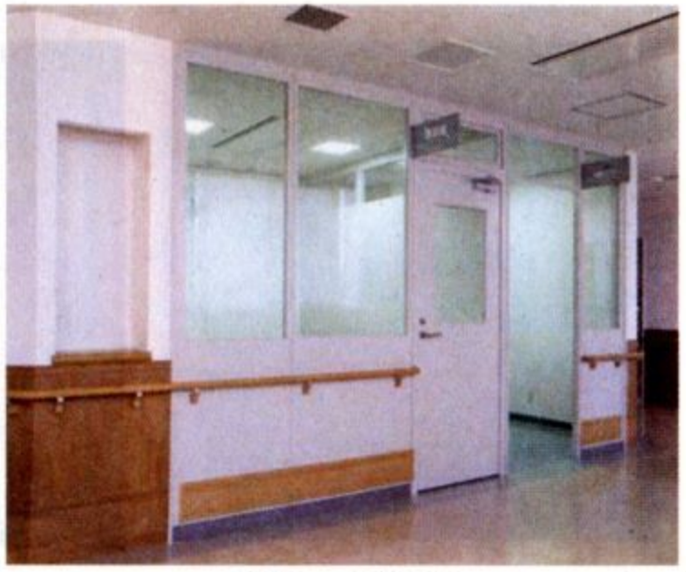

病房、门诊室

高级病房、办公室

注：以上实物图片根据格满林（南京）实业有限公司提供的技术资料编制。

装配式隔断应用实例照片									图集号	06J902-1
审核	孙黎明	孙黎明	校对	胡姗	胡姗	设计	方贤胜	方贤胜	页	10

病房走廊

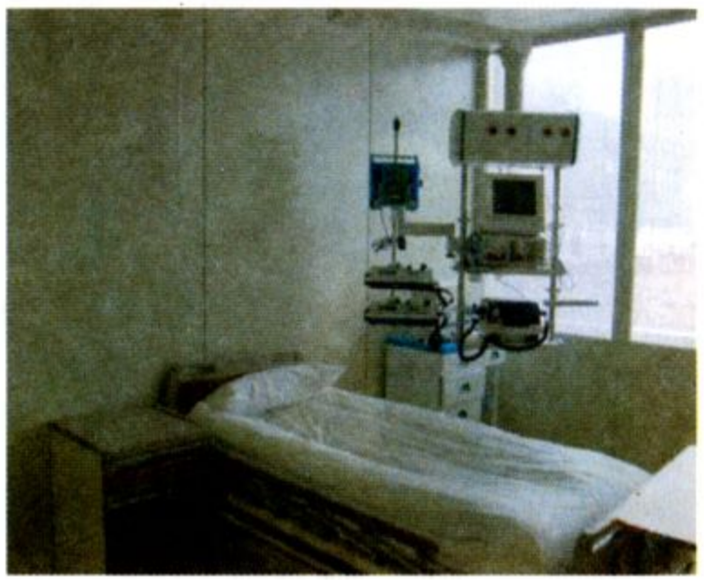

监护病房

医护室

设备间

护士站

高级病房

注：以上实物图片根据格满林（南京）实业有限公司提供的技术资料编制。

装配式隔断应用实例照片									图集号	06J902-1
审核	孙黎明	孙黎明	校对	胡姗	胡姗	设计	方贤胜	方贤胜	页	11

医院内走廊

电梯厅

医院内走廊

医院内走廊

医院内走廊

手术准备室

注：以上实物图片根据海波兰德科贸有限公司提供的技术资料编制。

HPL护墙板应用实例照片								图集号	06J902-1
审核	朱爱霞		校对	王惠春		设计	胡姗	页	12

防火板饰面射线防护机房

铝塑板饰面射线防护机房

铝塑板饰面射线防护机房

铝塑板面轻钢龙骨防护隔墙

轻钢龙骨石膏板防护隔墙

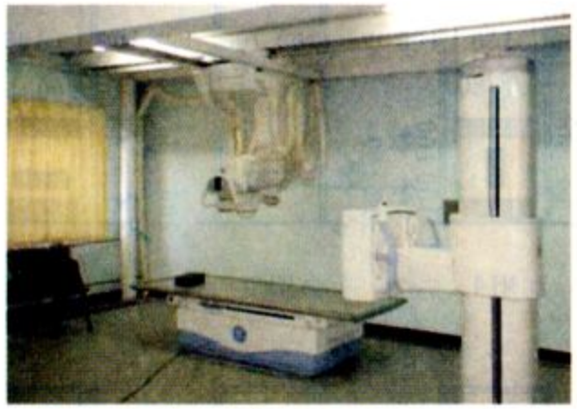

石膏板隔墙射线防护机房

防火板饰面射线防护机房

拆装式射线检测实验室

不锈钢包边
钢质喷漆平开门

不锈钢包边
钢质喷漆推拉门

不锈钢包边
钢质喷漆平开门

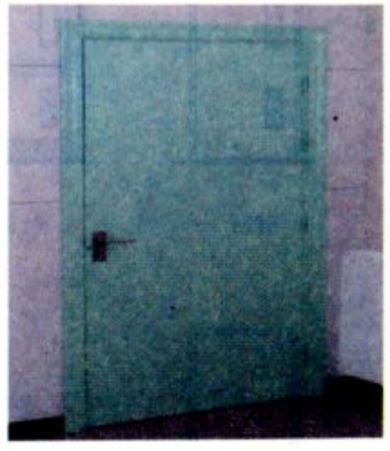

木质混油平开门

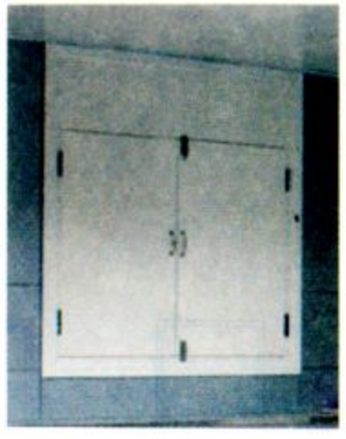

木质混油平开窗

注：以上实物图片根据北京北木合力技术开发有限公司提供的技术资料编制。

X射线检查室及防护门窗实例								图集号	06J902-1
审核	苏雪芹	苏雪芹	校对	胡姗	胡姗	设计	夏云征	夏云征	页	13

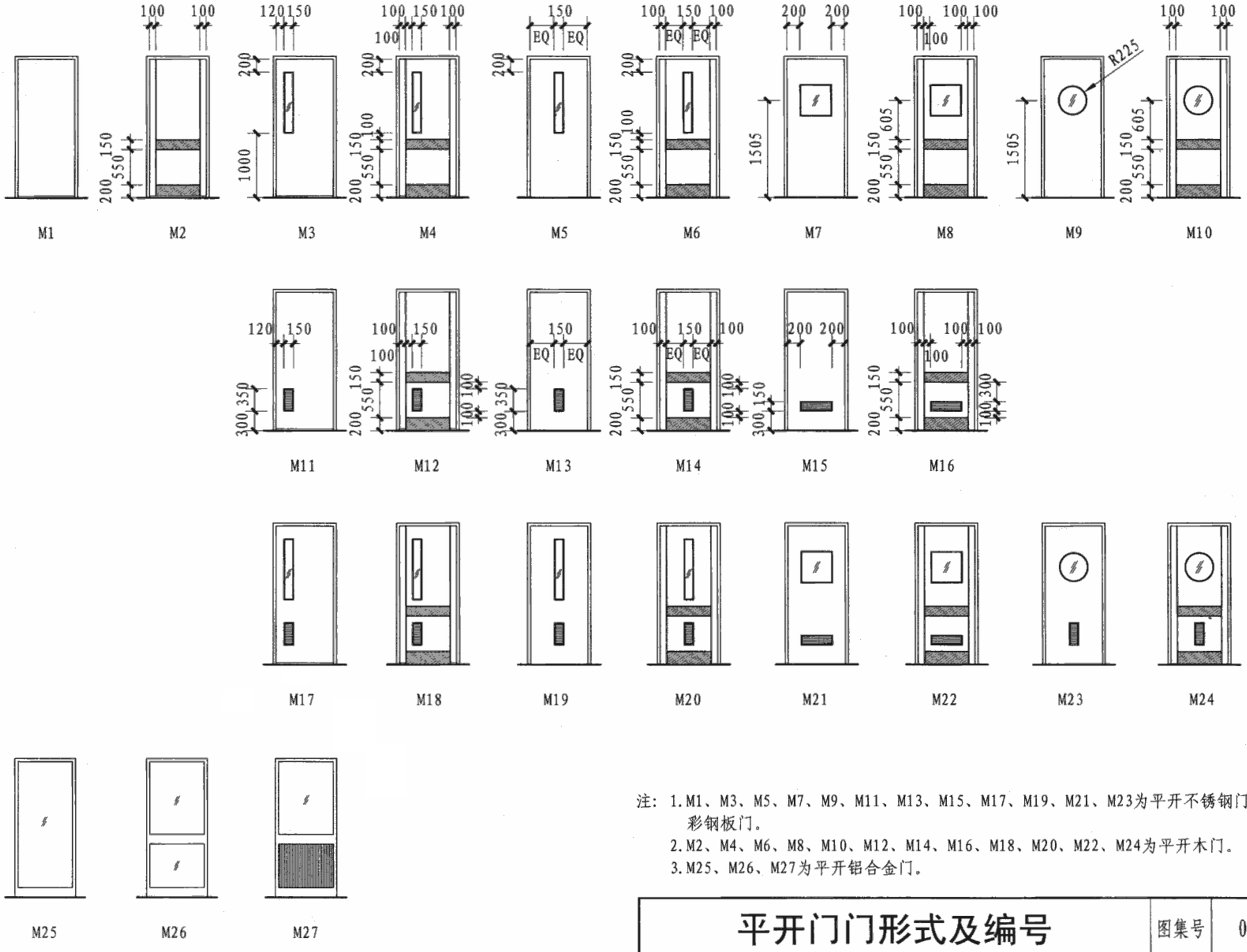

注：1. M1、M3、M5、M7、M9、M11、M13、M15、M17、M19、M21、M23为平开不锈钢门和平开彩钢板门。

2. M2、M4、M6、M8、M10、M12、M14、M16、M18、M20、M22、M24为平开木门。

3. M25、M26、M27为平开铝合金门。

平开门门形式及编号								图集号	06J902-1
审核	朱爱霞		校对	程 刚		设计	郭雅娟	页	PM1

		洞口尺寸(mm)	900	1000(1200)	1500	1800	2100
		框口尺寸(mm)	880	980(1180)	1480	1780	2080
			45 790 45 100 100 100 100	45 890 45 (1090) 100 100 100 100	45 1390 45 100 100 100 100	45 1690 45 100 100 100 100 100 100 100 100	45 1990 45 100 100 100 100 100 100 100 100
2200	2190	45 2140 5	200 550 150 360 490 100 300				
		选用代号	M22-0922	M22-1022	M22-1522	M22-1822	M22-2122
2400	2390	45 2340 5	200 550 150 360 490 100 300				
		选用代号	M22-0924	M22-1024	M22-1524	M22-1824	M22-2124
2700	2690	2040 5	200 550 150 360 490 100 300				
		选用代号	M22-0927	M22-1027	M22-1527	M22-1827	M22-2127

平开木门选用表(以M22为例)

图集号	06J902-1
页	PM2

审核	朱爱霞	校对	程 刚	设计	郭雅娟

		洞口尺寸(mm)	900	1000(1200)	1500	1800	2100
		框口尺寸(mm)	880	980(1180)	1480	1780	2080
			45 790 45 200 200	45 890 45 (1090) 200 200	45 1390 45 200 200 200 200	45 1690 45 200 200200 200	45 1990 45 200 200200 200
2200	2190	45 2140 5 490 810 150 300	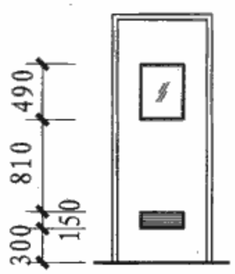	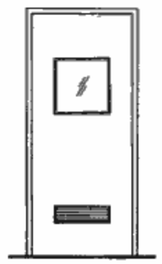	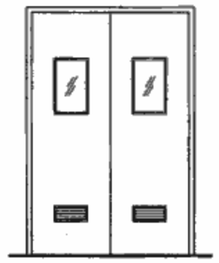		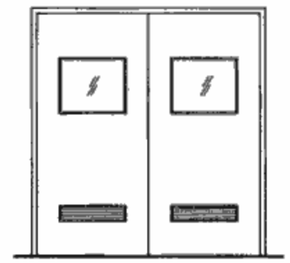
		选用代号	M21-0922	M21-1022	M21-1522	M21-1822	M21-2122
2400	2390	45 2340 5 490 810 150 300	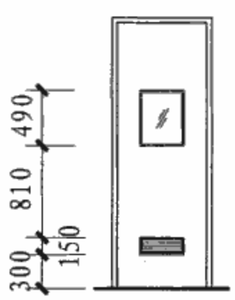	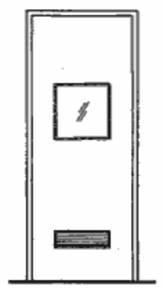	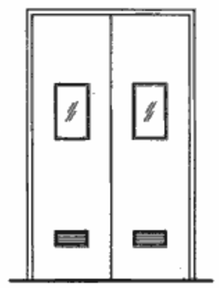	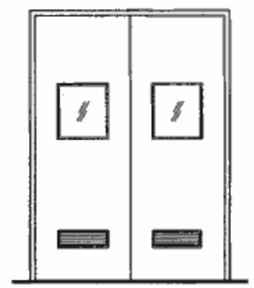	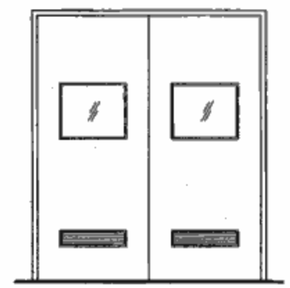
		选用代号	M21-0924	M21-1024	M21-1524	M21-1824	M21-2124
2700	2690	2040 5 490 810 150 300	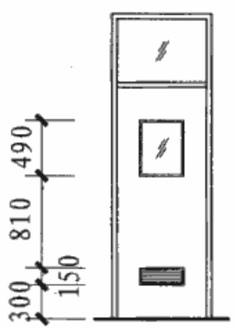	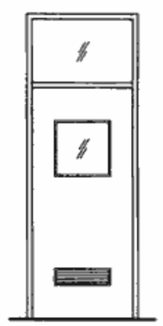	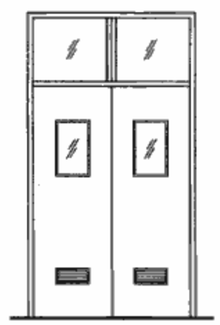	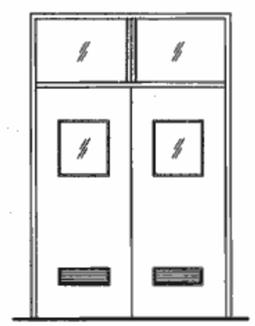	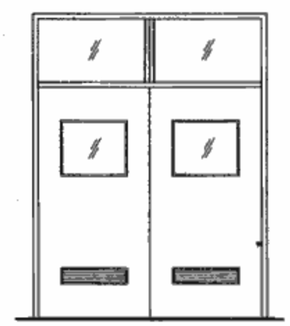
		选用代号	M21-0927	M21-1027	M21-1527	M21-1827	M21-2127

平开不锈钢门、彩钢板门选用表(以M21为例)								图集号	06J902-1
审核	朱爱霞		校对	程 刚		设计	郭雅娟	页	PM3

洞口尺寸(mm)		900			1000			1200		
框口尺寸(mm)		850			950			1150		
		850	850	850	950	950	950	1150	1150	1150
2200 / 2175	2175	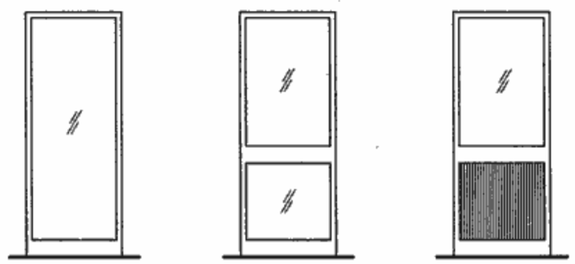			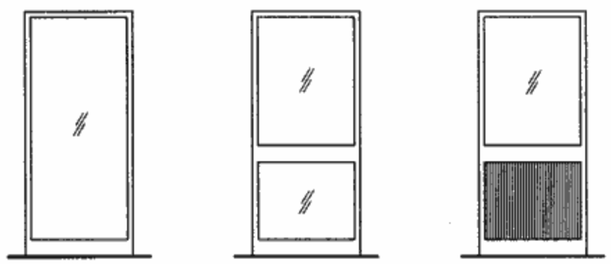			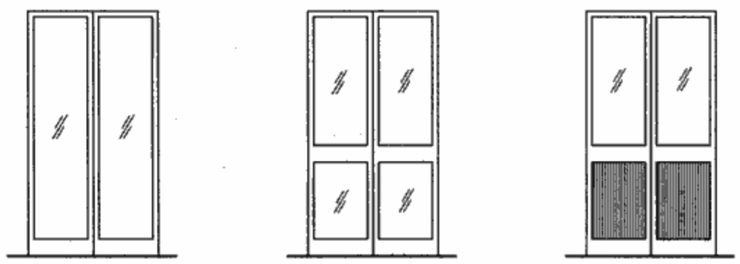		
	选用代号	M25-0922	M26-0922	M27-0922	M25-1022	M26-1022	M27-1022	M25-1222	M26-1222	M27-1222
2400 / 2375	2375	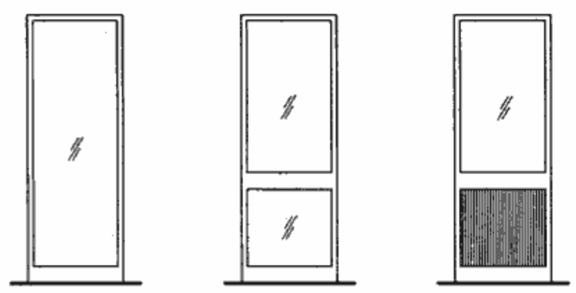			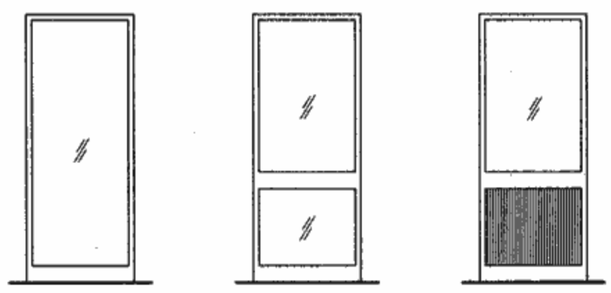			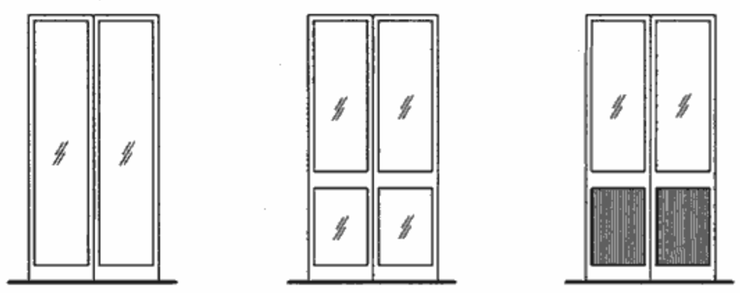		
	选用代号	M25-0924	M26-0924	M27-0924	M25-1024	M26-1024	M27-1024	M25-1224	M26-1224	M27-1224
2700 / 2675	2050	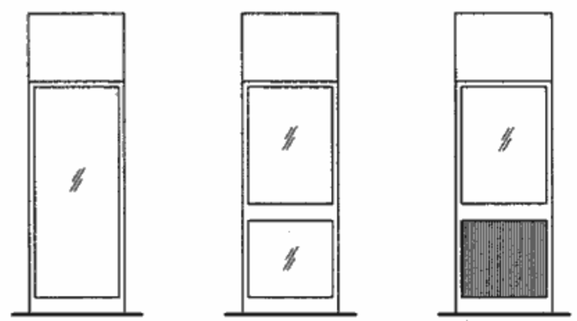			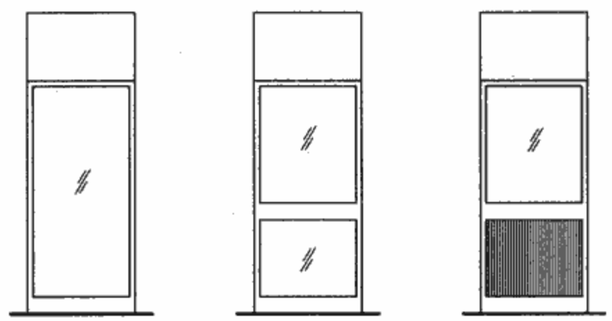			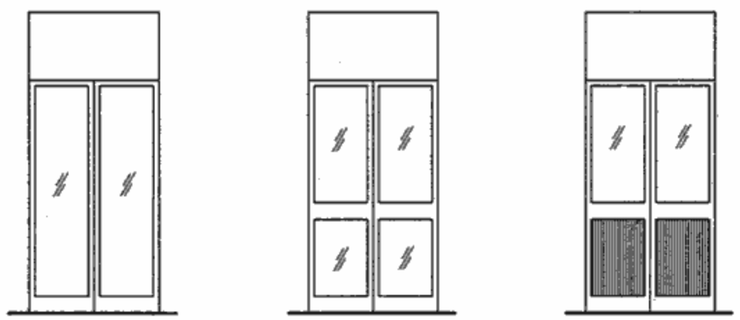		
	选用代号	M25-0927	M26-0927	M27-0927	M25-1027	M26-1027	M27-1027	M25-1227	M26-1227	M27-1227

注：门扇玻璃应选用安全玻璃，厚度需经强度计算确定。

平开铝合金门选用表

图集号	06J902-1
页	PM4

审核	朱爱霞		校对	程 刚		设计	郭雅娟	

	洞口尺寸(mm)	1500			1800		
	框口尺寸(mm)	1450			1750		
		1450	1450	1450	1750	1750	1750
2200 / 2175 / 2175		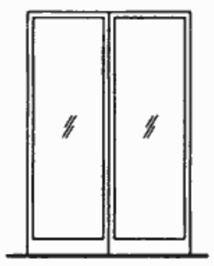	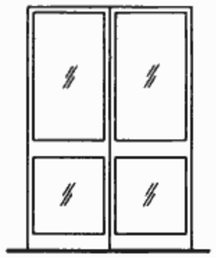	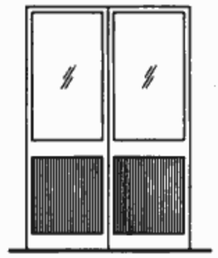	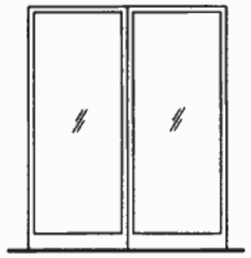	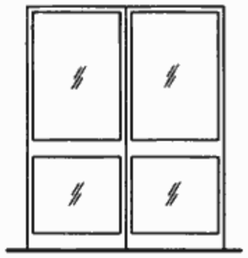	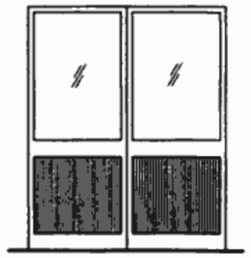
	选用代号	M25-1522	M26-1522	M27-1522	M25-1822	M26-1822	M27-1822
2400 / 2375 / 2375		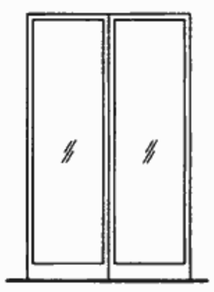	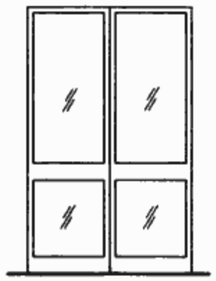	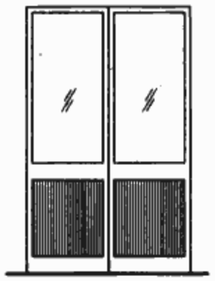	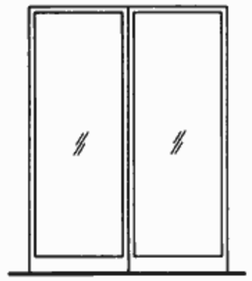	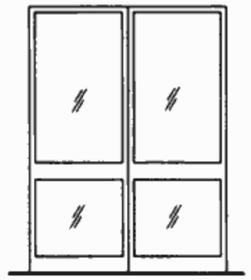	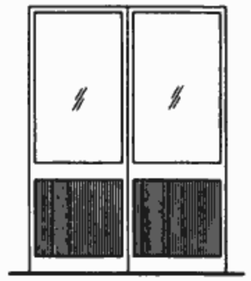
	选用代号	M25-1524	M26-1524	M27-1524	M25-1824	M26-1824	M27-1824
2700 / 2675 / 2050		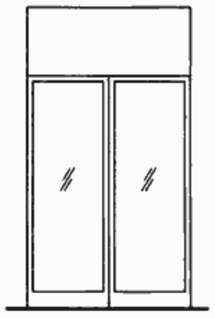	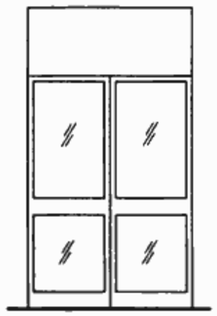	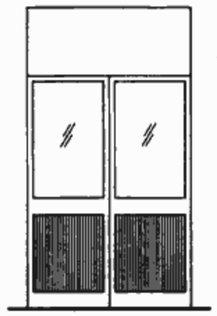	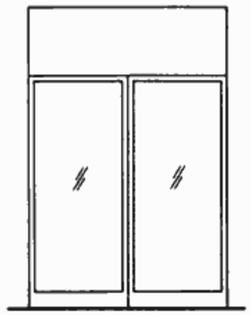	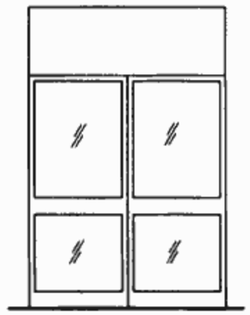	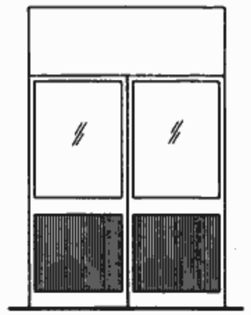
	选用代号	M25-1527	M26-1527	M27-1527	M25-1827	M26-1827	M27-1827

注：门扇玻璃应选用安全玻璃，厚度需经强度计算确定。

平开铝合金门选用表

图集号	06J902-1								
审核	朱爱霞		校对	程 刚		设计	郭雅娟		
页	PM5								

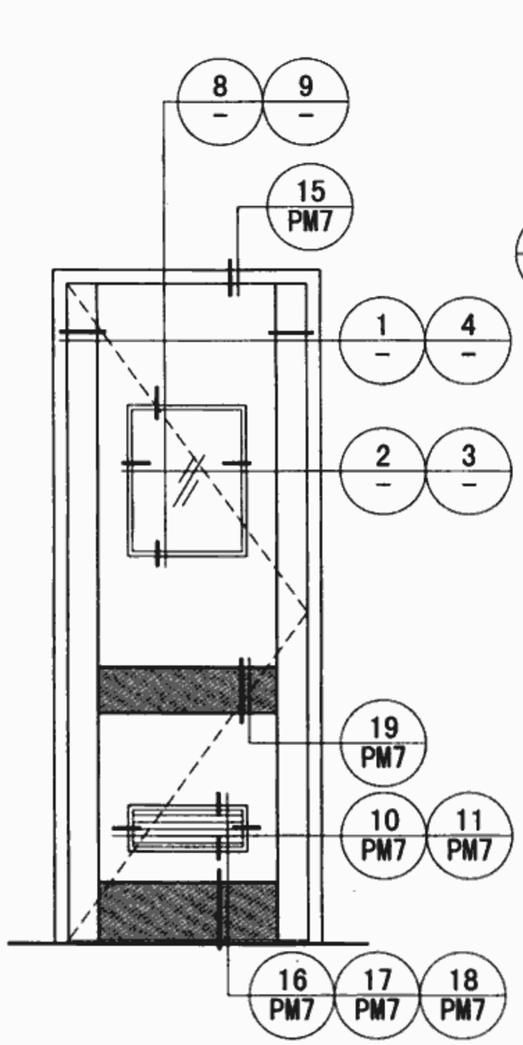

立面图一

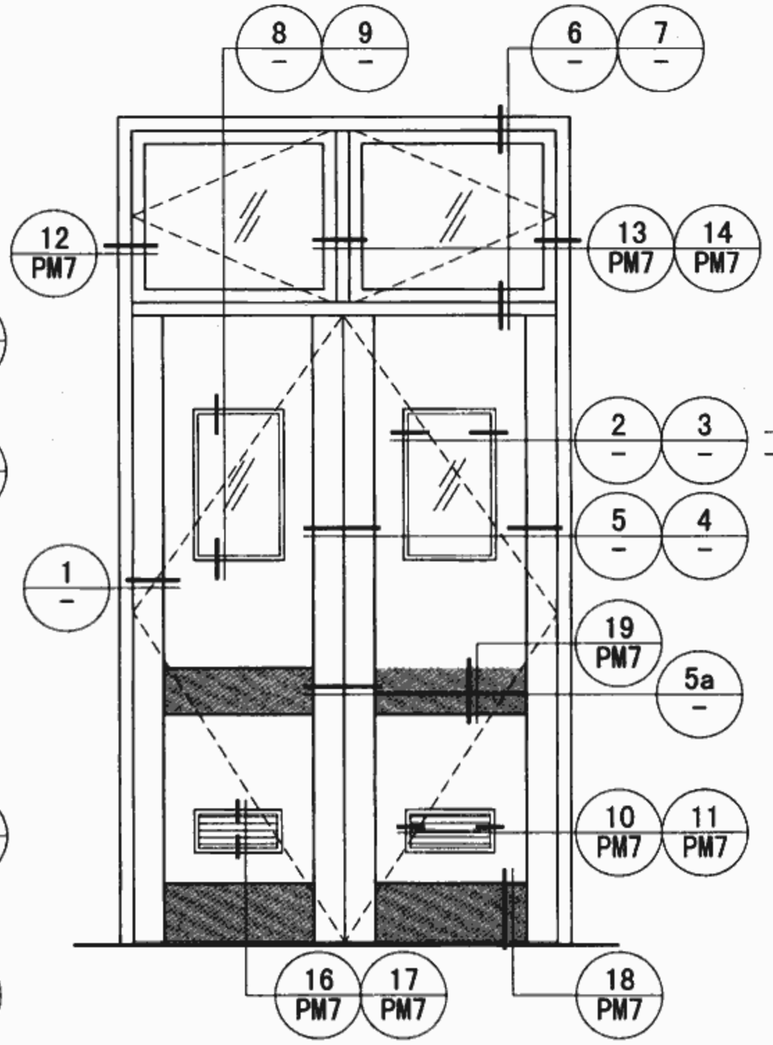

立面图二

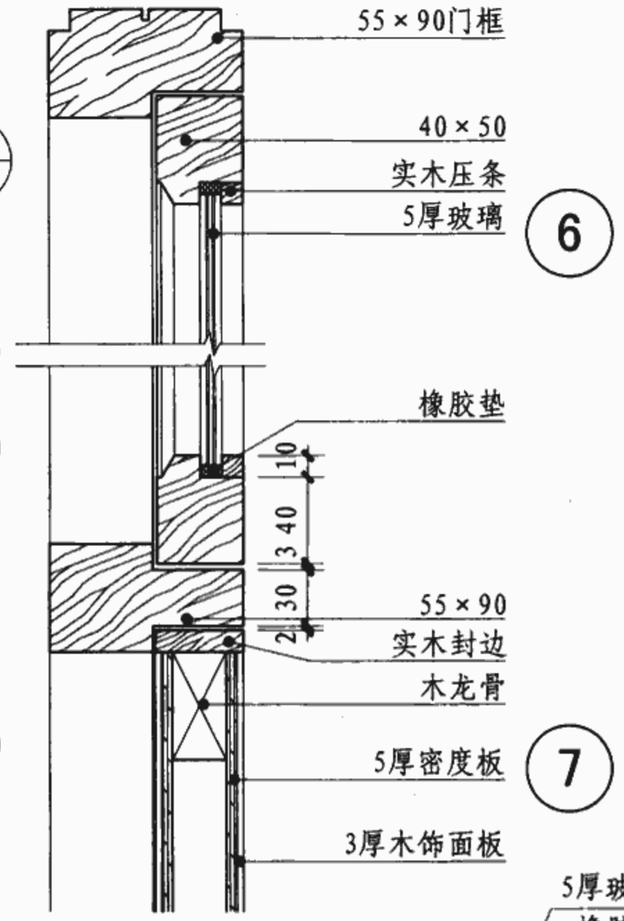

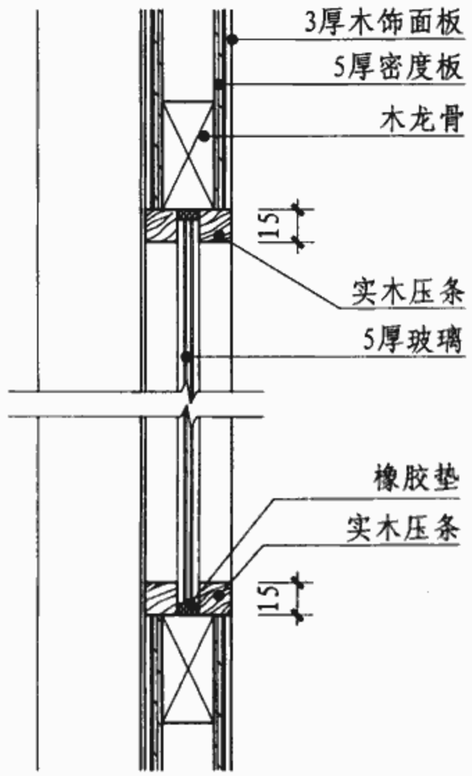

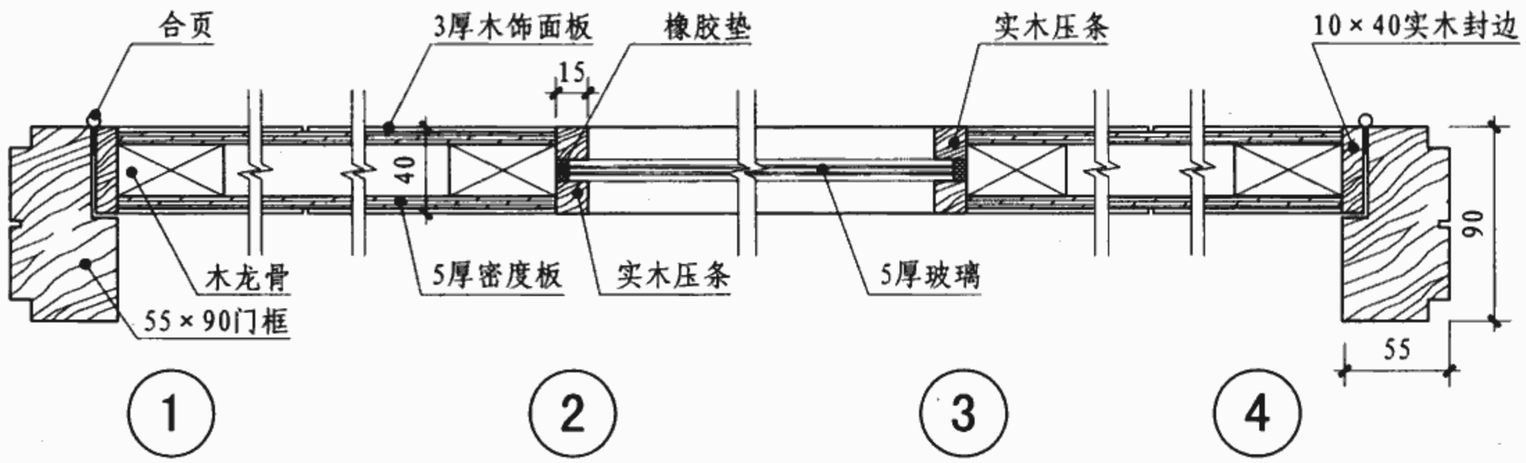

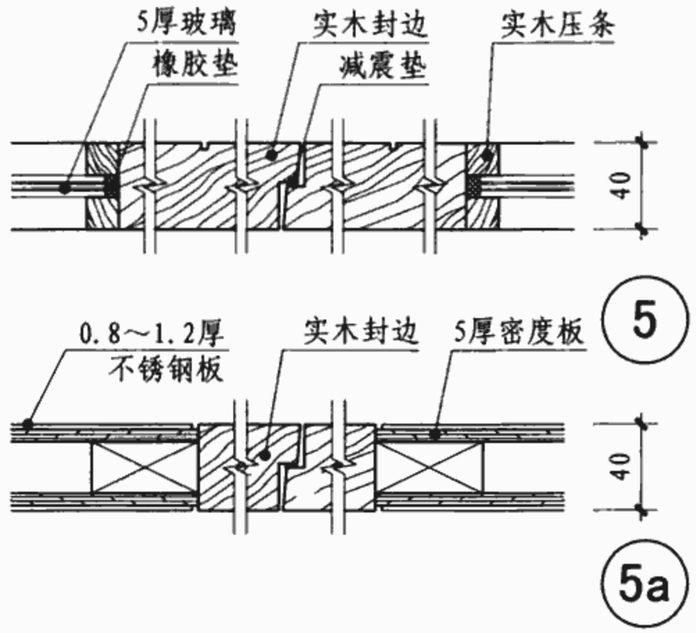

注：本页所示门扇节点表面均采用3厚木饰面板，具体木材种类及油漆颜色由设计根据工程项目定。门框安装详见图集第PM9～PM11页。

平开木门节点详图								图集号	06J902-1
审核	朱爱霞		校对	孙绍英		设计	郭雅娟	页	PM6

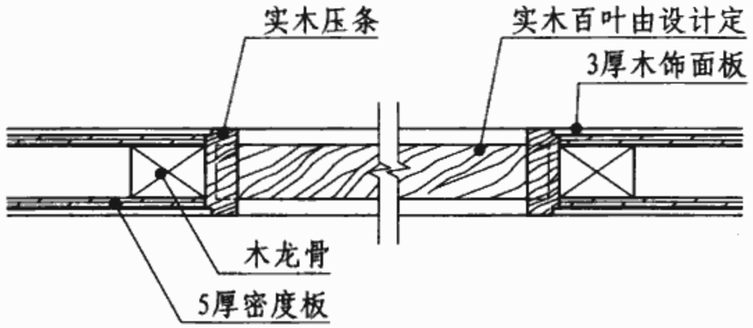

10　　11

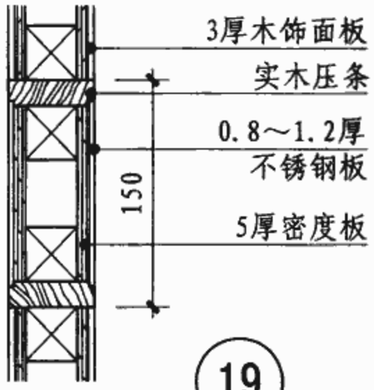

19

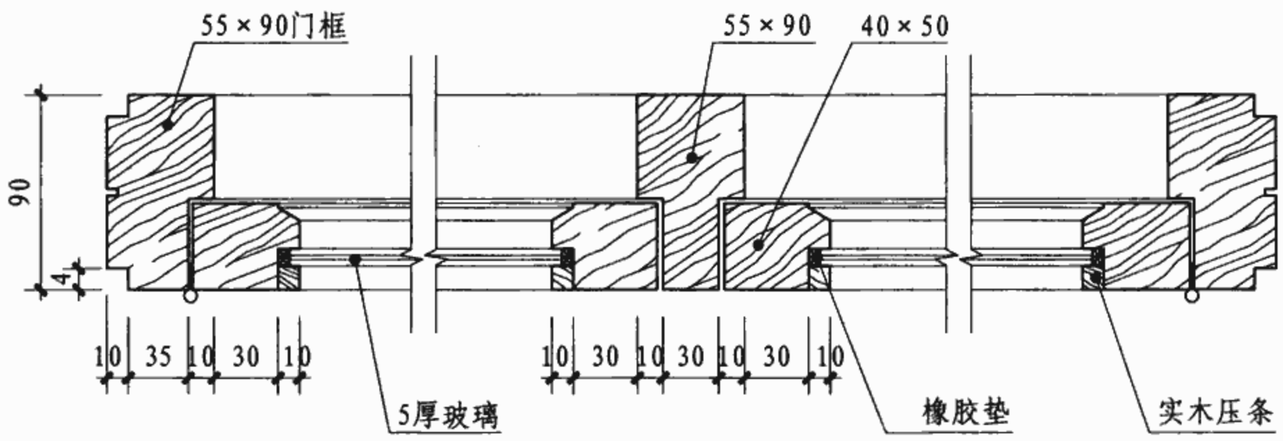

12　　13　　14

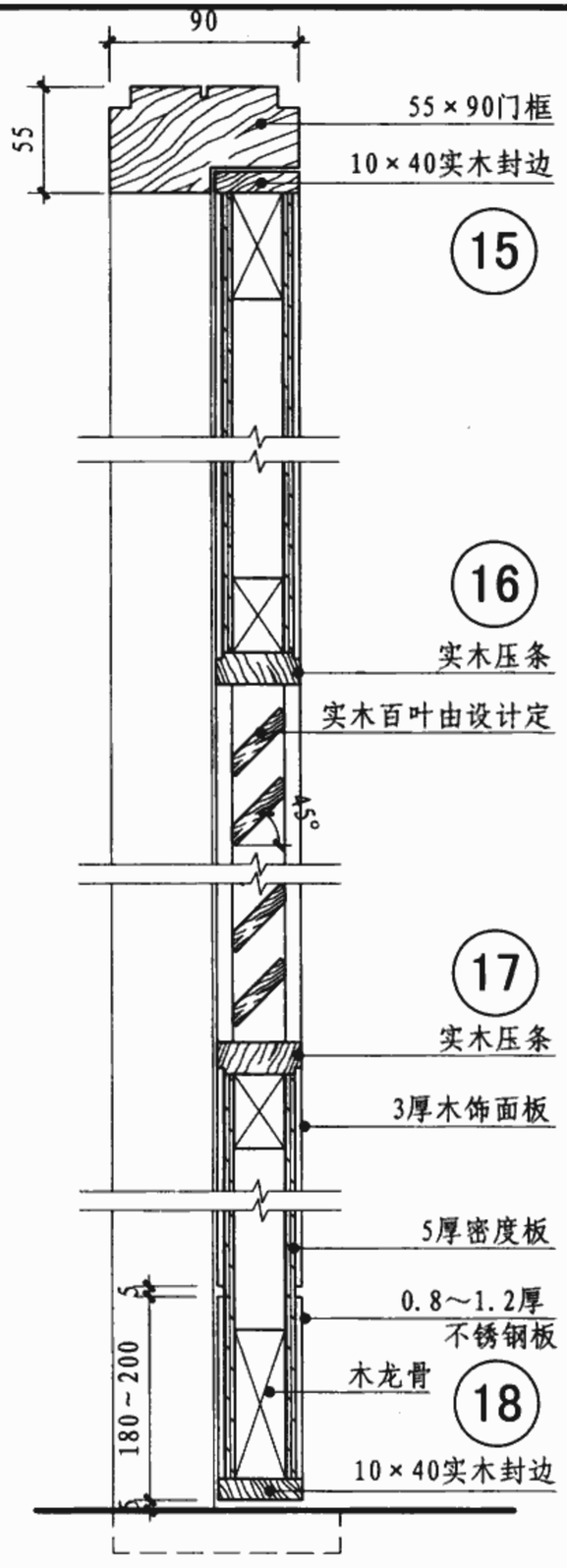

普通平开木门五金配件表

名称、规格 \ 数量（个）		洞口编号				
		0922 1022 0924 1024	1222 1522 1822 2122 1224 1524 1824 2124	0927 1027	1227	1527 1827 2127
铰链 100		3	6	3	6	6
插销 150		—	2	3	2	2
拉手	200	—	2	—	2	2
	75	—	—	1	1	2
执手锁		1	1	1	1	1
翻窗插销		—	—	1	1	2
弹簧合页		—	—	2	2	4

平开木门节点详图								图集号	06J902-1
审核	朱爱霞	校对	孙绍英	设计	郭雅娟			页	PM7

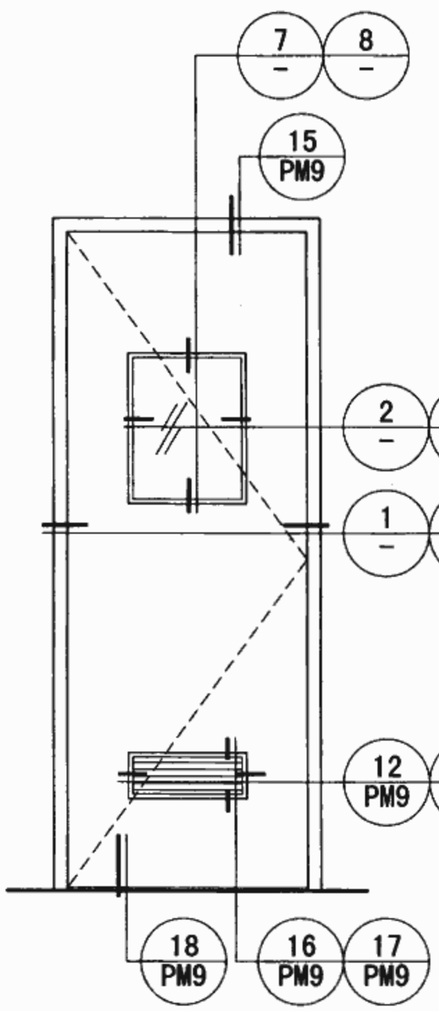

立面图一

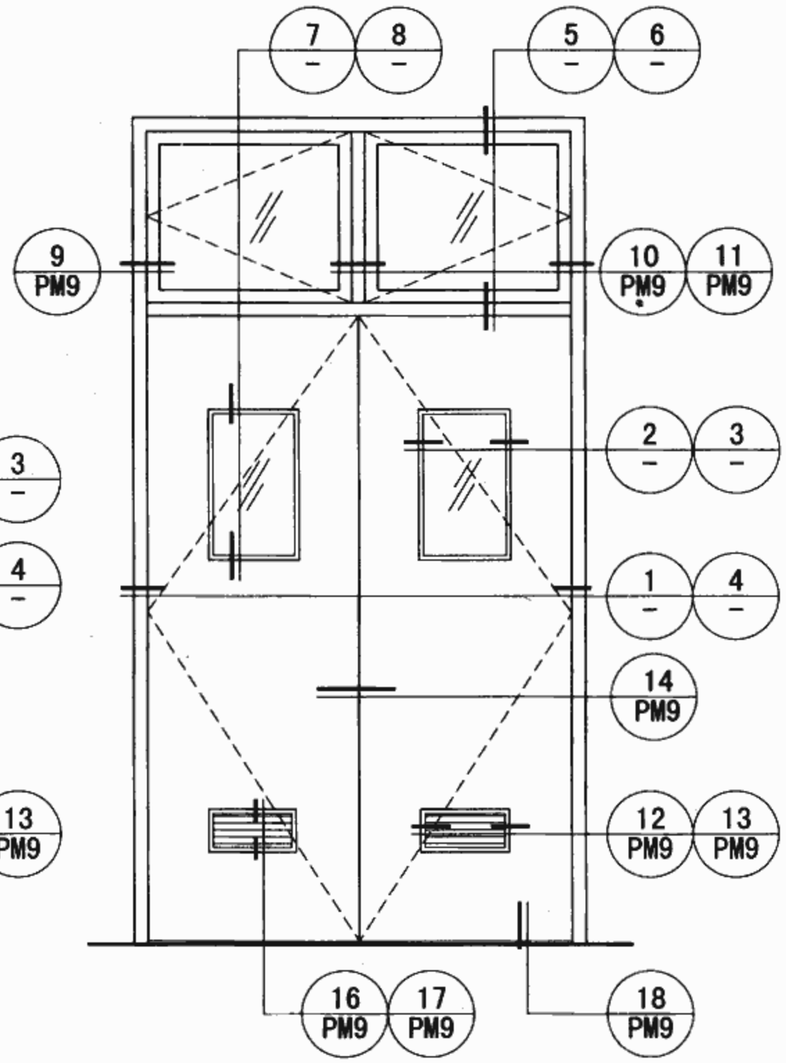

立面图二

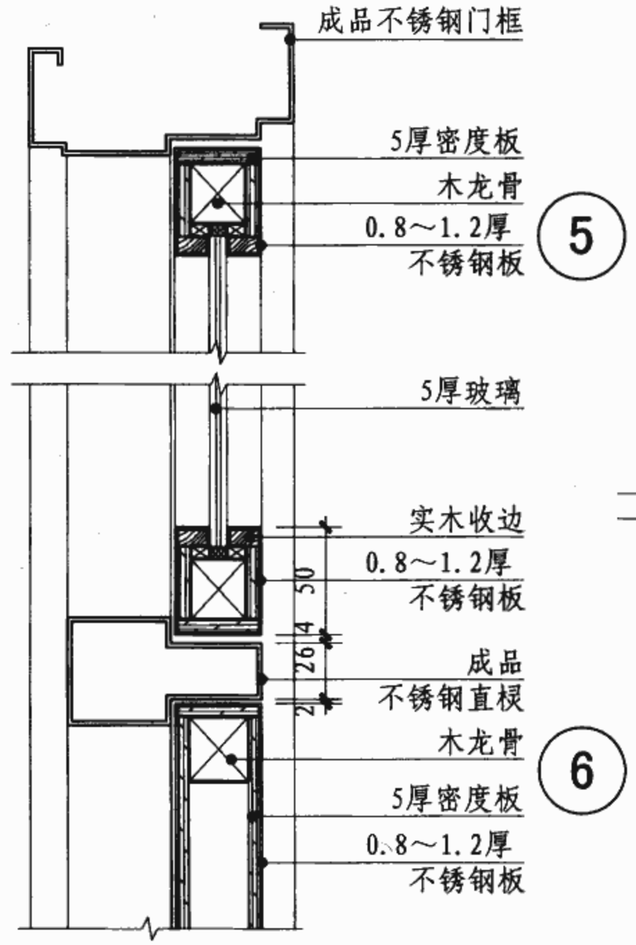

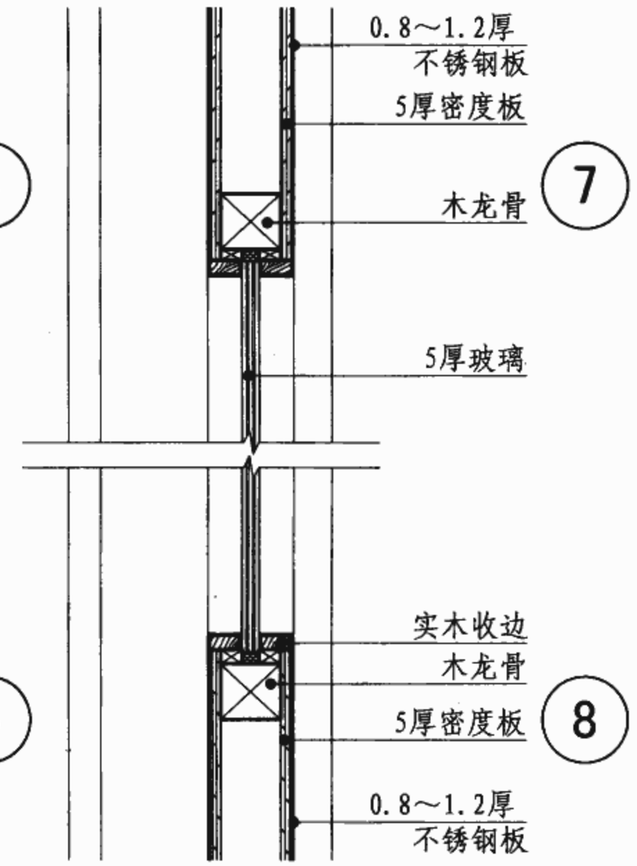

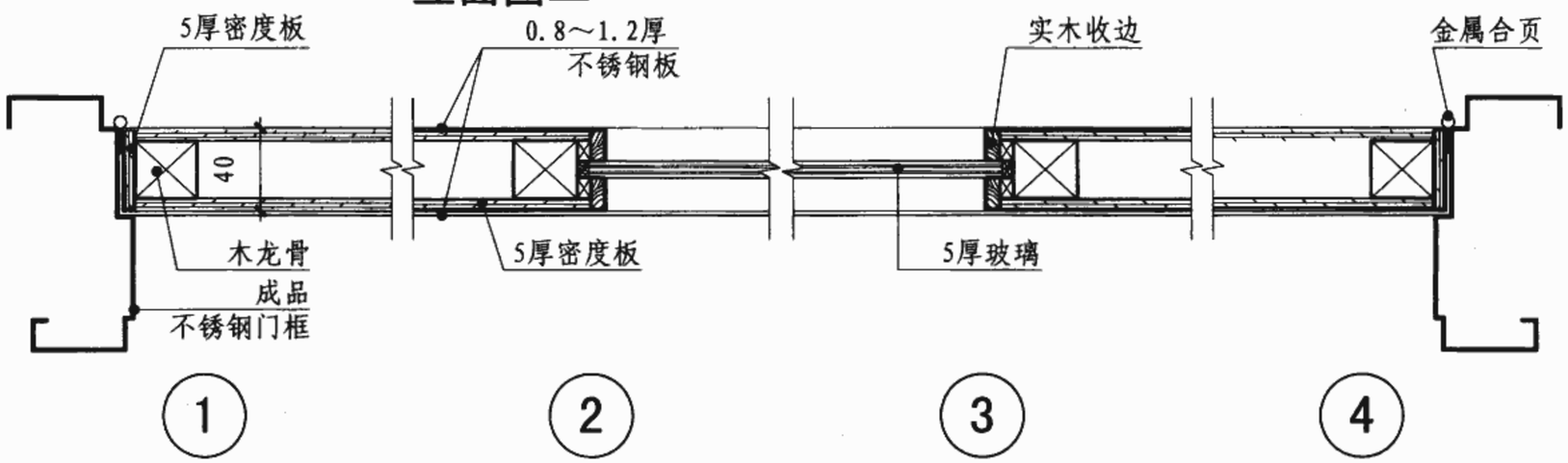

注：成品不锈钢金属门框根据形式可分为单企口和双企口两种形式，但具体样式可由设计选定。

平开不锈钢门节点详图								图集号	06J902-1
审核	朱爱霞		校对	孙绍英		设计	郭雅娟	页	PM8

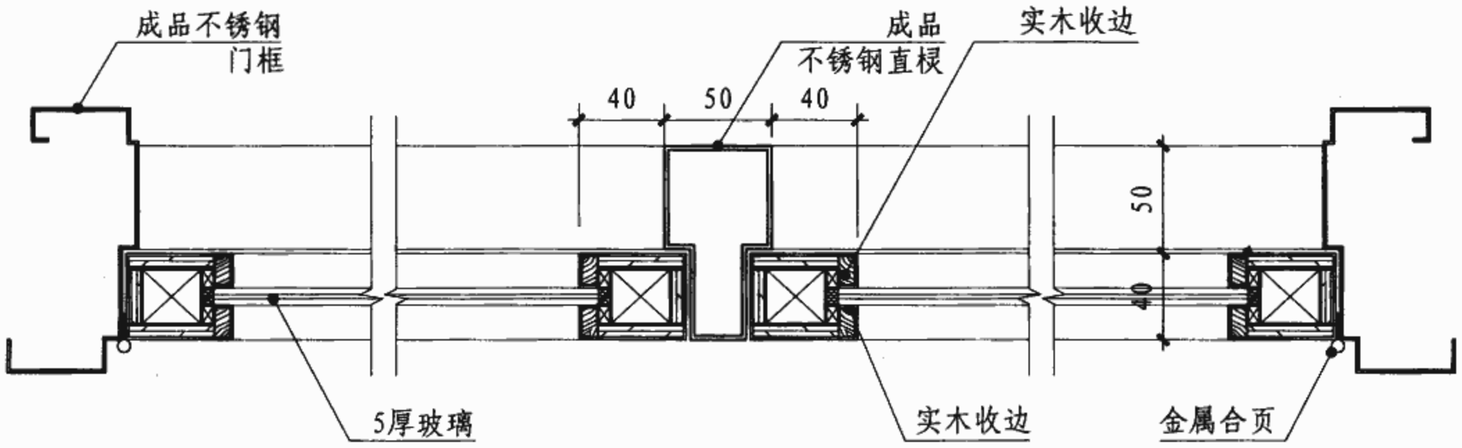

9　　10　　11

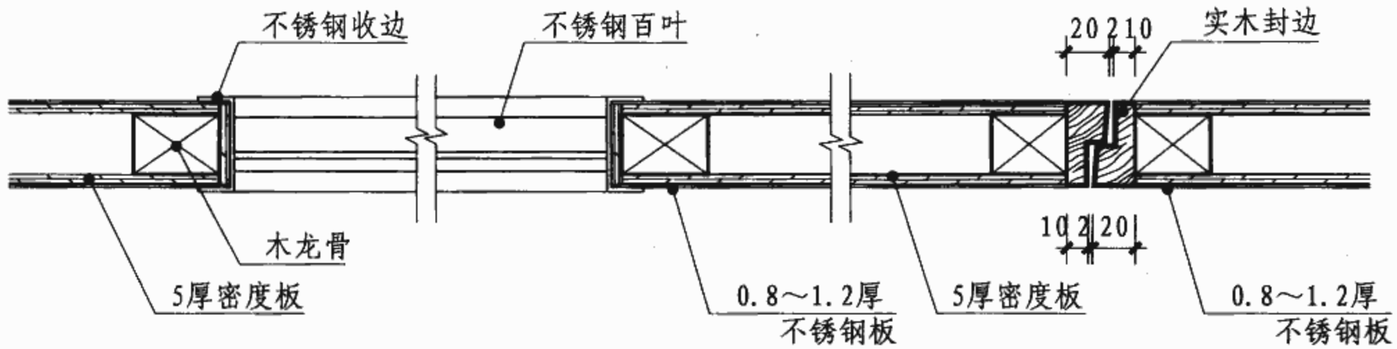

12　　13　　14

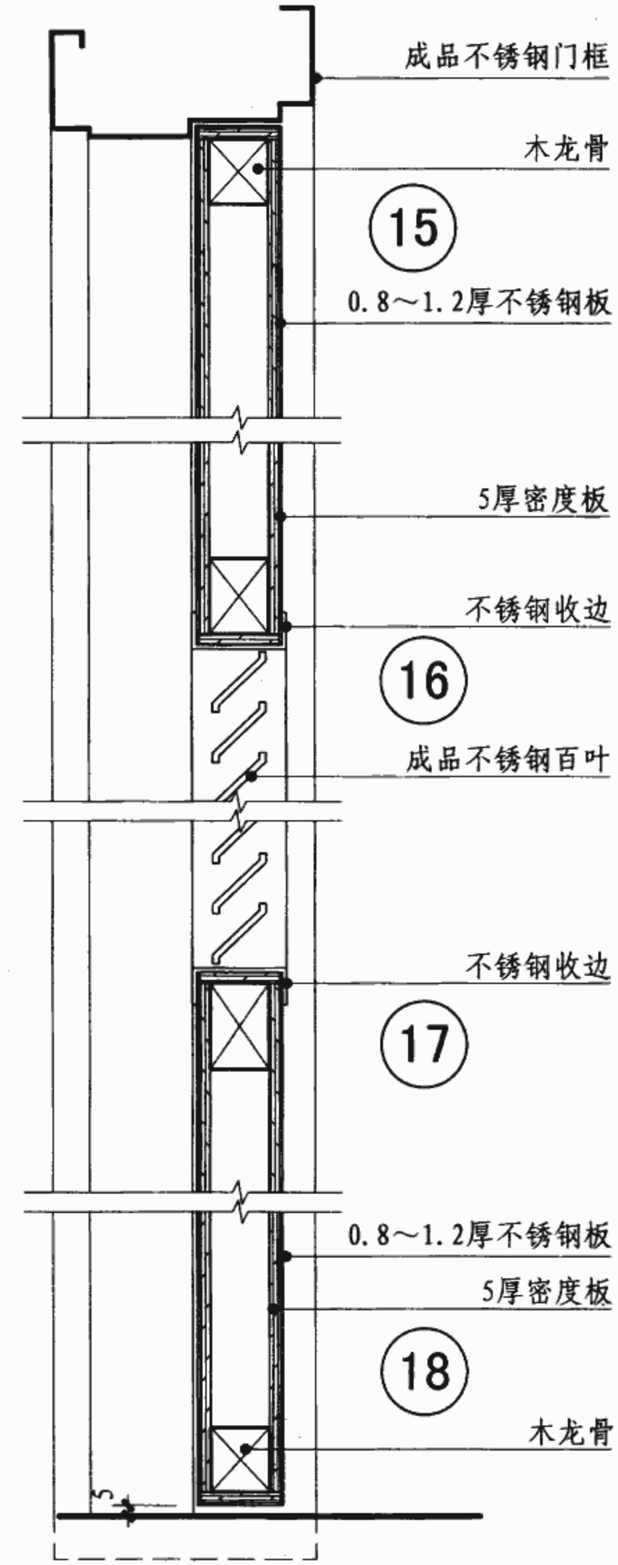

平开不锈钢门五金配件表

名称、规格 \ 数量（个）		洞口编号				
		0922 1022 0924 1024	1022 1522 1822 2122 1024 1524 1824 2124	0927 1027	1227	1527 1827 2127
铰链 100		3	6	3	6	6
插销 150		—	2	3	2	2
拉手	200	—	2	—	2	2
	75	—	—	1	1	2
执手锁		1	1	1	1	1
翻窗插销		—	—	1	1	2
弹簧合页		—	—	2	2	4

注：成品不锈钢金属门框根据形式可分为单企口和双企口两种形式，
但具体样式可由设计选定。

平开不锈钢门节点详图								图集号	06J902-1
审核	朱爱霞	校对	孙绍英	设计	郭雅娟			页	PM9

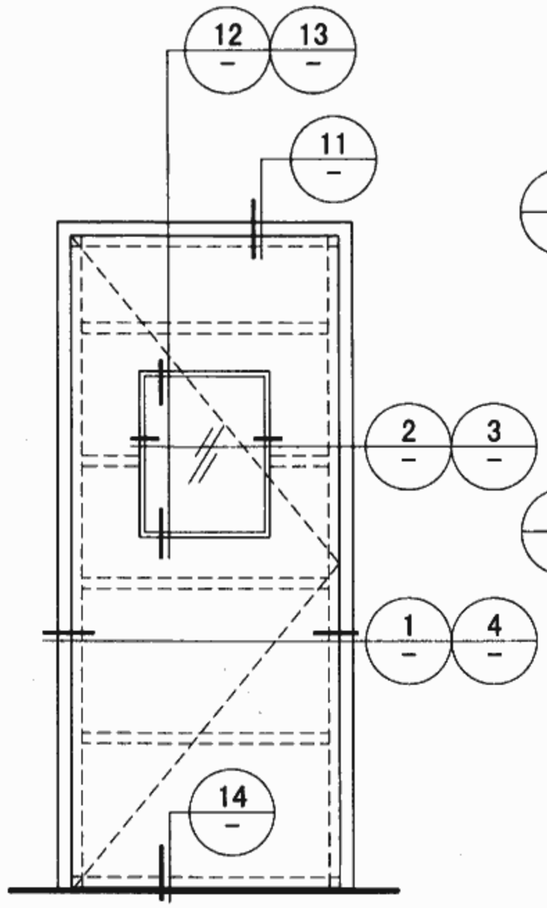

立面图一

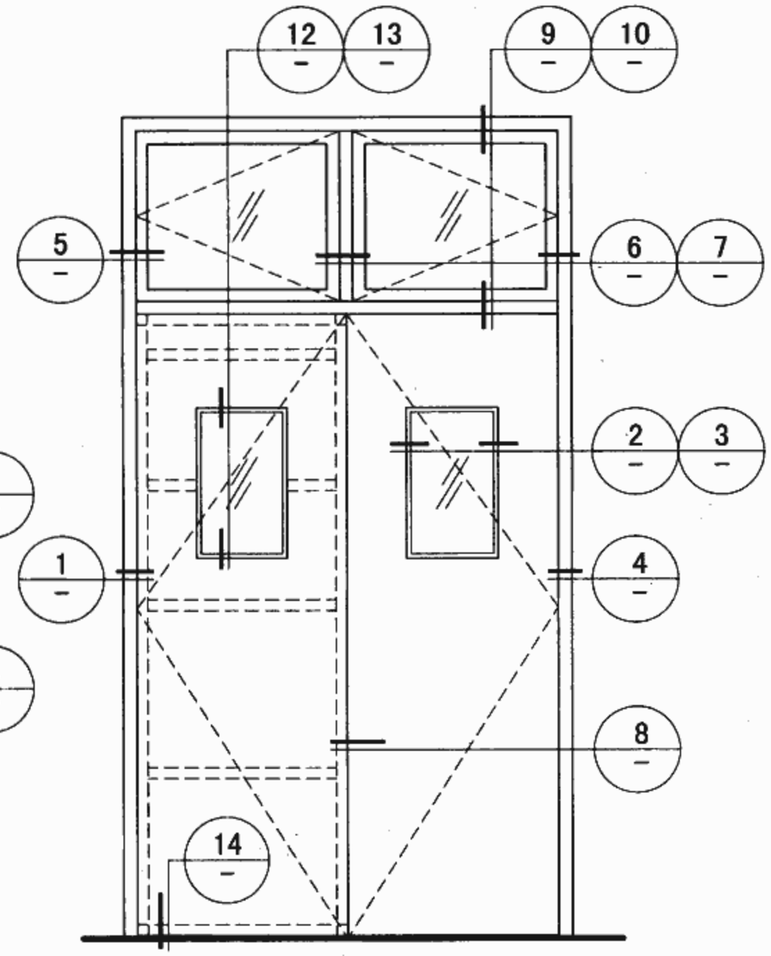

立面图二

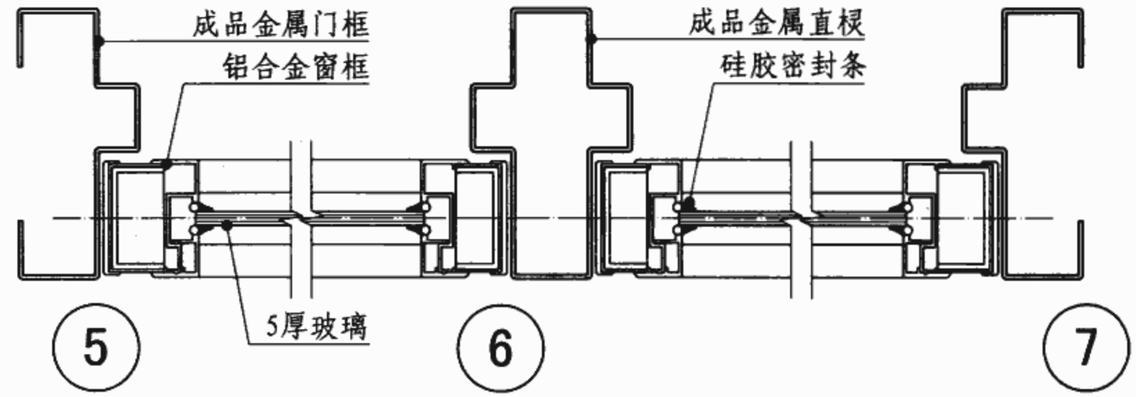

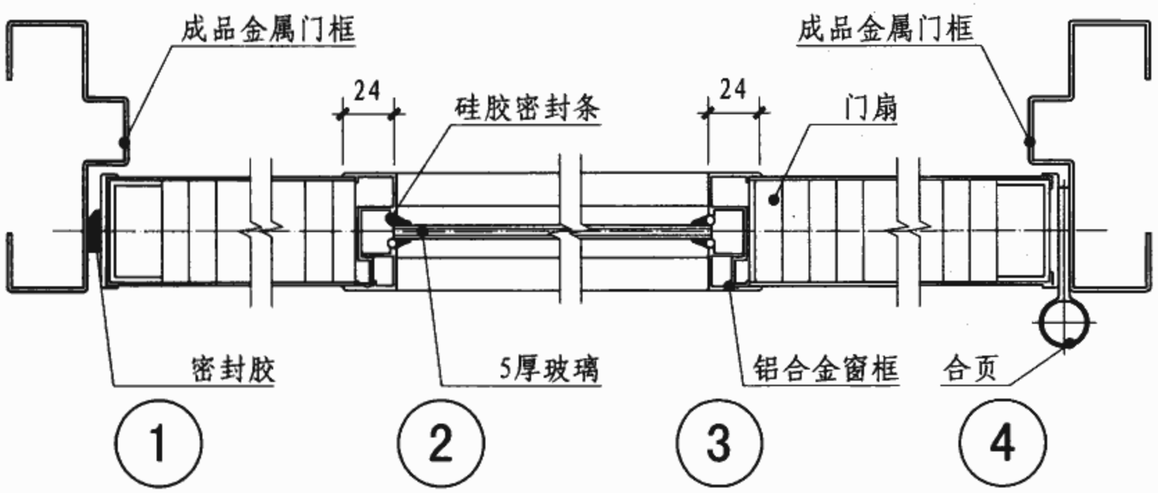

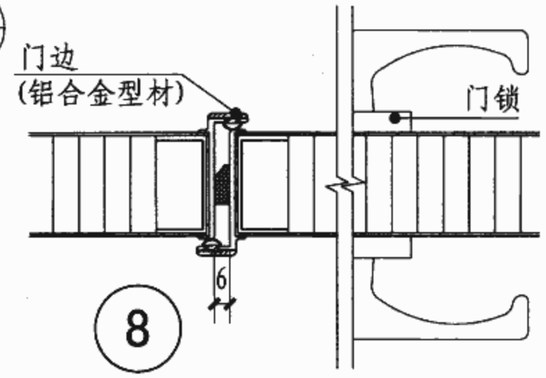

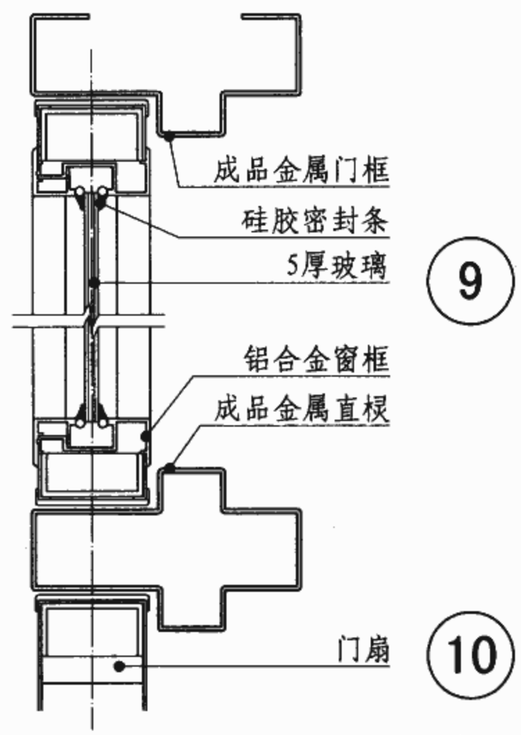

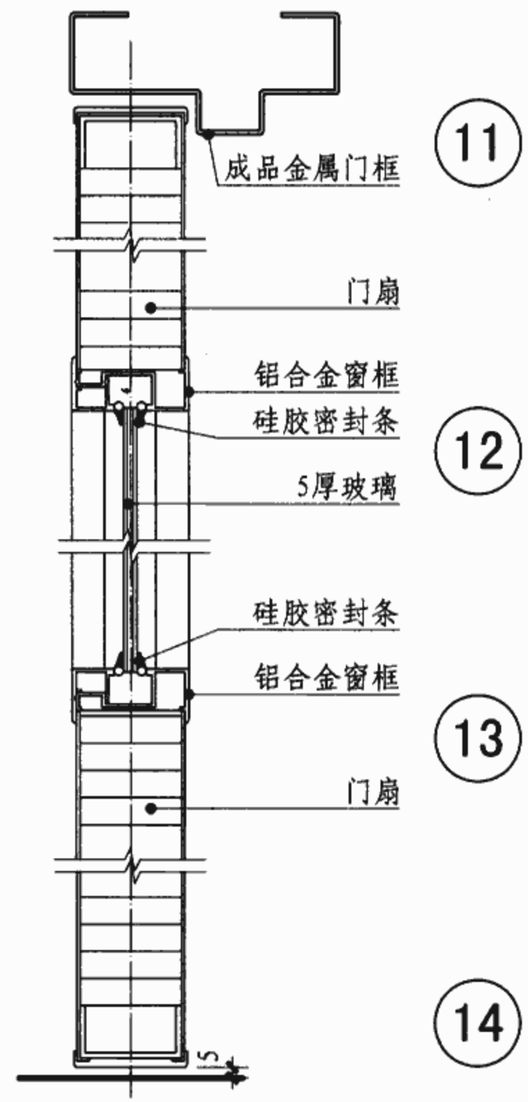

注：1. 成品金属门框根据形式可分为单企口和双企口两种形式，
但具体样式可由设计选定。
2. 门扇结构为0.6厚彩钢板，中间填充蜂窝纸。
3. 门框安装见本图集PM16～PM18页构造做法。

平开彩钢板门节点详图								图集号	06J902-1
审核	朱爱霞		校对	孙绍英		设计	郭雅娟	页	PM10

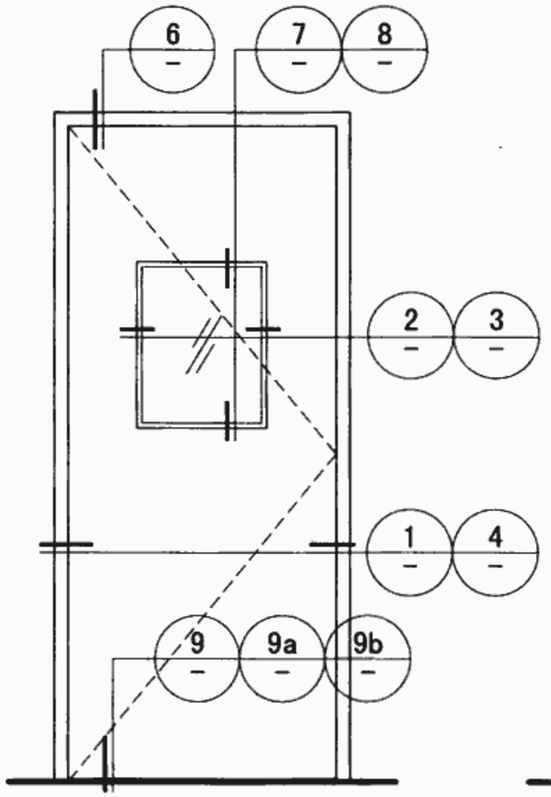

立面图一

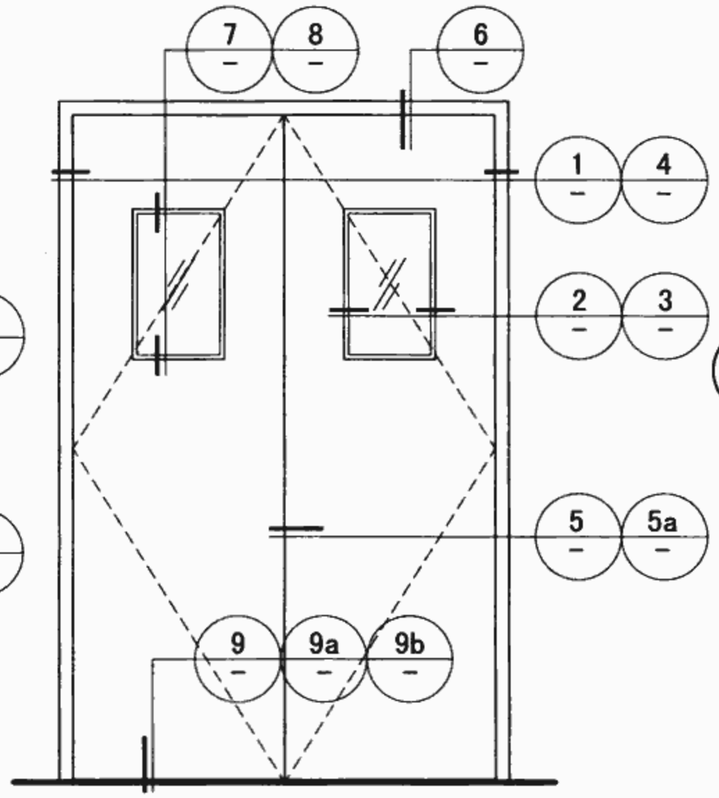

立面图二

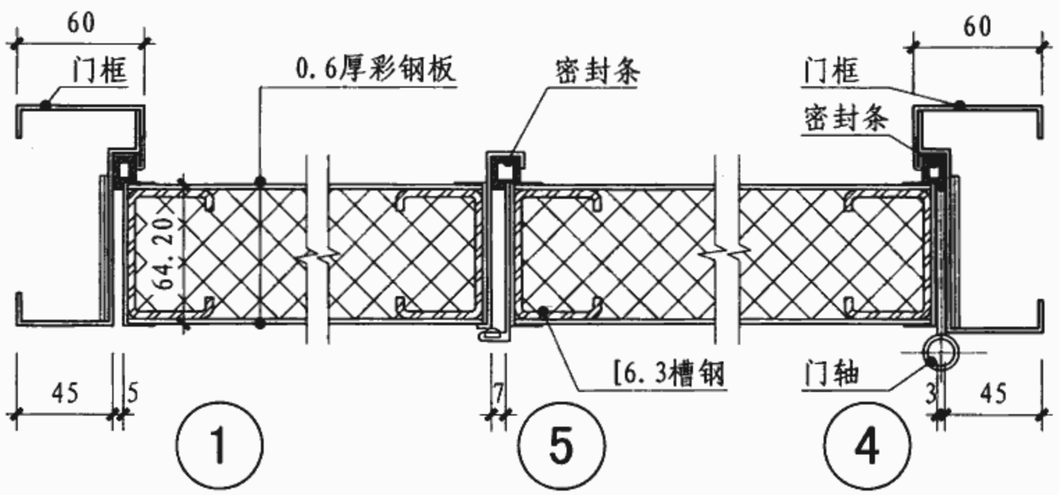

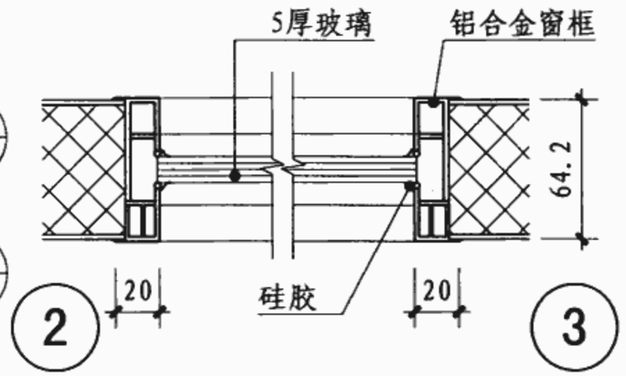

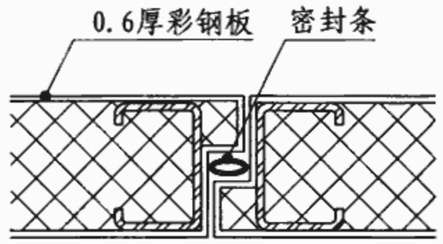

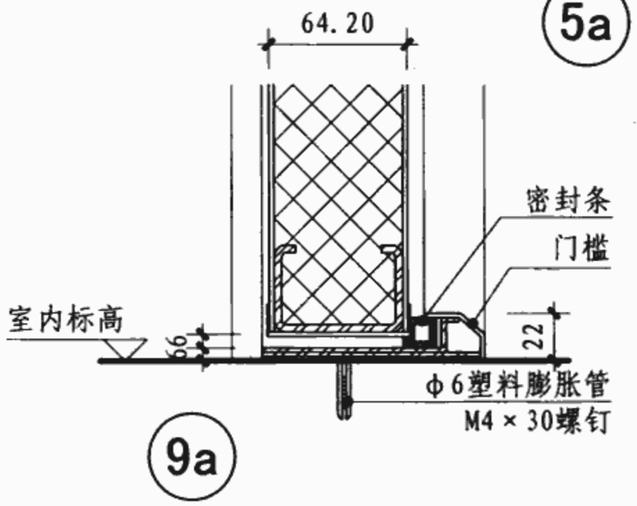

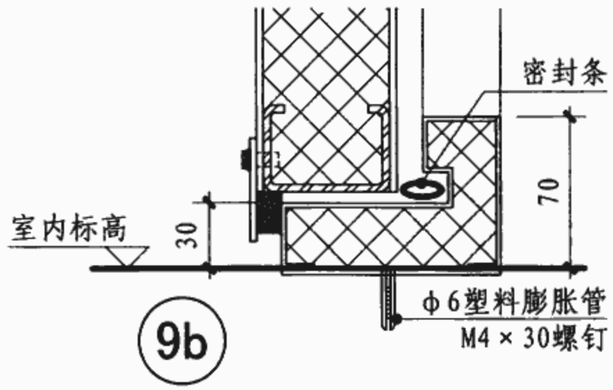

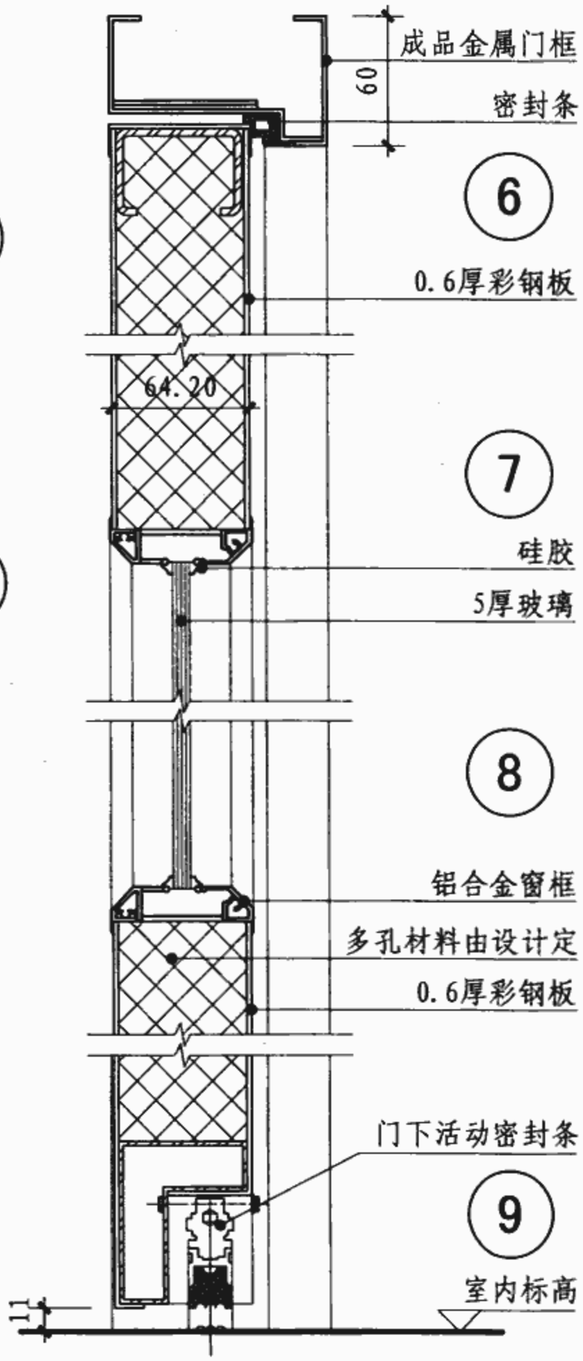

注：1. 本页为轻钢龙骨骨架、彩钢板饰面隔声平开门，适用于有高噪声的医院内部辅助房间（通风机房、冷冻机房、空调机房等）及对声学环境要求比较高的房间。

2. 隔声量：当采用无门槛做法时，其隔声量≤30dB；采用有门槛做法时，其隔声量≤40dB。⑨a、⑨b 节点均为有门槛做法。

3. 门扇内的填充材料及其厚度等，由厂家根据隔声量及防火要求确定。一般门扇内填充用玻璃布包中级玻璃棉纤维或用岩棉制品，其体积密度控制在80～100kg/m³。

4. 密封条：采用三元乙丙橡胶制品。

5. 当为砌体墙身时，应由结构专业设计过梁及门楣。

6. 门框安装见本图集PM16～PM18页构造做法。

平开彩钢板饰面隔声门节点详图								图集号	06J902-1
审核	朱爱霞		校对	孙绍英		设计	郭雅娟	页	PM11

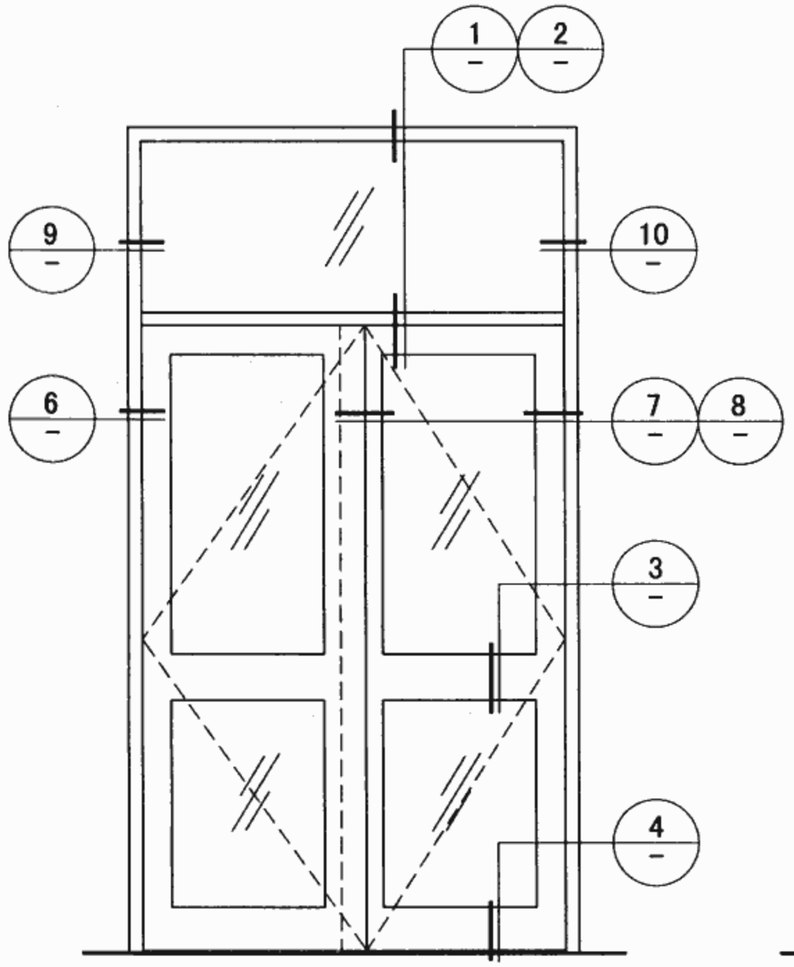

立面图一

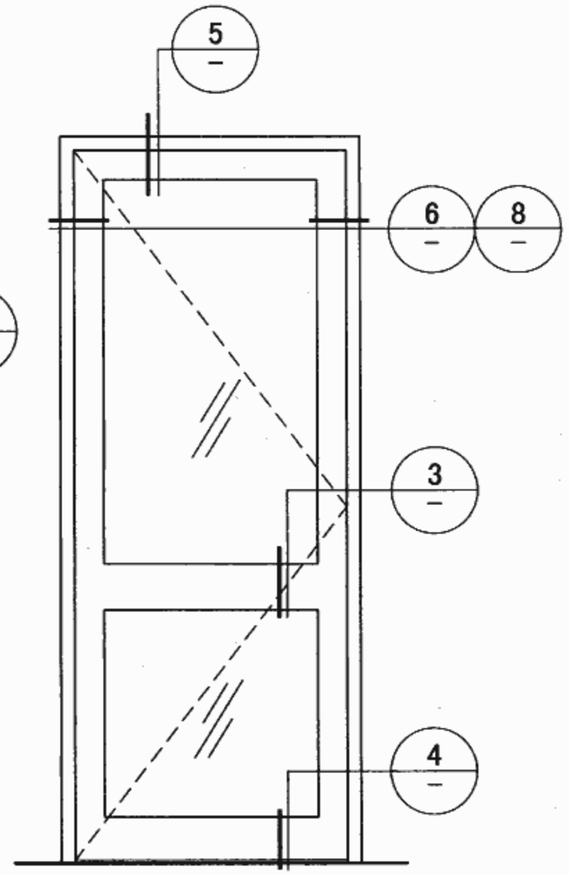

立面图二

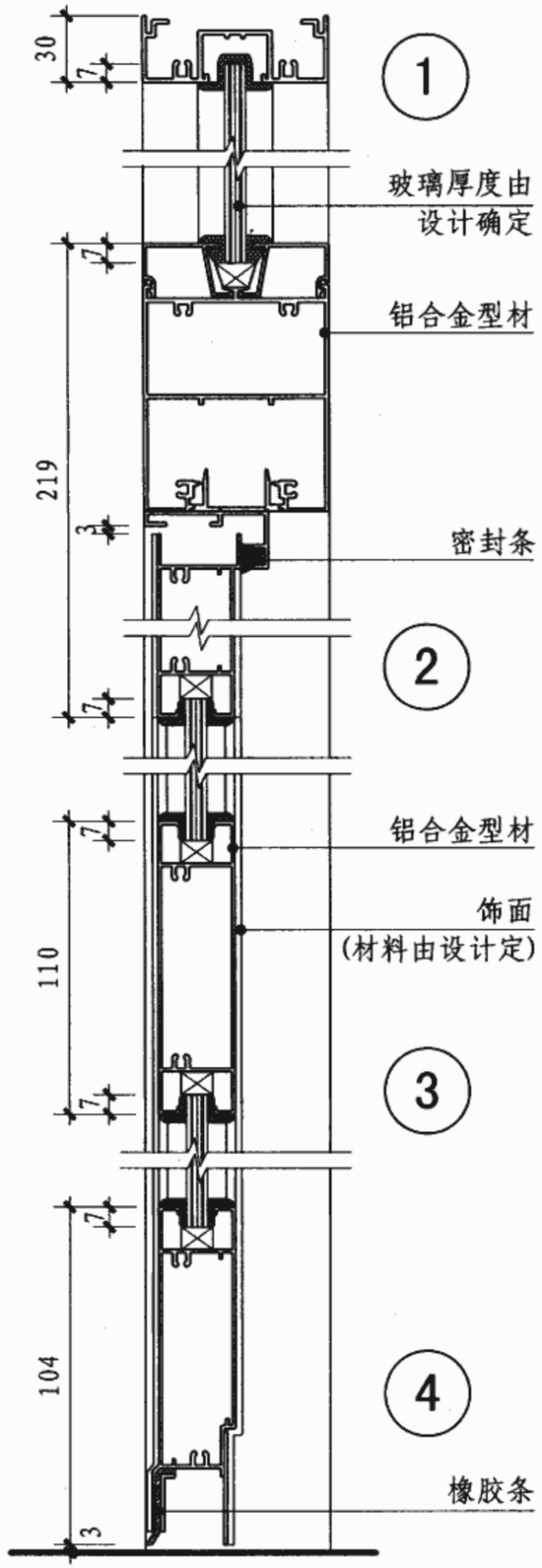

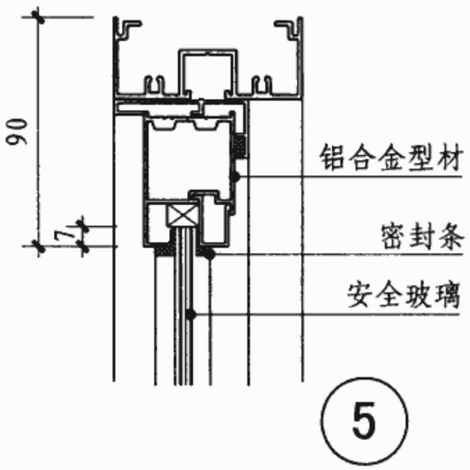

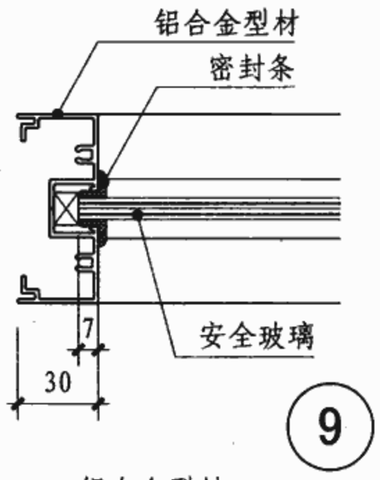

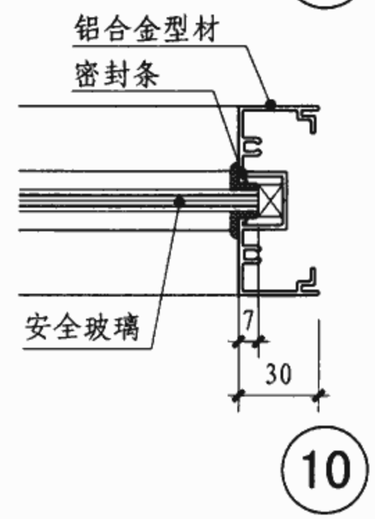

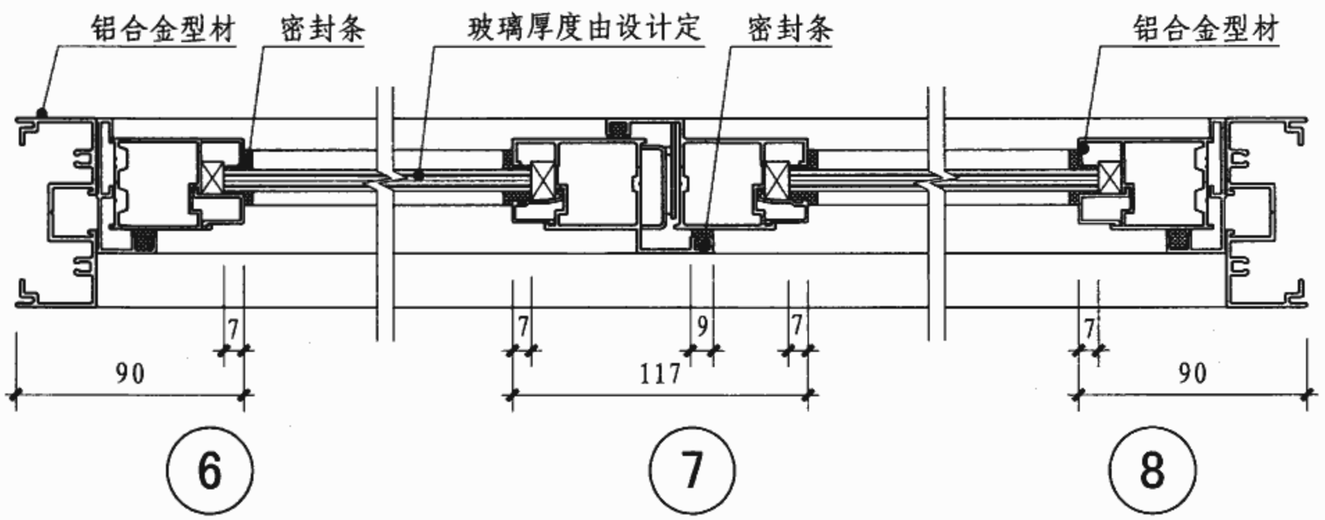

注：1. 铝合金门框料尺寸可根据工程设计由厂家提供，本图所注尺寸仅为示意。
2. 安全玻璃厚度需经强度计算确定。
3. 门框安装详见本图集PM19页。

平开铝合金门节点详图									图集号	06J902-1
审核	朱爱霞		校对	孙绍英		设计	郭雅娟		页	PM12

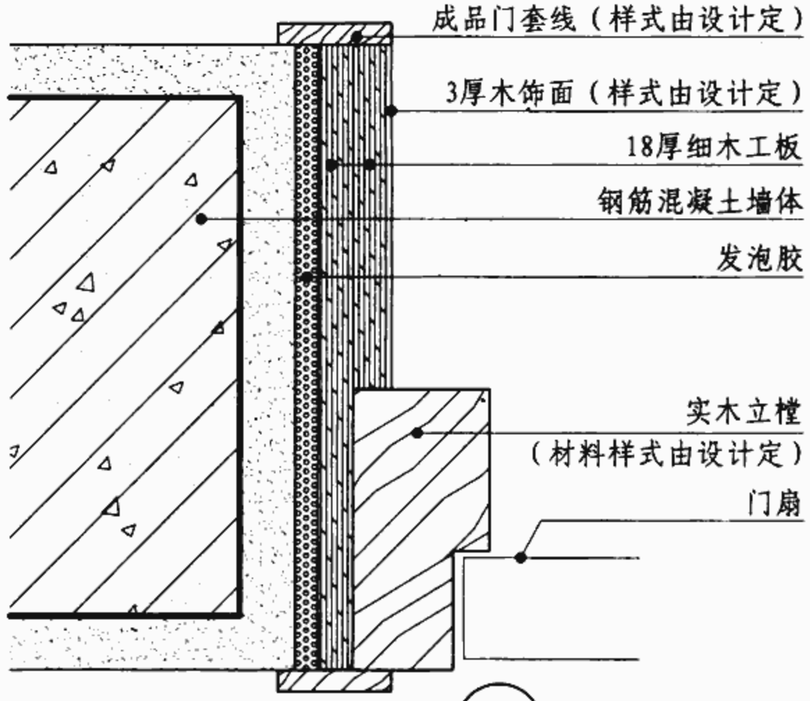

1 钢筋混凝土墙体

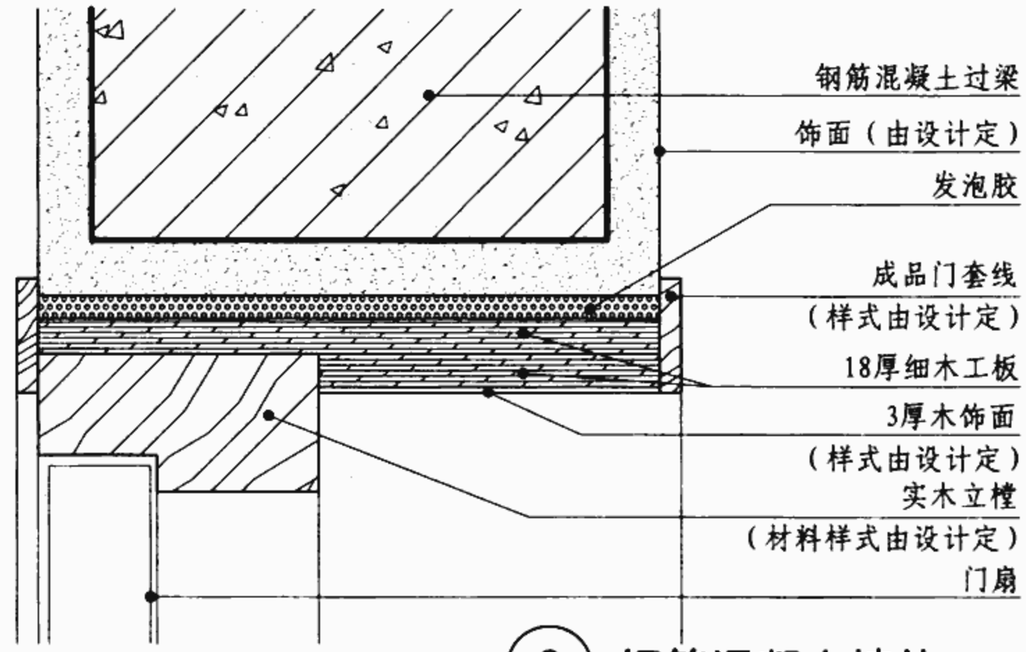

2 钢筋混凝土墙体

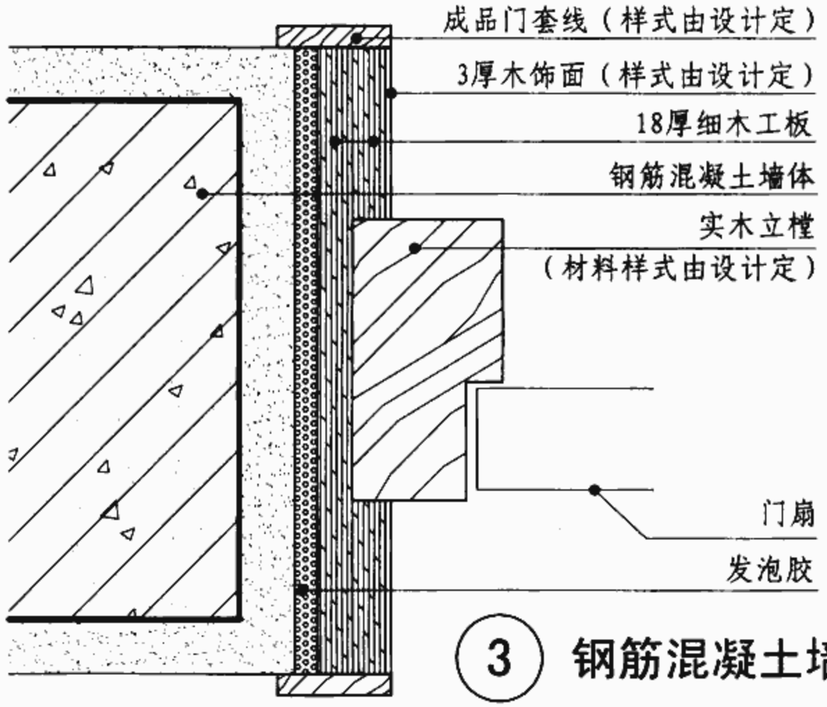

3 钢筋混凝土墙体

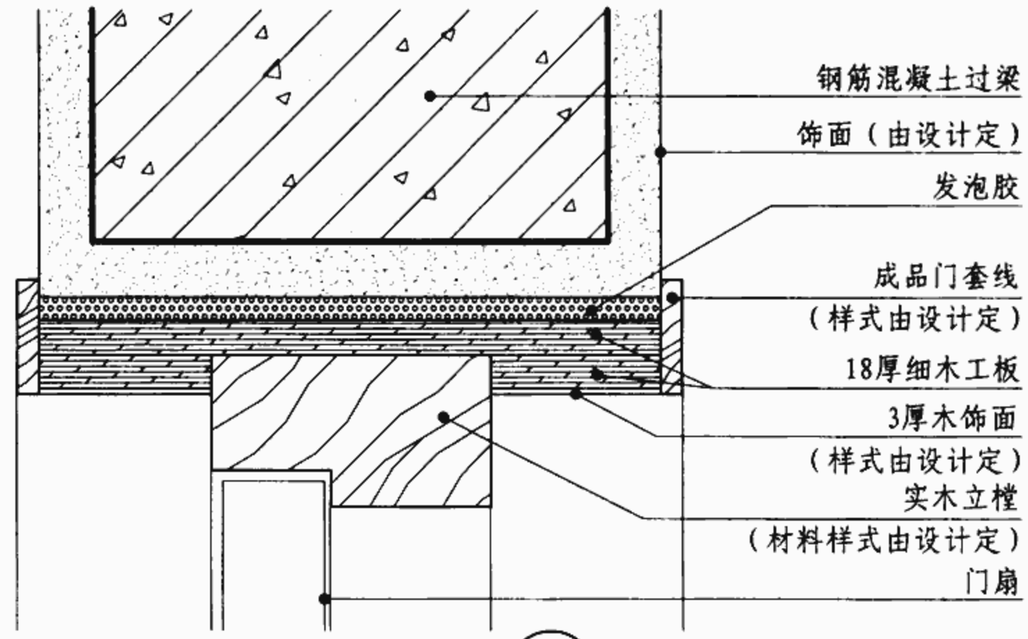

4 钢筋混凝土墙体

注：1. 本页所示为成品门套安装示意，具体门套尺寸由设计选定。
2. 本页门套安装做法同样适用于砖墙、加气块墙体、陶粒块墙体、条板墙体。

实木门框安装详图								图集号	06J902-1
审核	朱爱霞		校对	王淑俭		设计	郭雅娟	页	PM13

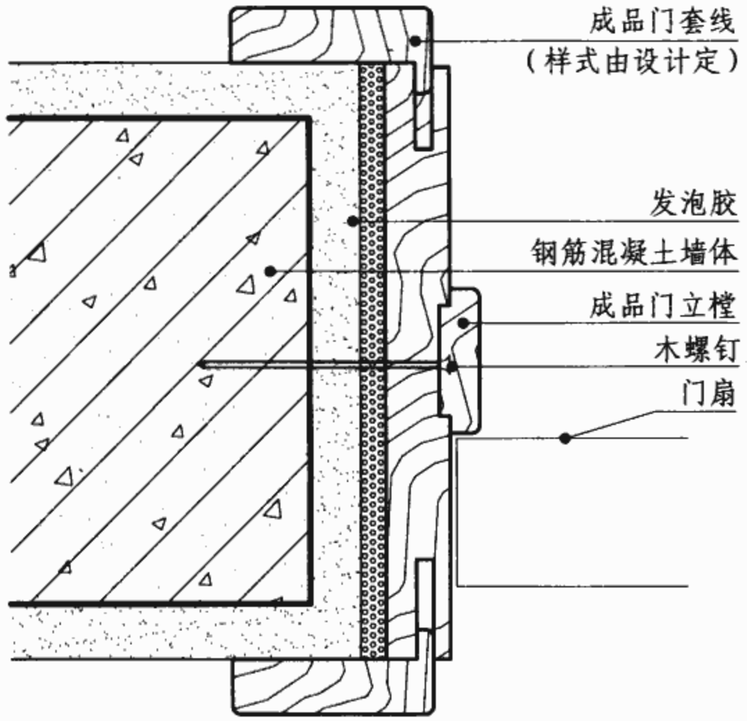

1 钢筋混凝土墙体

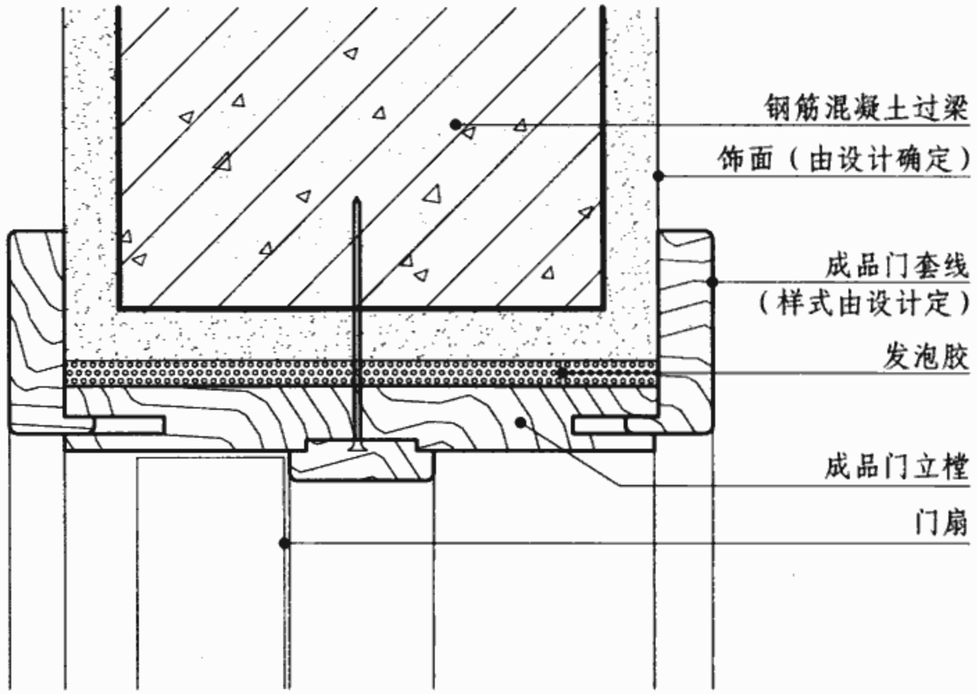

2 钢筋混凝土墙体

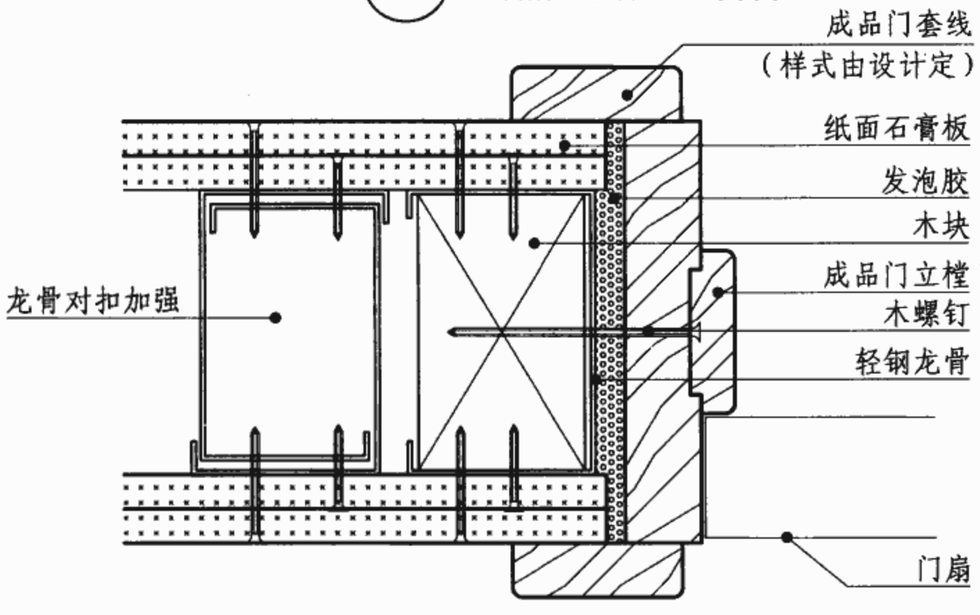

3 轻钢龙骨纸面石膏板墙体

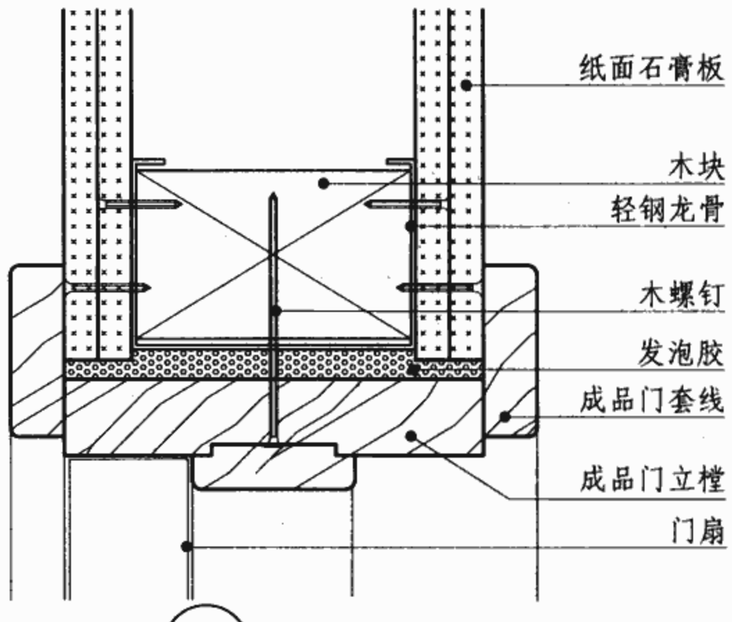

4 轻钢龙骨纸面石膏板墙体

注：1. 本页所示为成品门套安装示意，具体门套尺寸由设计选定。
2. 本页门套安装做法同样适用于砖墙、加气块墙体、陶粒块墙体、条板墙体。

实木门框安装详图								图集号	06J902-1
审核	朱爱霞		校对	王淑俭		设计	郭雅娟	页	PM14

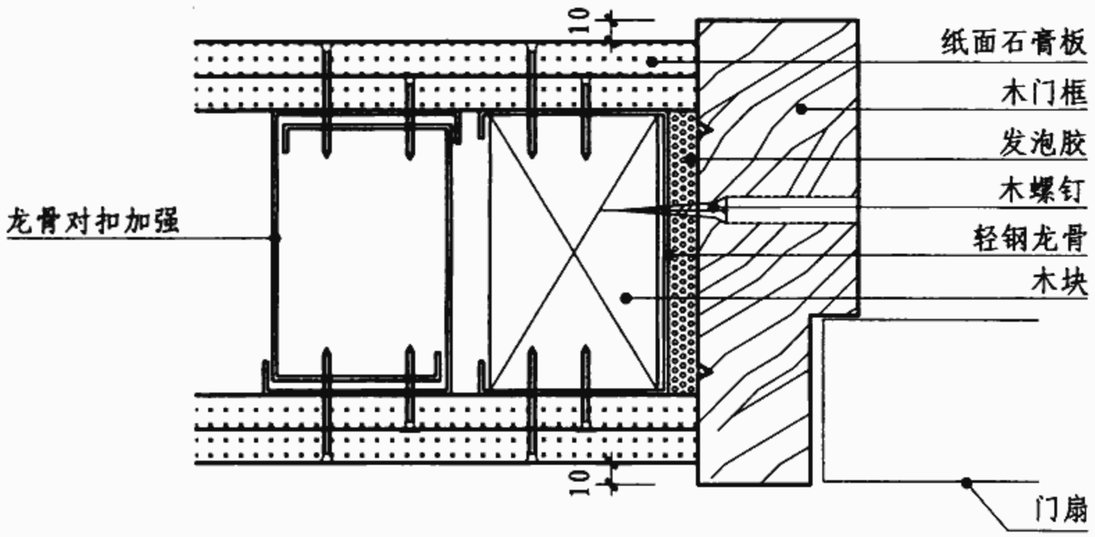

① 轻钢龙骨纸面石膏板墙体

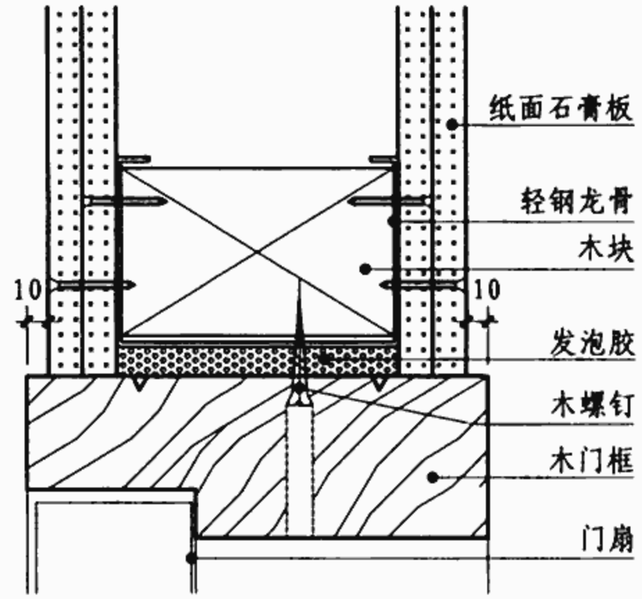

② 轻钢龙骨纸面石膏板墙体

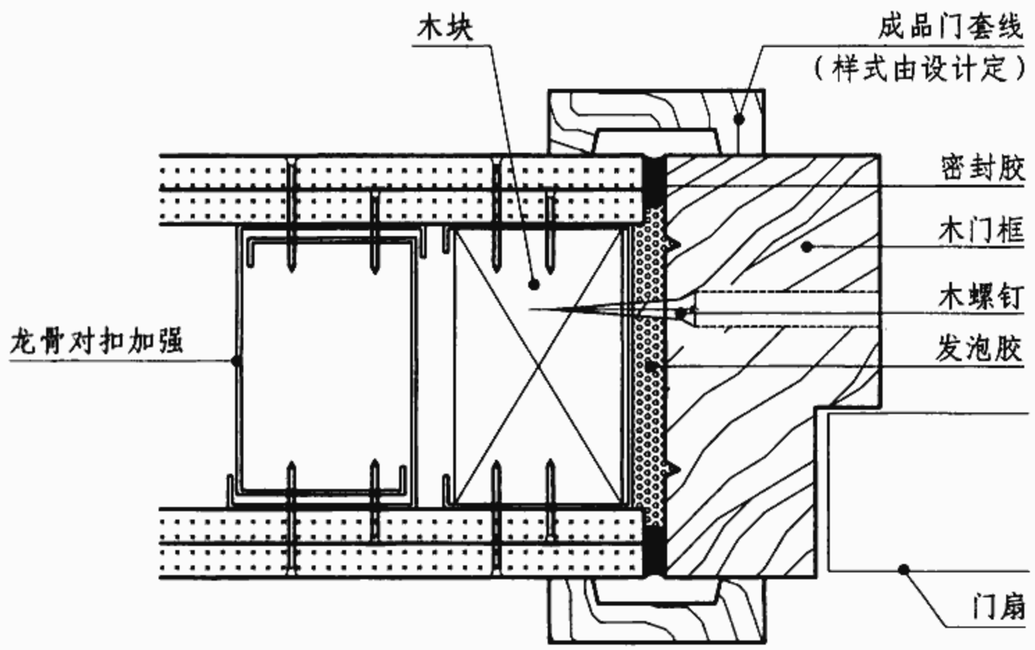

③ 轻钢龙骨纸面石膏板墙体

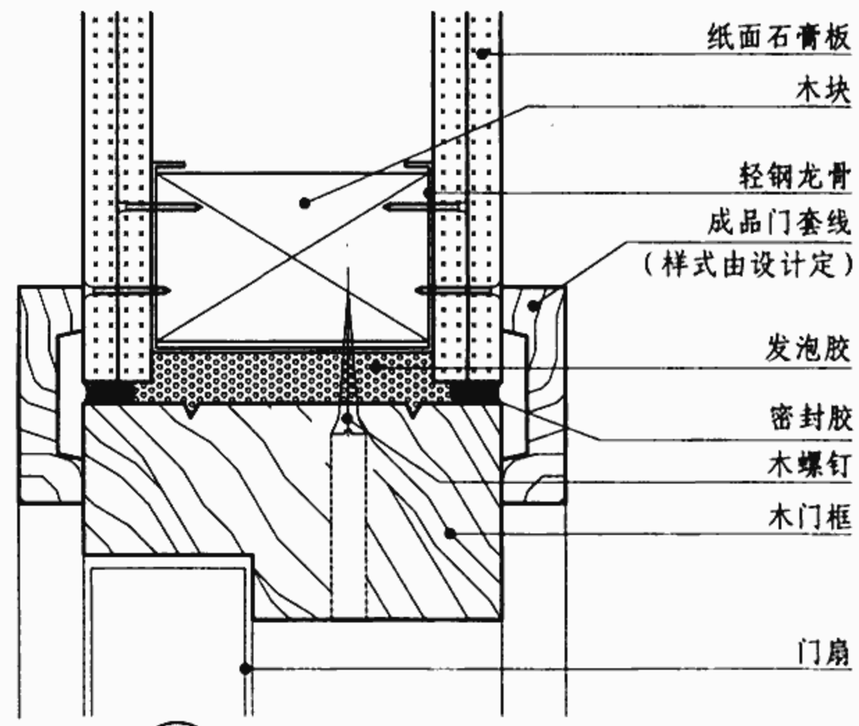

④ 轻钢龙骨纸面石膏板墙体

注：本页所示为成品门套安装示意，具体门套尺寸由设计选定。

实木门框安装详图								图集号	06J902-1
审核	朱爱霞		校对	王淑俭		设计	郭雅娟	页	PM15

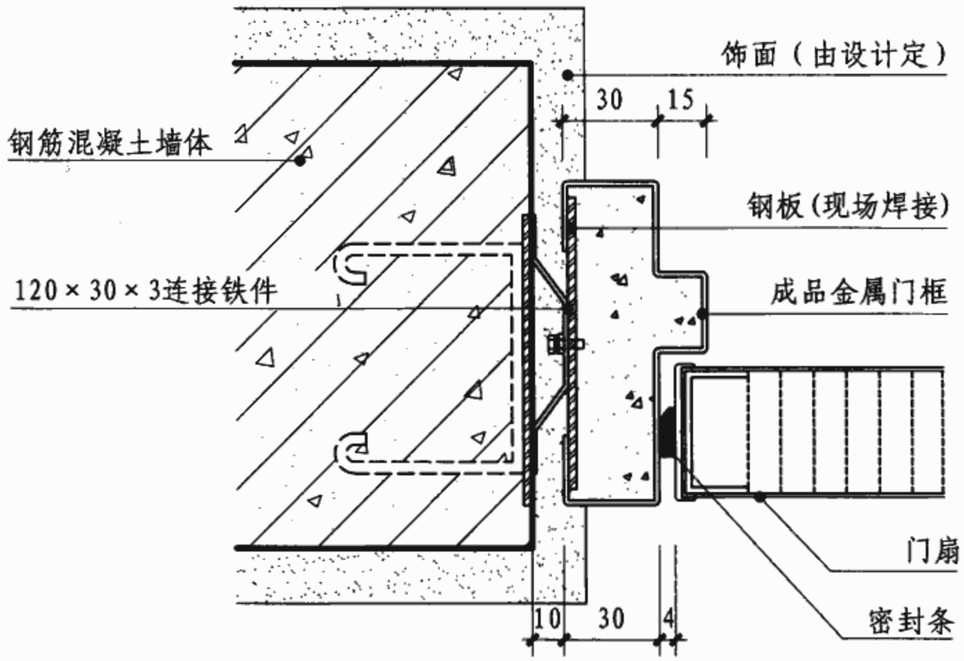

1 钢筋混凝土墙体

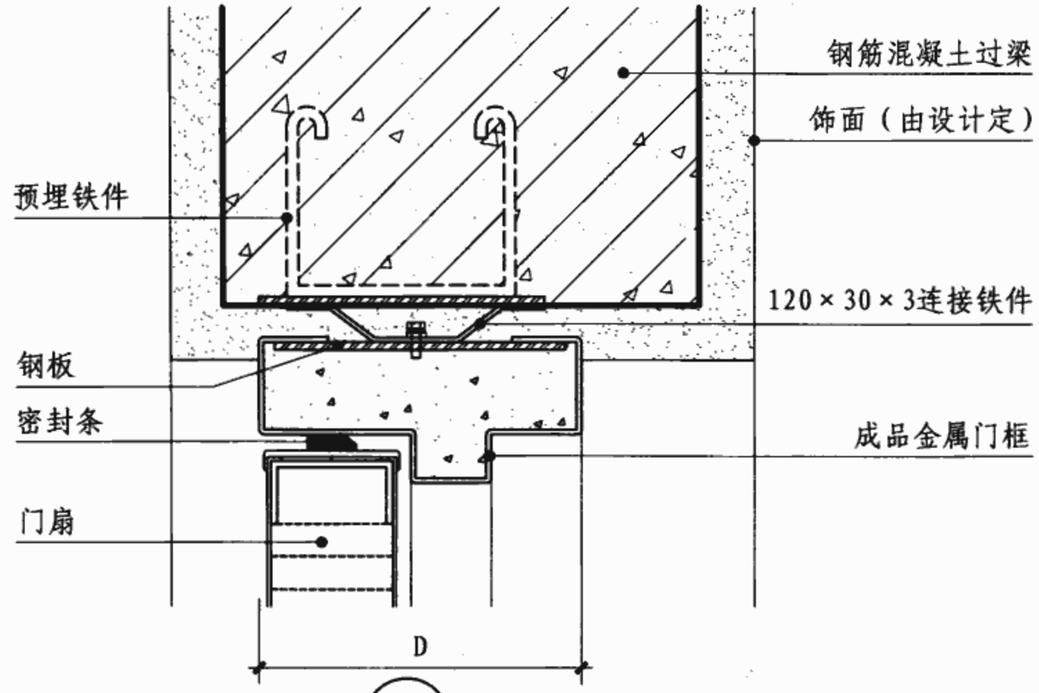

2 钢筋混凝土墙体

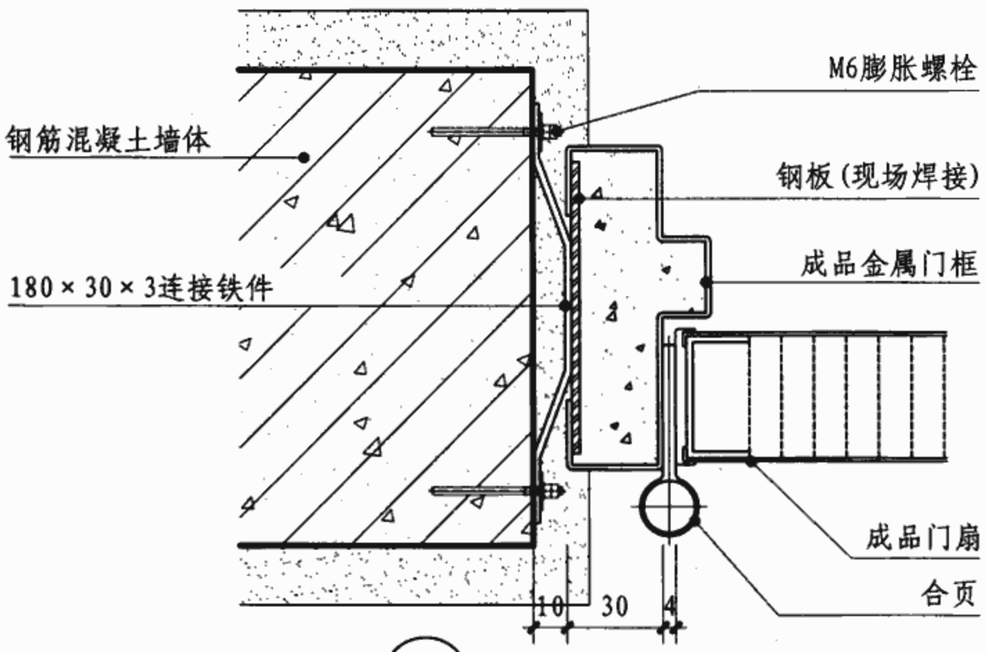

3 钢筋混凝土墙体

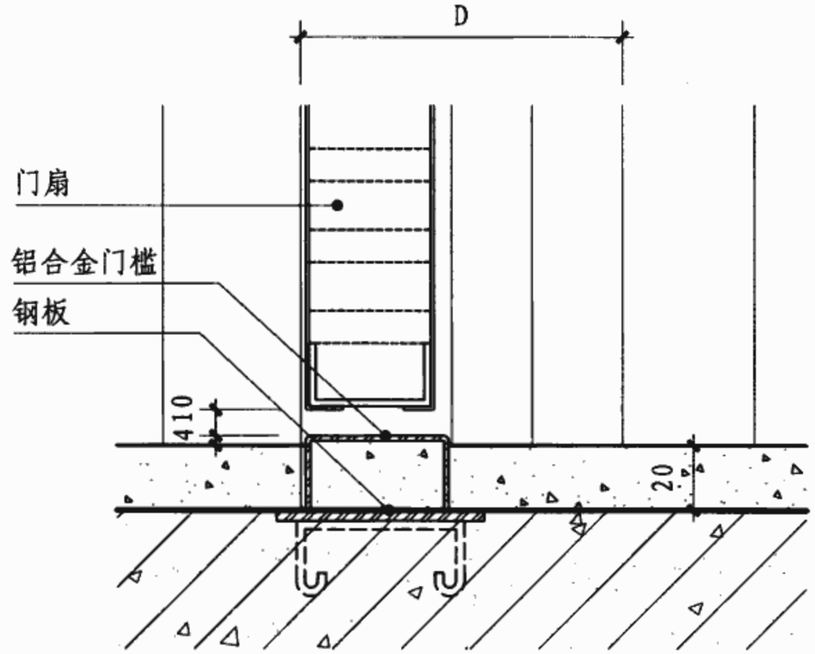

4 无门槛地面做法

注：1. 成品金属门框内应内填1：2.5水泥珍珠岩砂浆或1：3水泥砂浆，由施工单位现场灌注。
2. 医院内一般使用的为无门槛的做法，有特殊需要的位置可选用有门槛的做法。

成品金属门框安装详图								图集号	06J902-1
审核	朱爱霞		校对	王淑俭		设计	郭雅娟	页	PM16

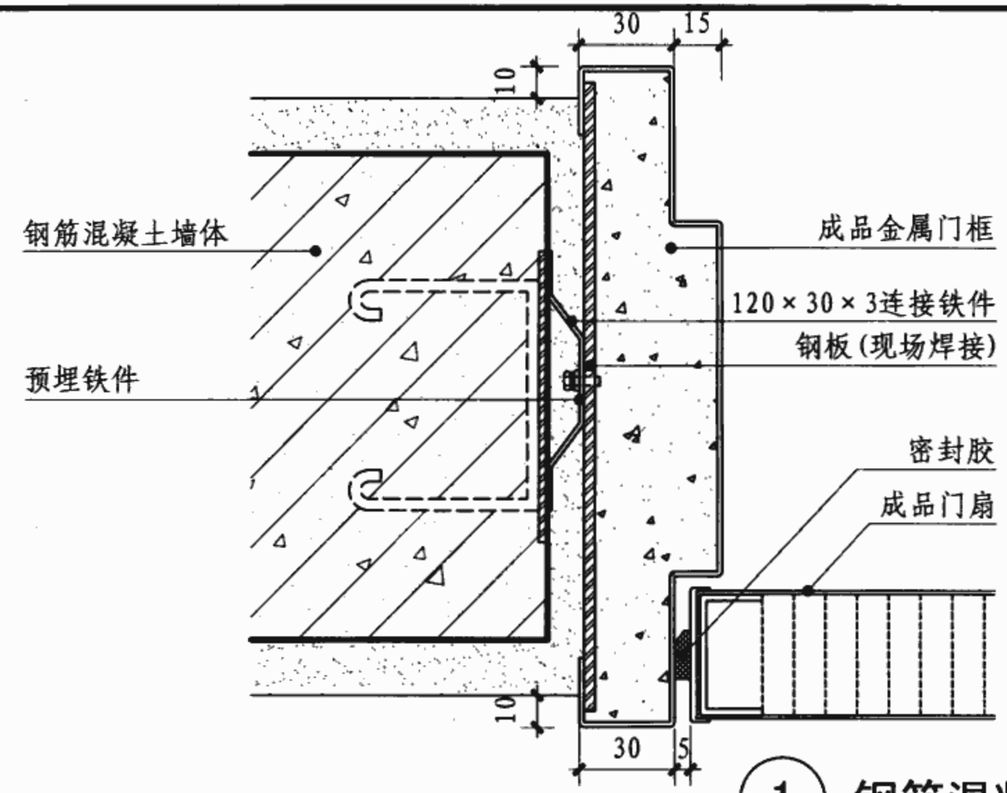

1 钢筋混凝土墙体

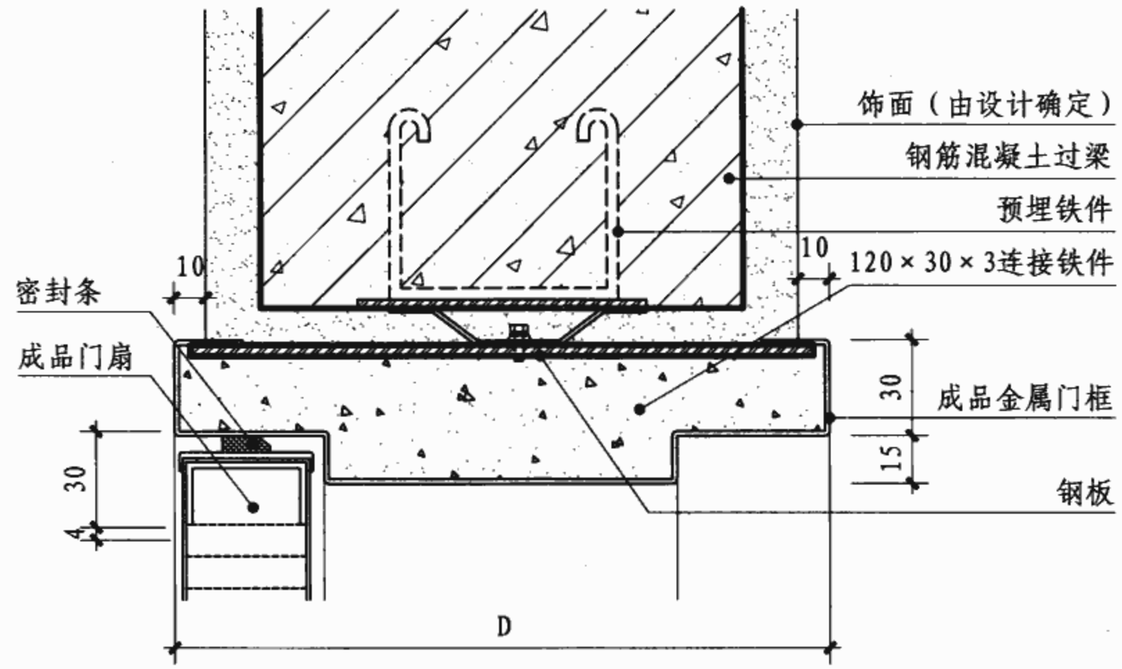

2 钢筋混凝土墙体

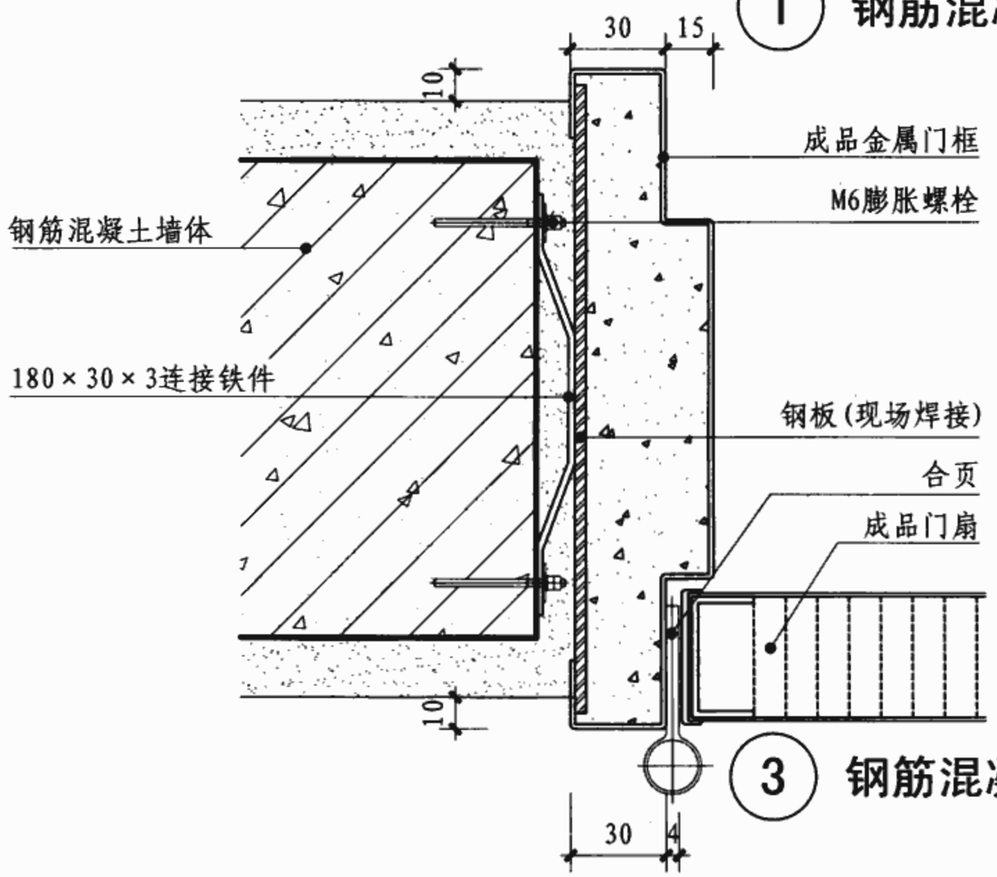

3 钢筋混凝土墙体

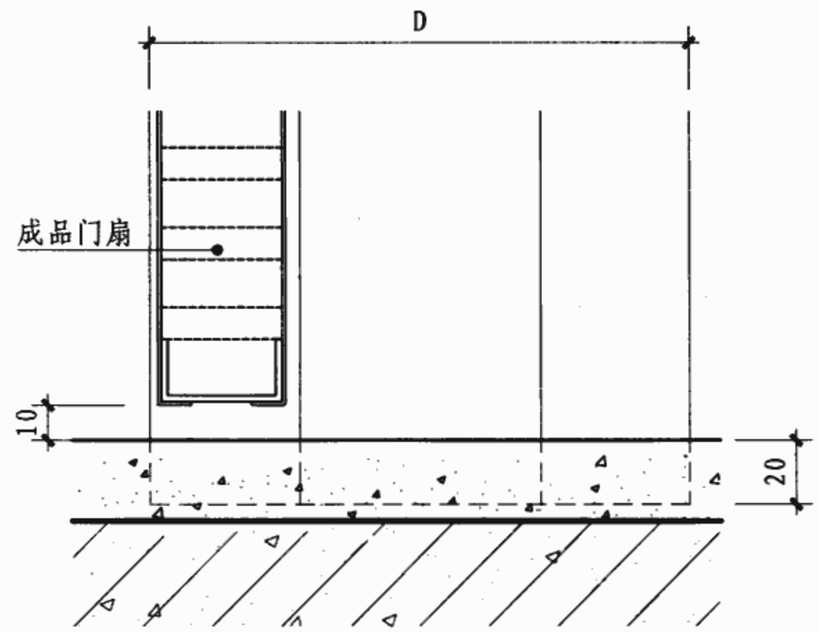

4 无门槛地面做法

注：1. 成品金属门框内应内填1：2.5水泥珍珠岩砂浆或1：3水泥砂浆，由施工单位现场灌注。
2. 医院内一般使用的为无门槛的做法，有特殊需要的位置可选用有门槛的做法。

成品金属门框安装详图								图集号	06J902-1
审核	朱爱霞		校对	王淑俭		设计	郭雅娟	页	PM17

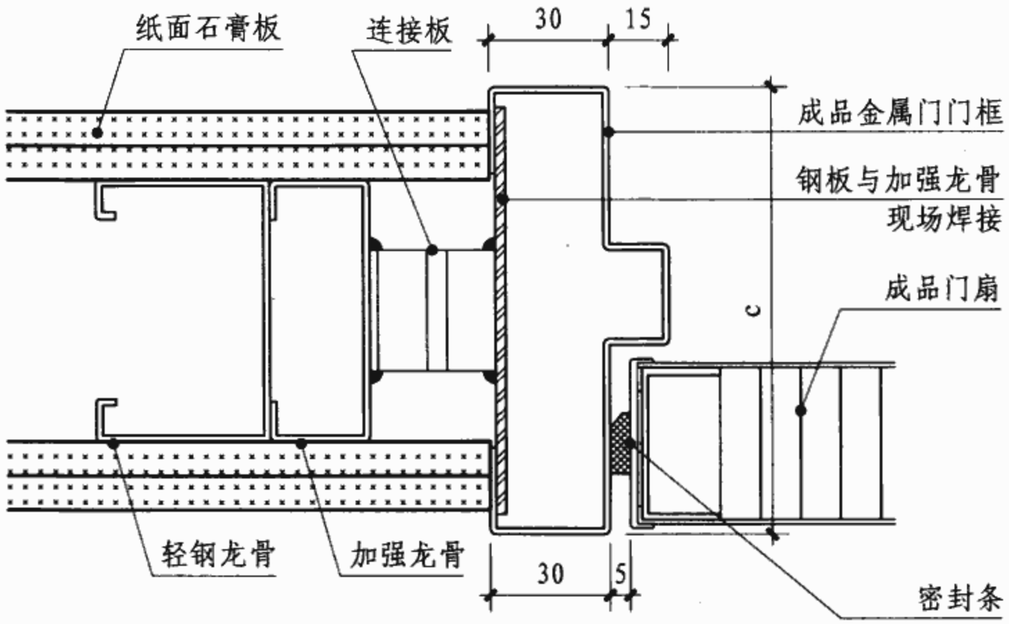

1 轻钢龙骨墙体

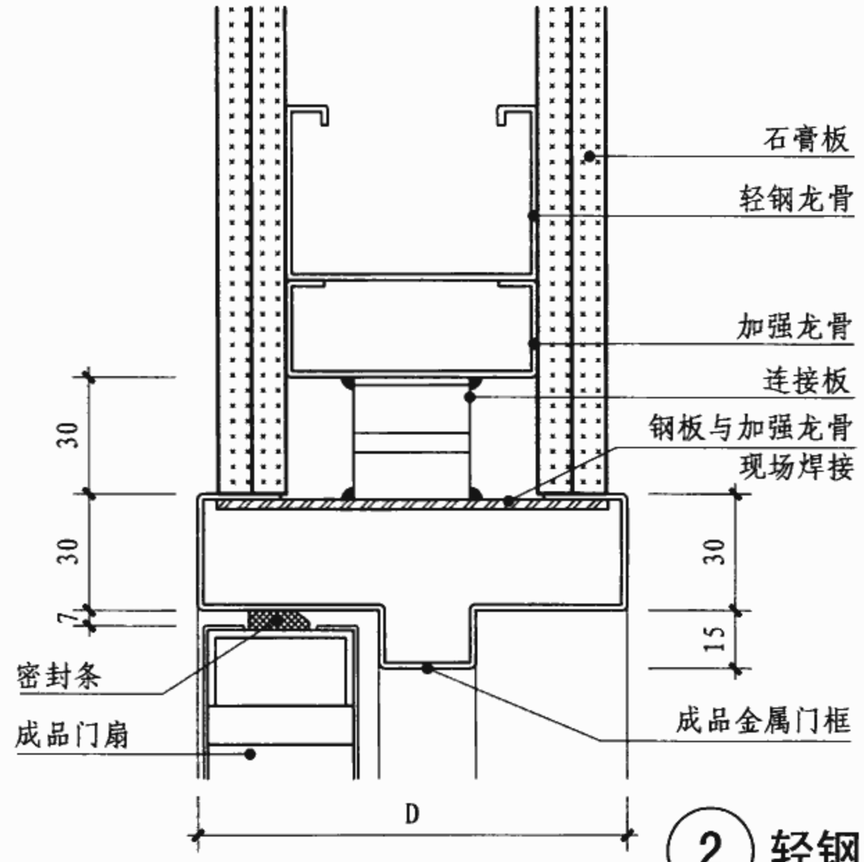

2 轻钢龙骨墙体

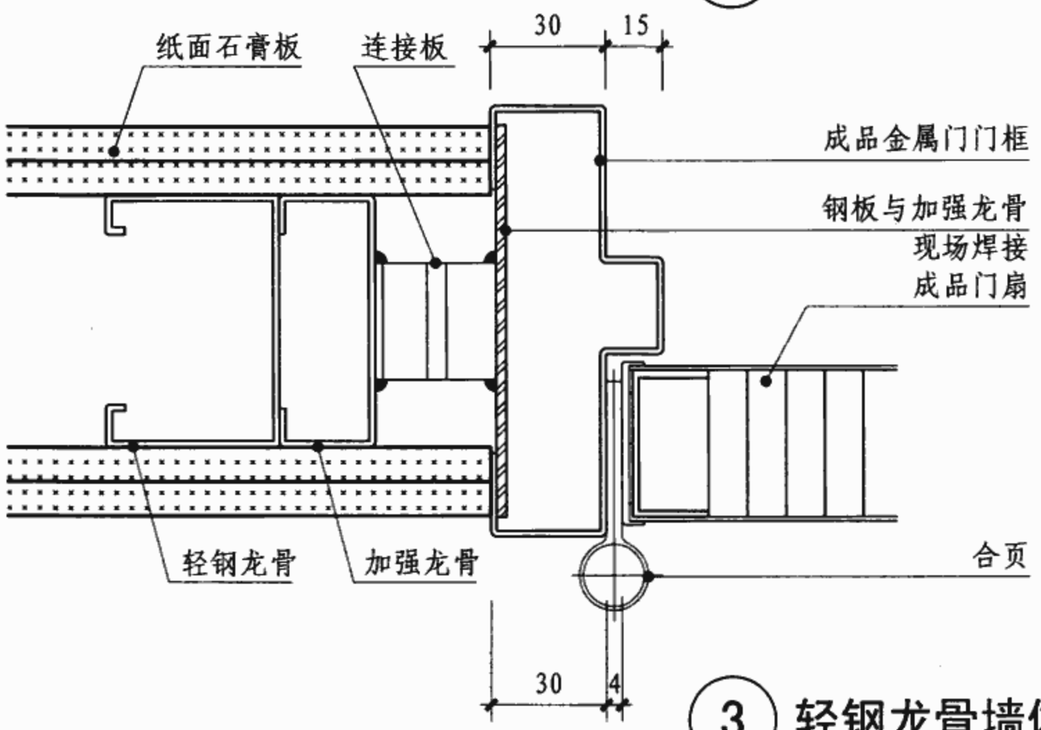

3 轻钢龙骨墙体

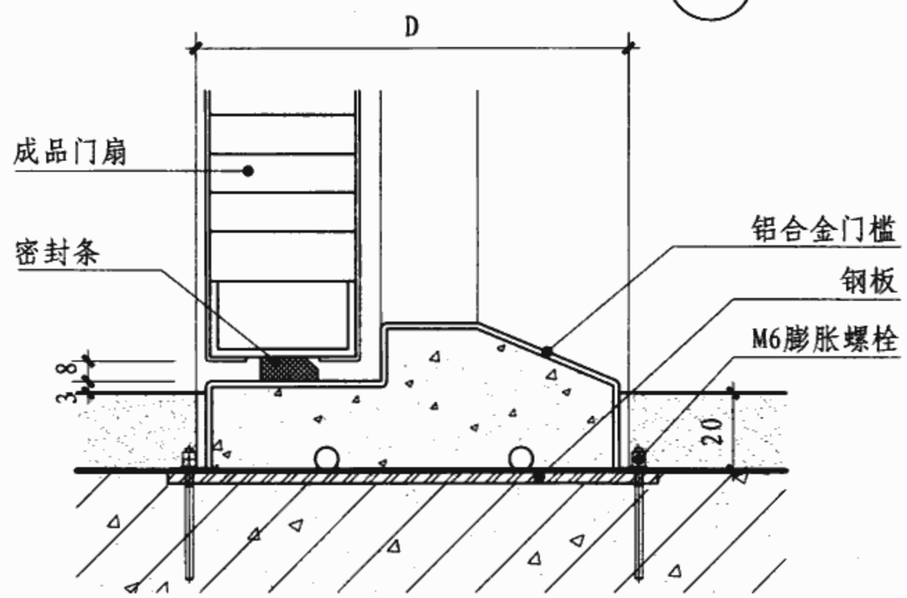

4 有门槛地面做法

成品金属门框安装详图								图集号	06J902-1
审核	朱爱霞		校对	王淑俭		设计	郭雅娟	页	PM18

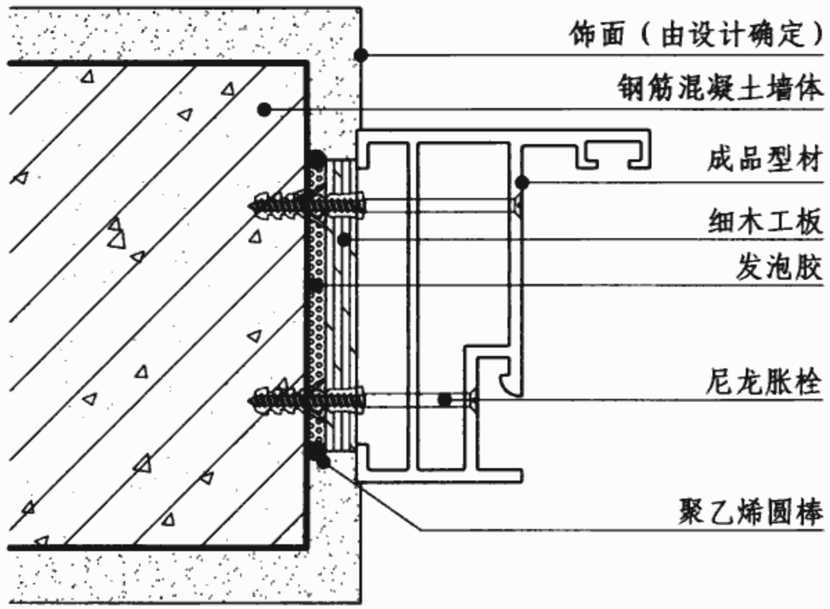

① 钢筋混凝土墙体

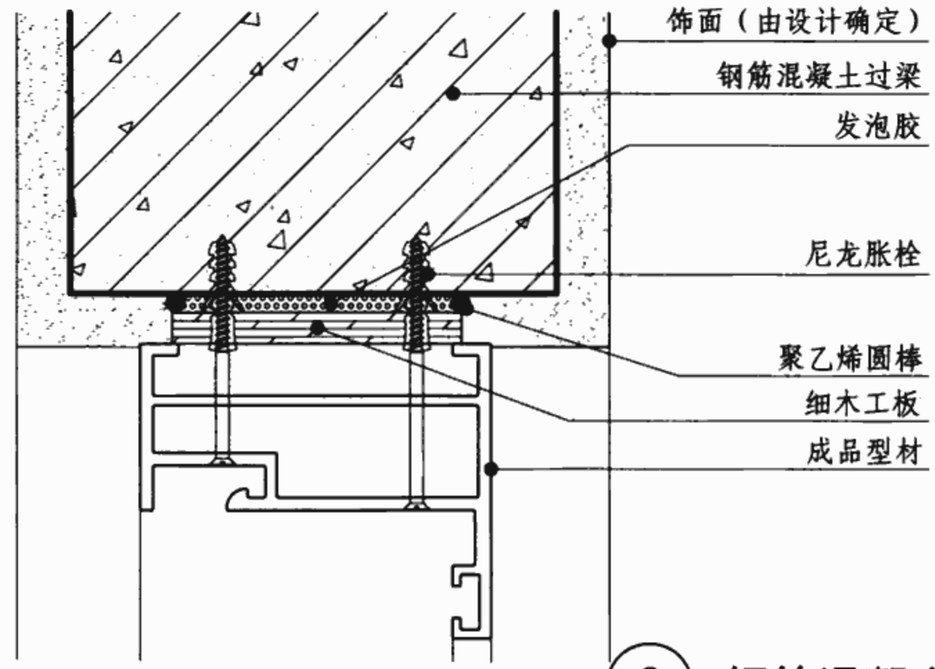

② 钢筋混凝土过梁

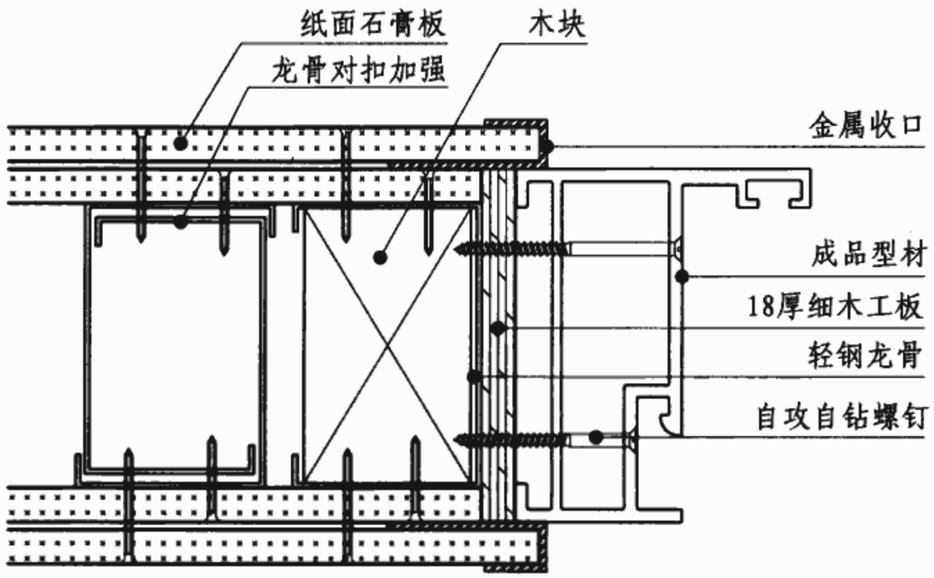

③ 轻钢龙骨石膏板墙体

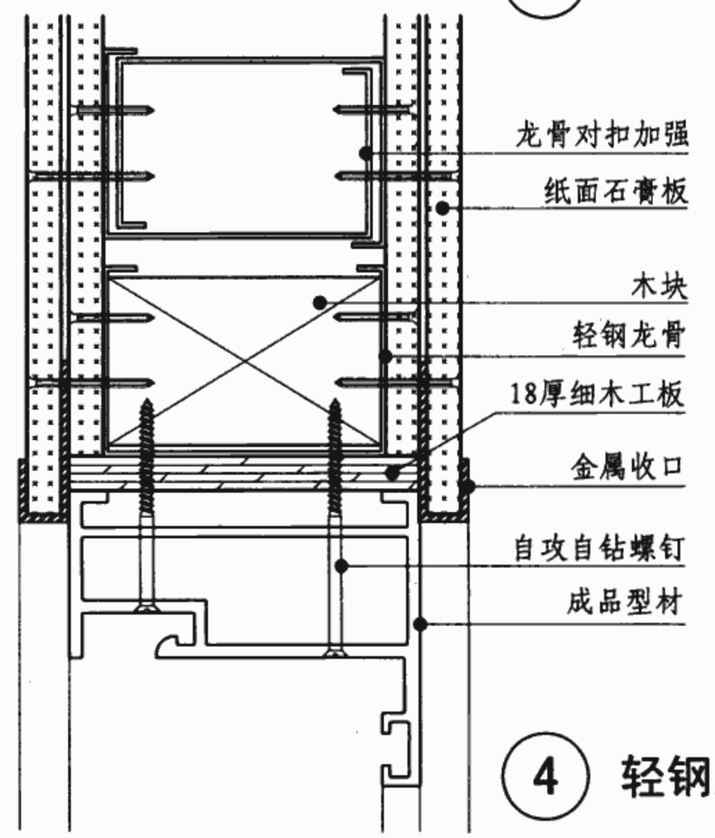

④ 轻钢龙骨石膏板墙体

注：1. 本页所示为成品型材安装示意，具体型材尺寸由设计选定。
2. 本页①②节点安装做法同样适用于砖墙、加气块墙体、陶粒块墙体，③④节点同样适用于条板墙体。

铝合金门框安装详图								图集号	06J902-1
审核	朱爱霞		校对	王淑俭		设计	郭雅娟	页	PM19

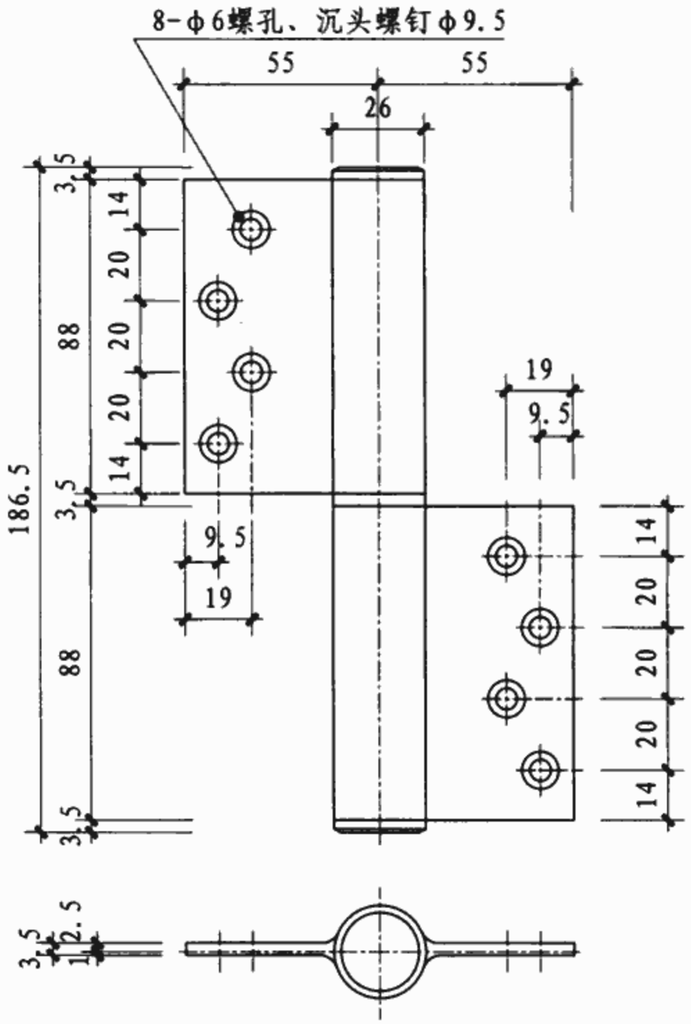

弹簧合页

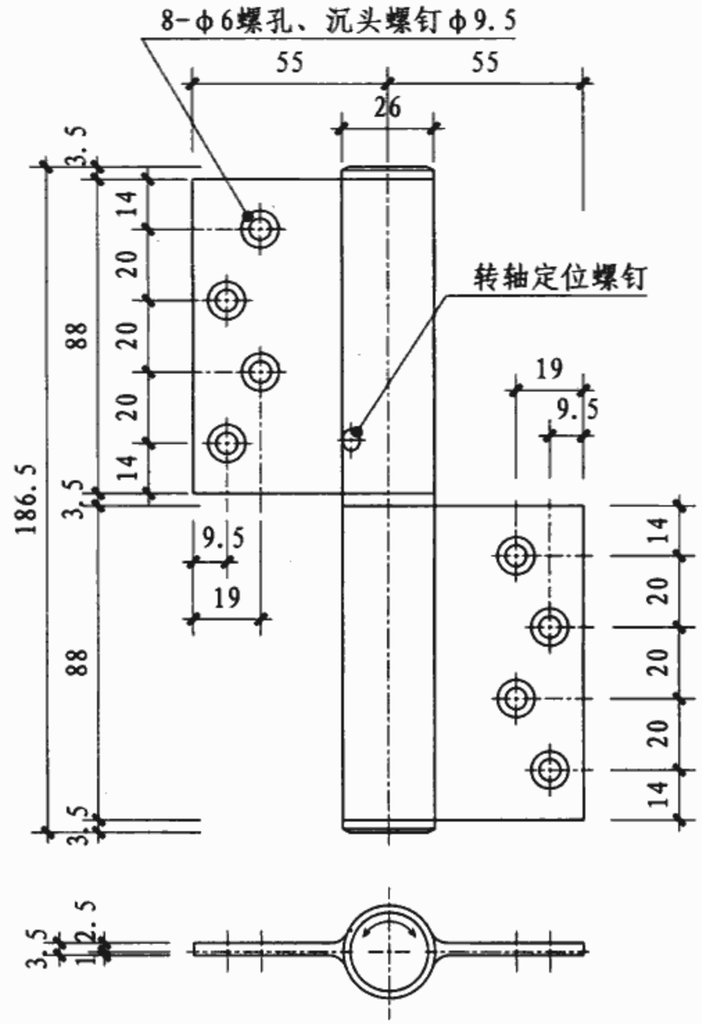

液压合页

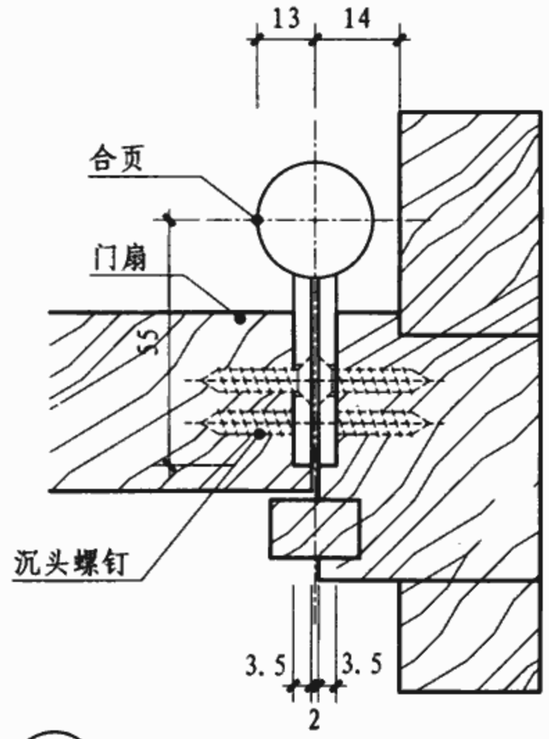

1 安装示意图（木门）

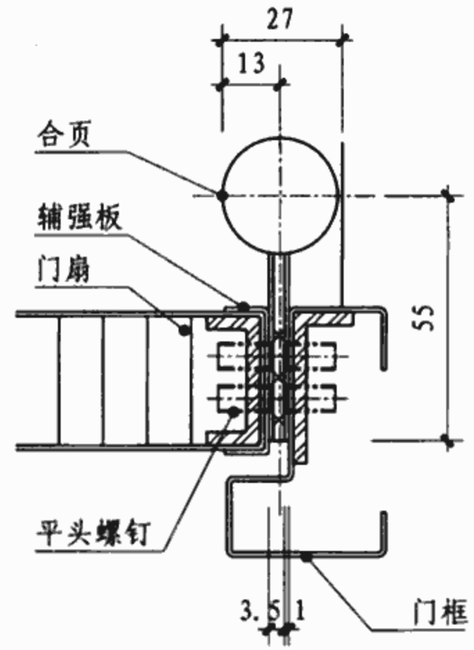

2 安装示意图（金属门）

合页选用参考数据表

型号	左开	1111L 1121L（棕色）	1111SL 1121SL（棕色）	1110L 1120L（棕色）
	右开	1111R 1121R（棕色）	1111SR 1121SR（棕色）	1110R 1120R（棕色）
适用门体		木门、轻型钢质门		
适用门体尺寸		W≤850(mm) H≤2200(mm) b≥30(mm)		
适用门重量		≤35(kg)		
标准闭门力		7.9(N/m)		—
停开功能		无	有	—
停开角度		无	85°	—
最大开门角度		180° 向左或向右单一方向开启		

注：1. 平开门在医院中宜使用半自动和自动开启方式。
2. 弹簧合页控制关门力，液压合页控制关门速度，由设计根据工程配合厂家选定。
3. 本页根据建和商事株式会社日东工牌产品提供的技术资料编制。

半自动平开门合页（铰链）安装图							图集号	06J902-1
审核	朱爱霞		校对	王淑俭		设计	郭雅娟	页	PM20

洞口尺寸(mm)			1600		1800	2100
框口尺寸(mm)			1570		1770	2070
2200(2400)	2185(2385)	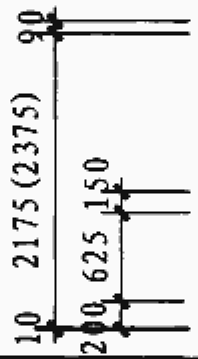	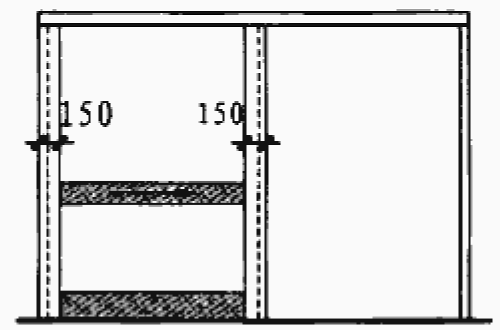	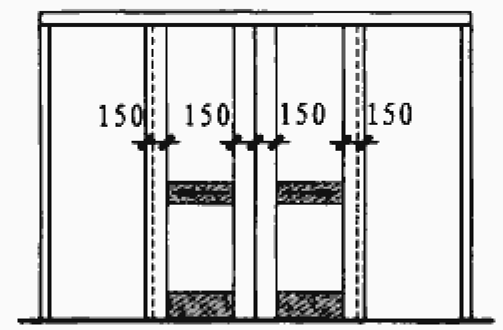	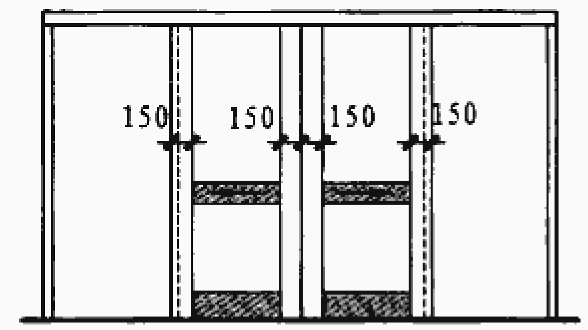	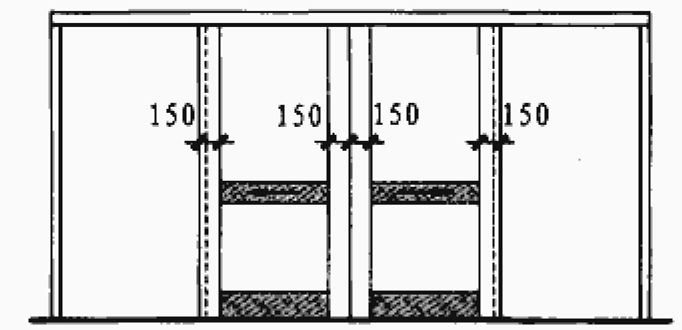
		选用代号	TMM1外 TGM1外 TZM1外 -1622(1624)	TMM1外 TGM1外 TZM1外 -1622a(1624a)	TMM1外 TGM1外 TZM1外 -1822(1824)	TMM1外 TGM1外 TZM1外 -2122(2124)
2200(2400)	2185(2385)	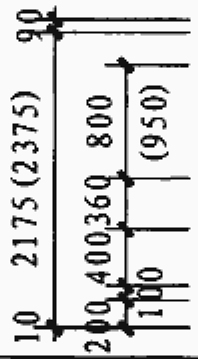	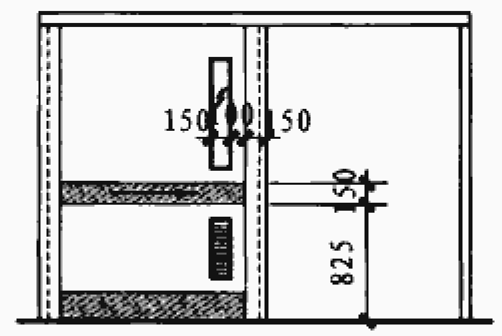	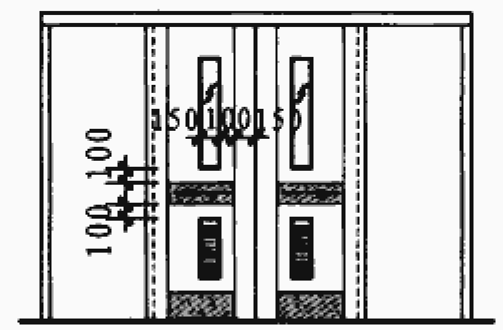	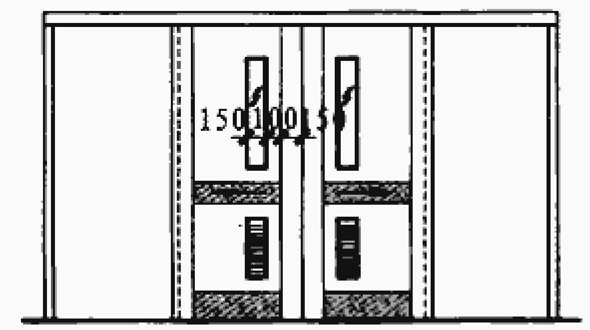	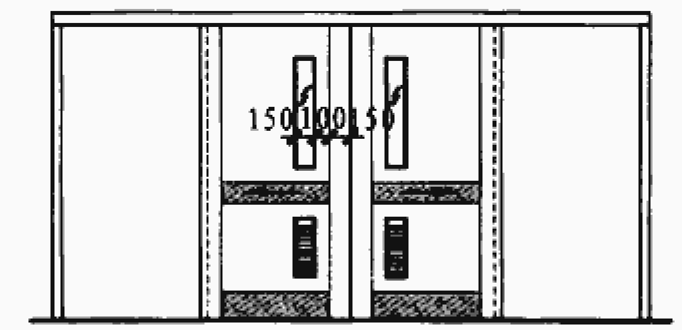
		选用代号	TMM2外 TGM2外 TZM2外 -1622(1624)	TMM2外 TGM2外 TZM2外 -1622a(1624a)	TMM2外 TGM2外 TZM2外 -1822(1824)	TMM2外 TGM2外 TZM2外 -2122(2124)
2200(2400)	2185(2385)	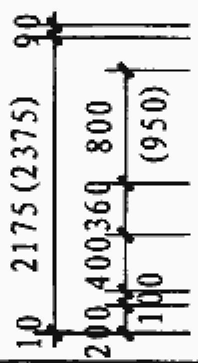	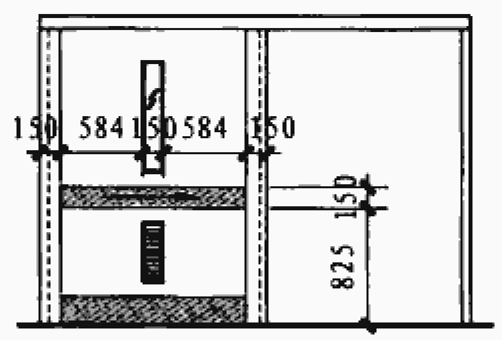	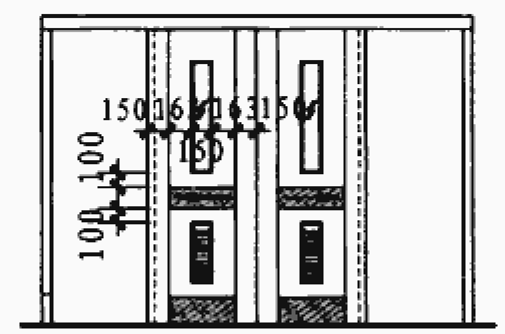	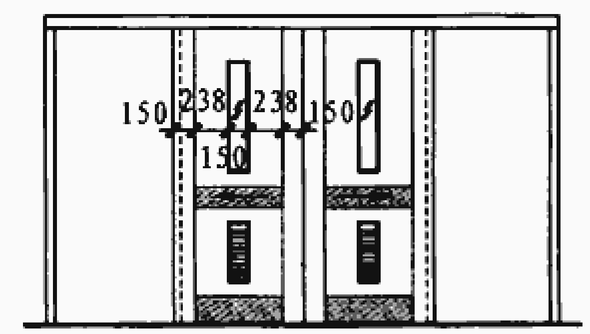	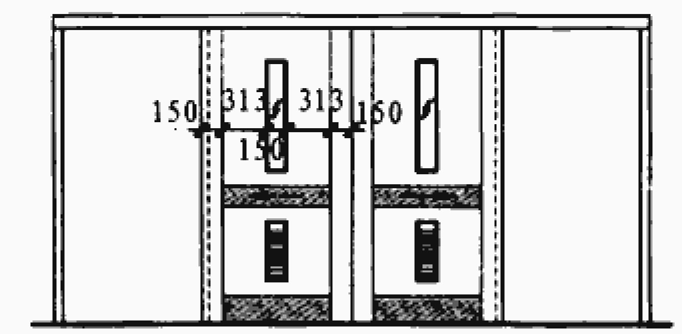
		选用代号	TMM3外 TGM3外 TZM3外 -1622(1624)	TMM3外 TGM3外 TZM3外 -1622a(1624a)	TMM3外 TGM3外 TZM3外 -1822(1824)	TMM3外 TGM3外 TZM3外 -2122(2124)
2200(2400)	2185(2385)	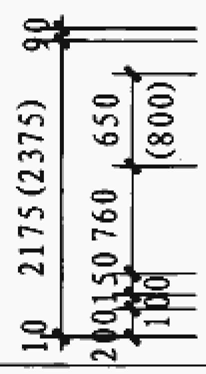	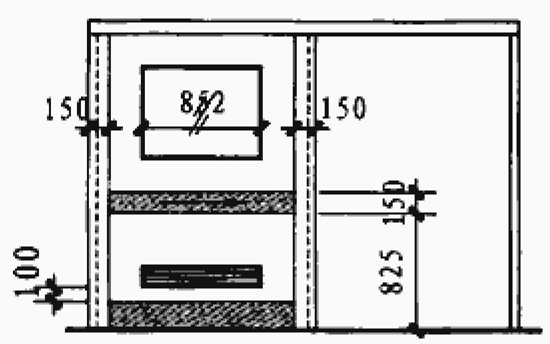	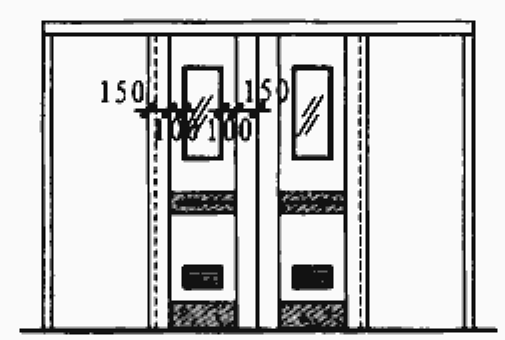	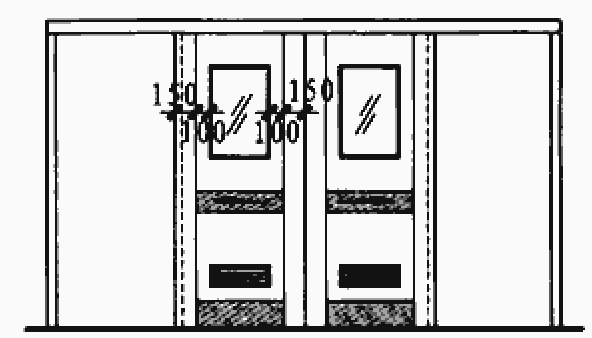	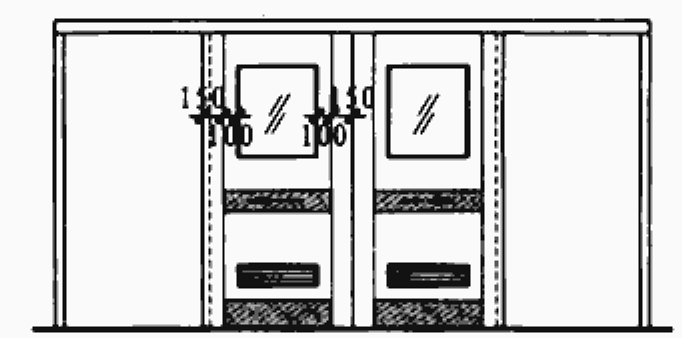
		选用代号	TMM4外 TGM4外 TZM4外 -1622(1624)	TMM4外 TGM4外 TZM4外 -1622a(1624a)	TMM4外 TGM4外 TZM4外 -1822(1824)	TMM4外 TGM4外 TZM4外 -2122(2124)
平面简图			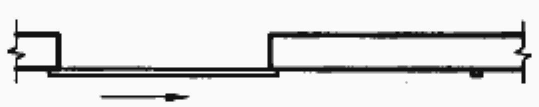			

注：1. TMM为推拉木门，TGM为推拉钢门，TZM为推拉自动门，图中灰色表示为不锈钢防护板。
2. 选用推拉钢门时可取消不锈钢防护板，钢门轨盒高度按节点图所示。
3. 门下留10缝，当利用门缝作为房间通风时，百叶取消，缝宽30～50。
4. 百叶可以根据房间功能需要由设计选定。

外挂明装推拉门选用表

图集号	06J902-1
审核 朱爱霞 校对 王惠春 设计 李薇	页 TM1

洞口尺寸(mm)		1600			1800		2100	
2200(2400)	框口尺寸(mm)	1570			1770		2070	
	2185(2385)	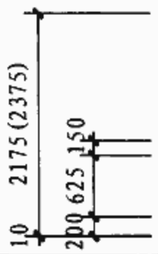	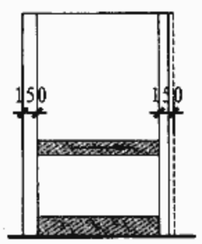	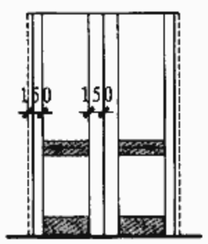	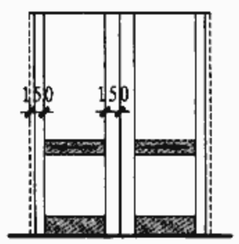		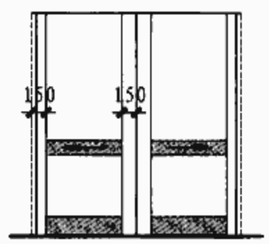	
	选用代号	TMM1暗 TGM1暗 TZM1暗	-1622(1624)	TMM1暗 TGM1暗 TZM1暗	-1622a(1624a)	TMM1暗 TGM1暗 TZM1暗	-1822(1824)	TMM1暗 TGM1暗 TZM1暗	-2122(2124)
2200(2400)	2185(2385)	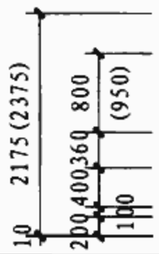	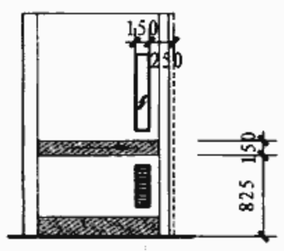	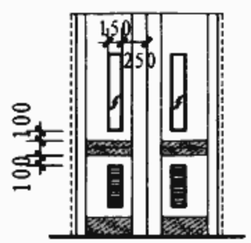	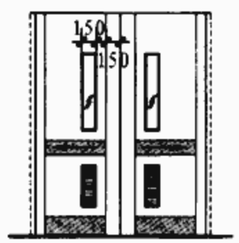		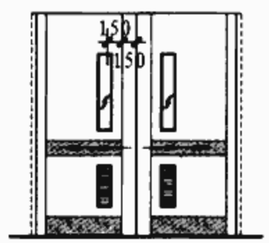	
	选用代号	TMM2暗 TGM2暗 TZM2暗	-1622(1624)	TMM2暗 TGM2暗 TZM2暗	-1622a(1624a)	TMM2暗 TGM2暗 TZM2暗	-1822(1824)	TMM2暗 TGM2暗 TZM2暗	-2122(2124)
2200(2400)	2185(2385)		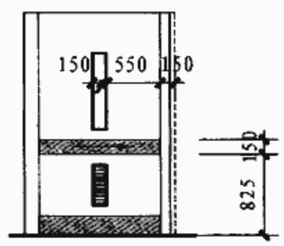	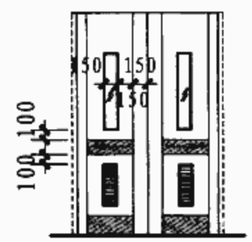	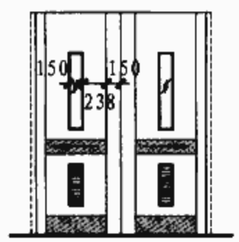		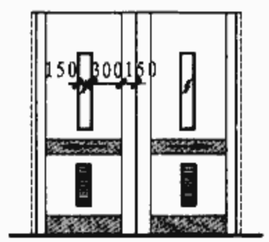	
	选用代号	TMM3暗 TGM3暗 TZM3暗	-1622(1624)	TMM3暗 TGM3暗 TZM3暗	-1622a(1624a)	TMM3暗 TGM3暗 TZM3暗	-1822(1824)	TMM3暗 TGM3暗 TZM3暗	-2122(2124)
2200(2400)	2185(2385)		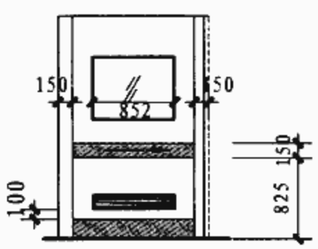	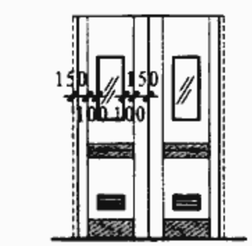	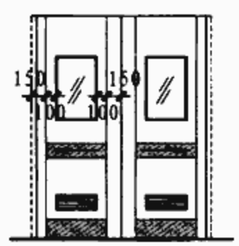		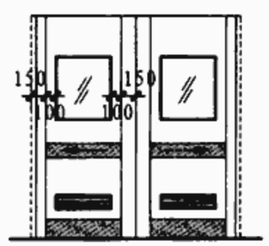	
	选用代号	TMM4暗 TGM4暗 TZM4暗	-1622(1624)	TMM4暗 TGM4暗 TZM4暗	-1622a(1624a)	TMM4暗 TGM4暗 TZM4暗	-1822(1824)	TMM4暗 TGM4暗 TZM4暗	-2122(2124)
平面简图		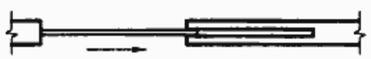		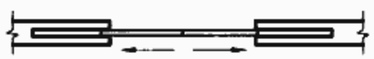				

注：1. TMM为推拉木门，TGM为推拉钢门，TZM为推拉自动门，图中灰色表示为不锈钢防护板。
2. 选用推拉钢门时可取消不锈钢防护板，钢门轨盒高度按节点图所示。
3. 门下留10缝，当利用门缝作为房间通风时，百叶取消，缝宽30～50。
4. 百叶可以根据房间功能需要由设计选定。

暗装推拉门选用表

图集号	06J902-1
页	TM2

审核	朱爱霞	校对	王惠春	设计	李薇

洞口尺寸(mm)	2400	2700	3000	3600	4200
框口尺寸(mm)	2330	2630	2930	3530	4130
2200(2400) 2190(2390)	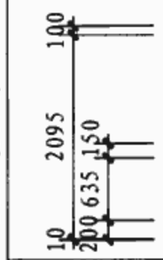 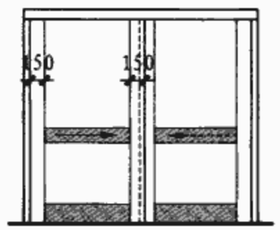	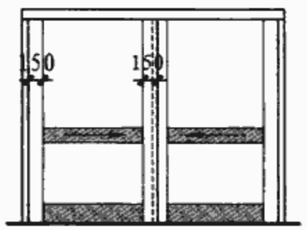	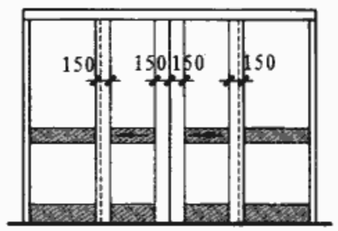	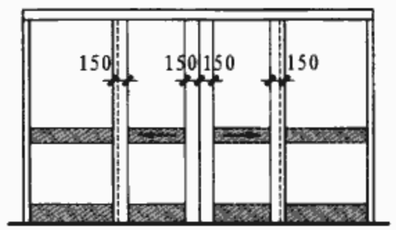	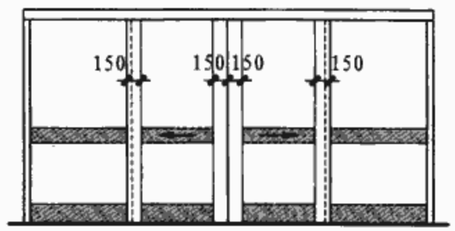
选用代号	TMM1明 TGM1明 TZM1明 -2422(2424)	TMM1明 TGM1明 TZM1明 -2722(2724)	TMM1明 TGM1明 TZM1明 -3022(3024)	TMM1明 TGM1明 TZM1明 -3622(3624)	TMM1明 TGM1明 TZM1明 -4222(4224)
2200(2400) 2190(2390)	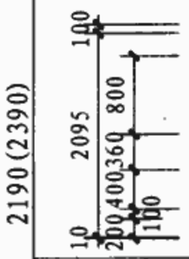 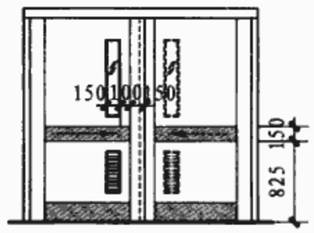	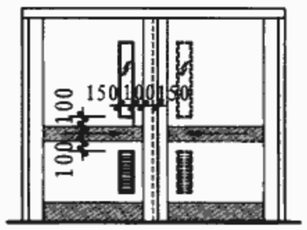	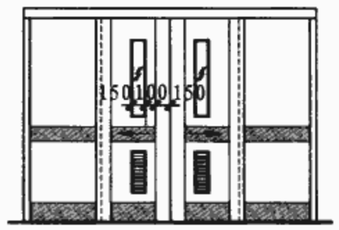	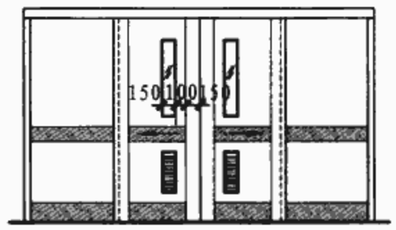	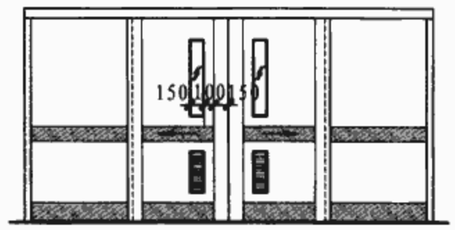
选用代号	TMM2明 TGM2明 TZM2明 -2422(2424)	TMM2明 TGM2明 TZM2明 -2722(2724)	TMM2明 TGM2明 TZM2明 -3022(3924)	TMM2明 TGM2明 TZM2明 -3622(3624)	TMM2明 TGM2明 TZM2明 -4222(4224)
2200(2400) 2190(2390)	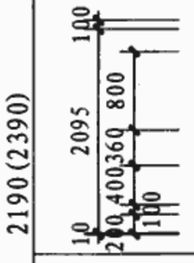 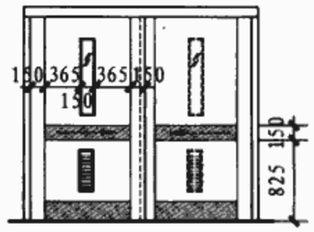	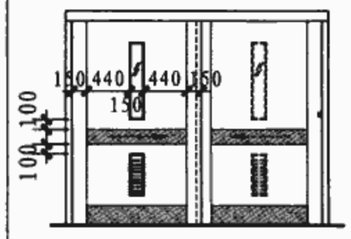	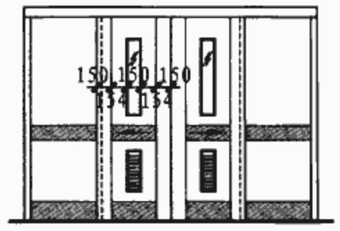	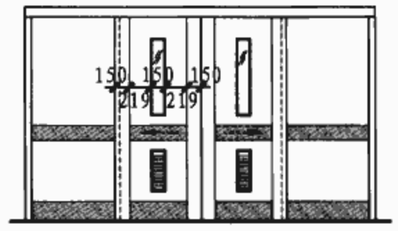	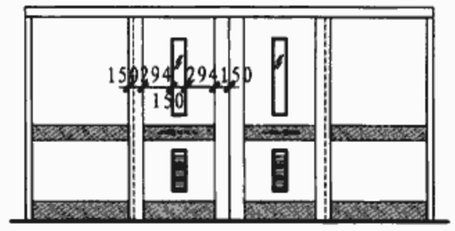
选用代号	TMM3明 TGM3明 TZM3明 -2422(2424)	TMM3明 TGM3明 TZM3明 -2722(2724)	TMM3明 TGM3明 TZM3明 -3022(3024)	TMM3明 TGM3明 TZM3明 -3622(3624)	TMM3明 TGM3明 TZM3明 -4222(4224)
2200(2400) 2190(2390)	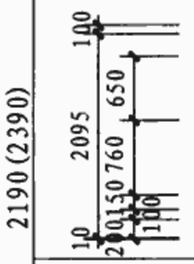 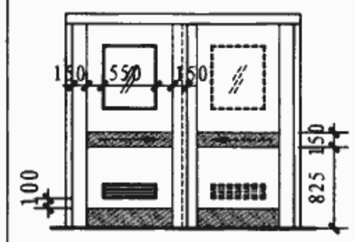	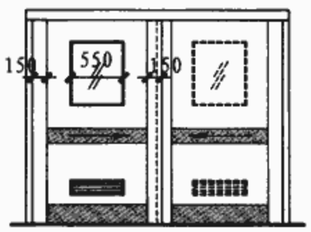	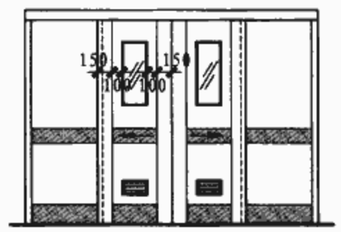	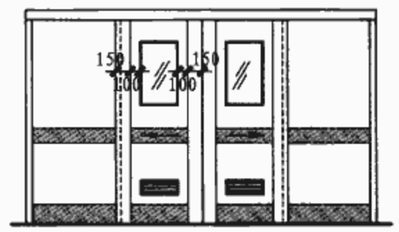	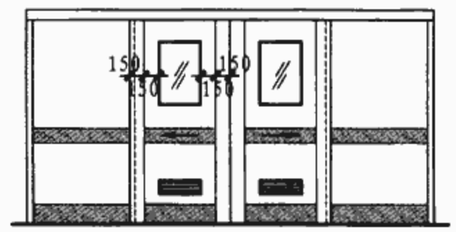
选用代号	TMM4明 TGM4明 TZM4明 -2422(2424)	TMM4明 TGM4明 TZM4明 -2722(2724)	TMM4明 TGM4明 TZM4明 -3022(3024)	TMM4明 TGM4明 TZM4明 -3622(3624)	TMM4明 TGM4明 TZM4明 -4222(4224)
平面简图					

注：1. TMM为推拉木门，TGM为推拉钢门，TZM为推拉自动门，图中灰色表示为不锈钢防护板，虚线表示该扇门可推拉，也可固定。
2. 选用推拉钢门时可取消不锈钢防护板，钢门轨盒高度按节点图所示。
3. 门下留10缝，当利用门缝作为房间通风时，百叶取消，缝宽30～50。
4. 百叶可以根据房间功能需要由设计选定。

明装推拉门选用表

图集号	06J902-1
页	TM3

审核	朱爱霞	校对	王惠春	设计	李薇

	洞口尺寸(mm)	2400	2700	3000	3600	4200
	框口尺寸(mm)	2330	2630	2930	3530	4130
2700 / 2670	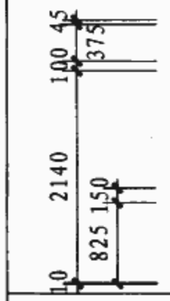	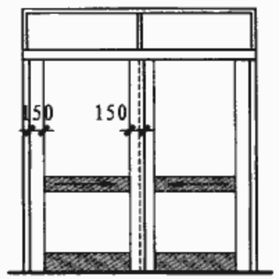	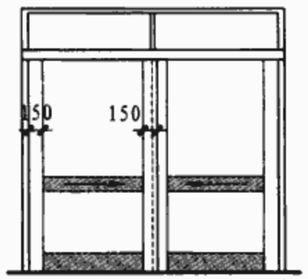	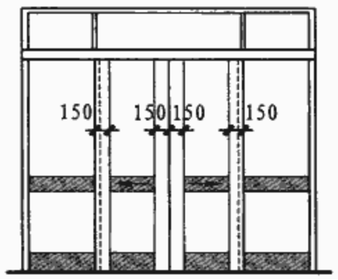	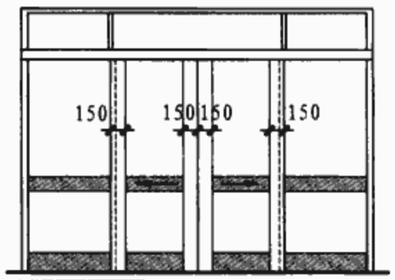	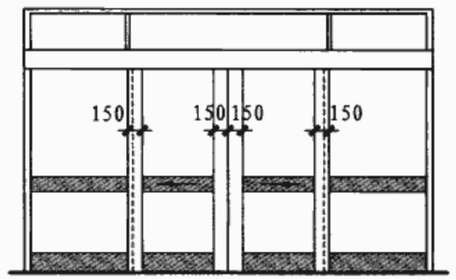
	选用代号	TMM1明 TGM1明 TZM1明 -2427	TMM1明 TGM1明 TZM1明 -2727	TMM1明 TGM1明 TZM1明 -3027	TMM1明 TGM1明 TZM1明 -3627	TMM1明 TGM1明 TZM1明 -4227
2700 / 2670	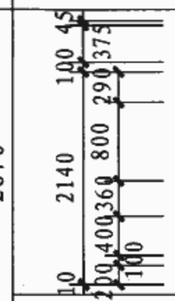	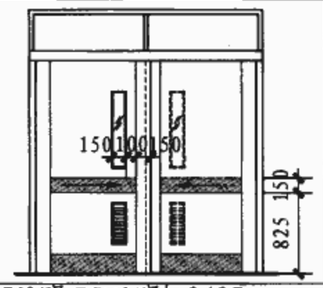	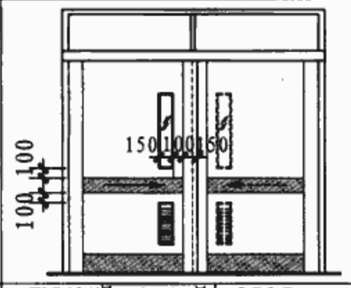	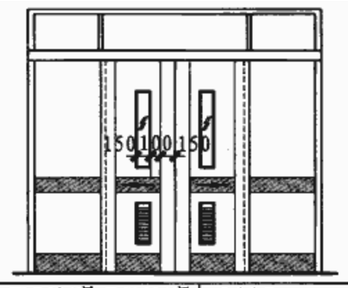	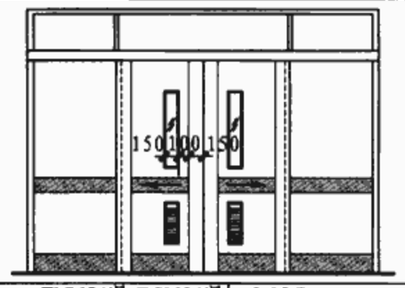	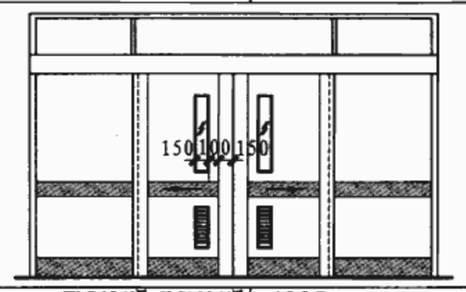
	选用代号	TMM2明 TGM2明 TZM2明 -2427	TMM2明 TGM2明 TZM2明 -2727	TMM2明 TGM2明 TZM2明 -3027	TMM2明 TGM2明 TZM2明 -3627	TMM2明 TGM2明 TZM2明 -4227
2700 / 2670	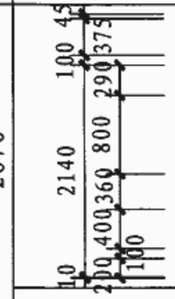	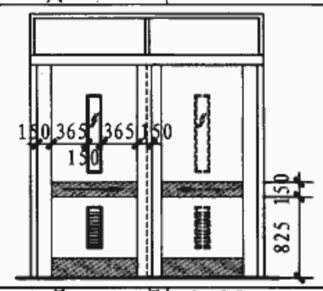	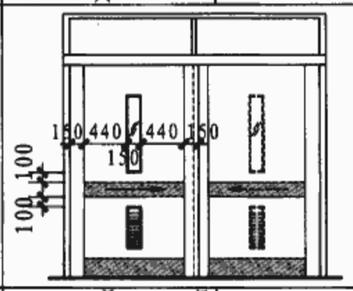	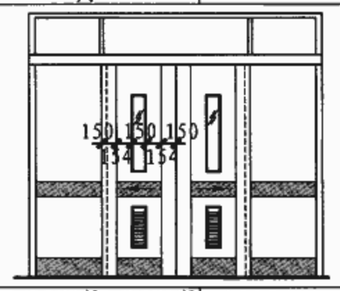		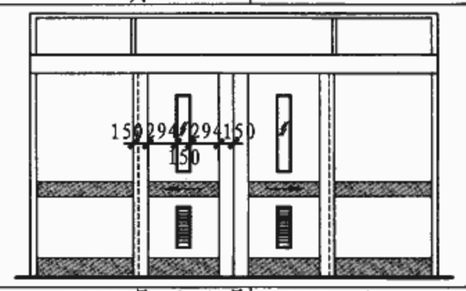
	选用代号	TMM3明 TGM3明 TZM3明 -2427	TMM3明 TGM3明 TZM3明 -2727	TMM3明 TGM3明 TZM3明 -3027	TMM3明 TGM3明 TZM3明 -3627	TMM3明 TGM3明 TZM3明 -4227
2700 / 2670	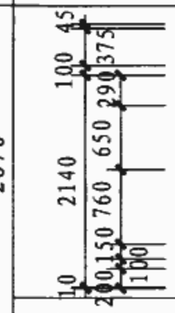	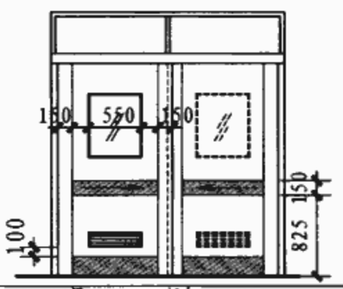	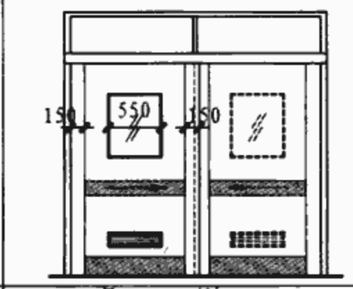	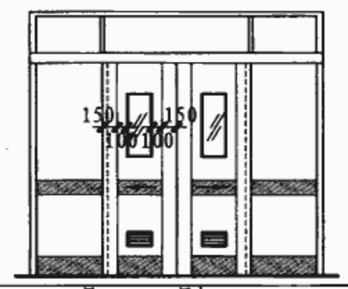	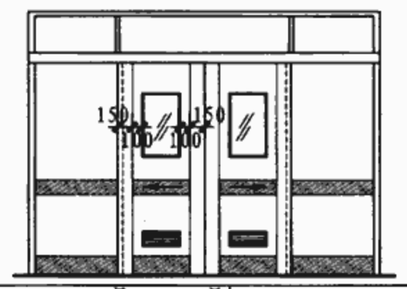	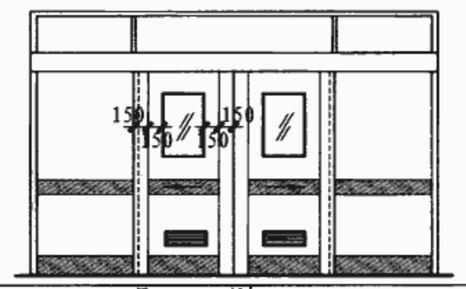
	选用代号	TMM4明 TGM4明 TZM4明 -2427	TMM4明 TGM4明 TZM4明 -2727	TMM4明 TGM4明 TZM4明 -3027	TMM4明 TGM4明 TZM4明 -3627	TMM4明 TGM4明 TZM4明 -4227
平面简图	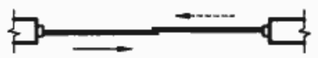					

注：1. TMM为推拉木门，TGM为推拉钢门，TZM为推拉自动门，图中灰色表示为不锈钢防护板，虚线表示该扇门可推拉，也可固定。
2. 选用推拉钢门时可取消不锈钢防护板，钢门轨盒高度按节点图所示。
3. 门下留10缝，当利用门缝作为房间通风时，百叶取消，缝宽30～50。
4. 百叶可以根据房间功能需要由设计选定。

明装推拉门选用表

图集号	06J902-1
页	TM4

审核	朱爱霞	校对	王惠春	设计	李薇

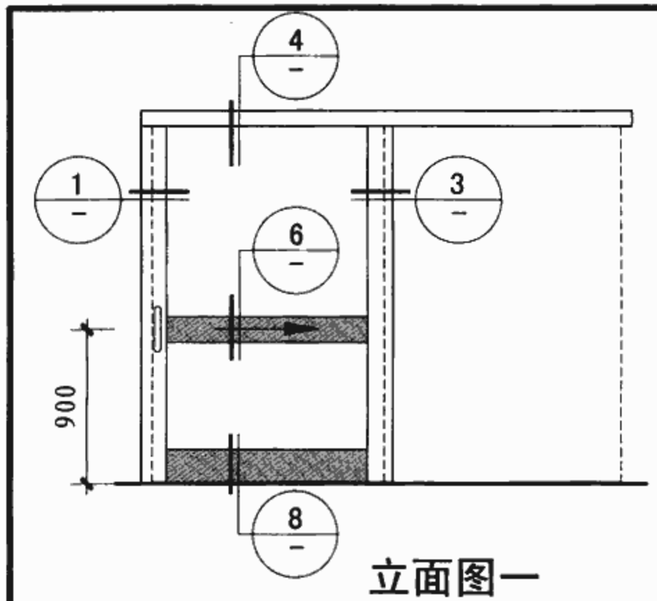

立面图一

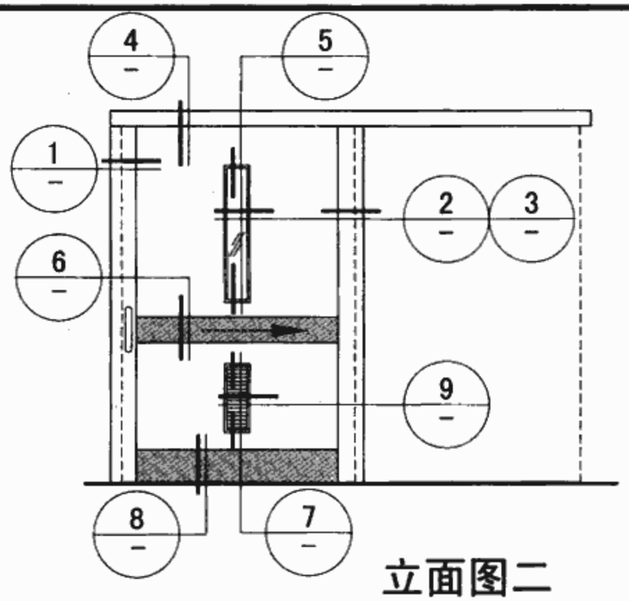

立面图二

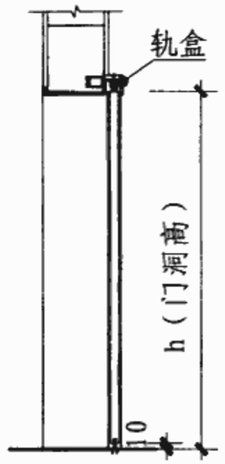

剖面图

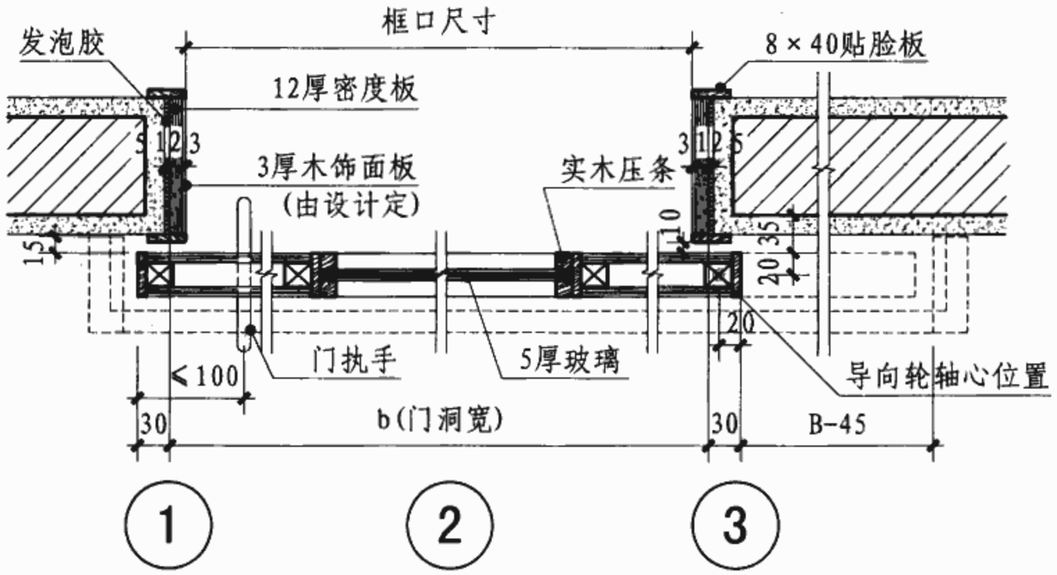

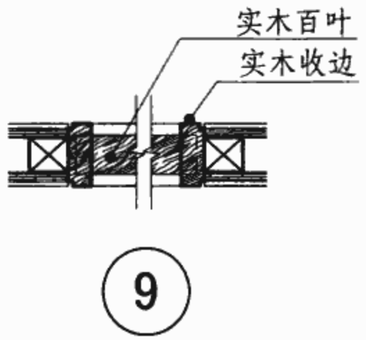

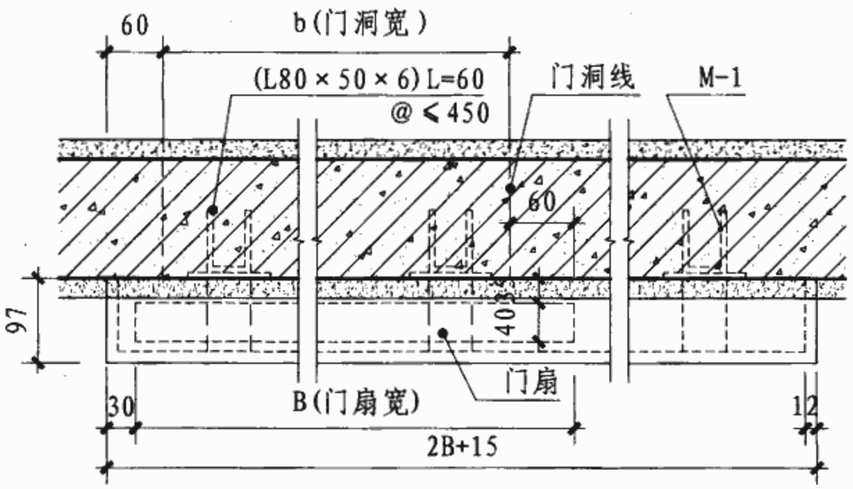

轨盒平面位置图

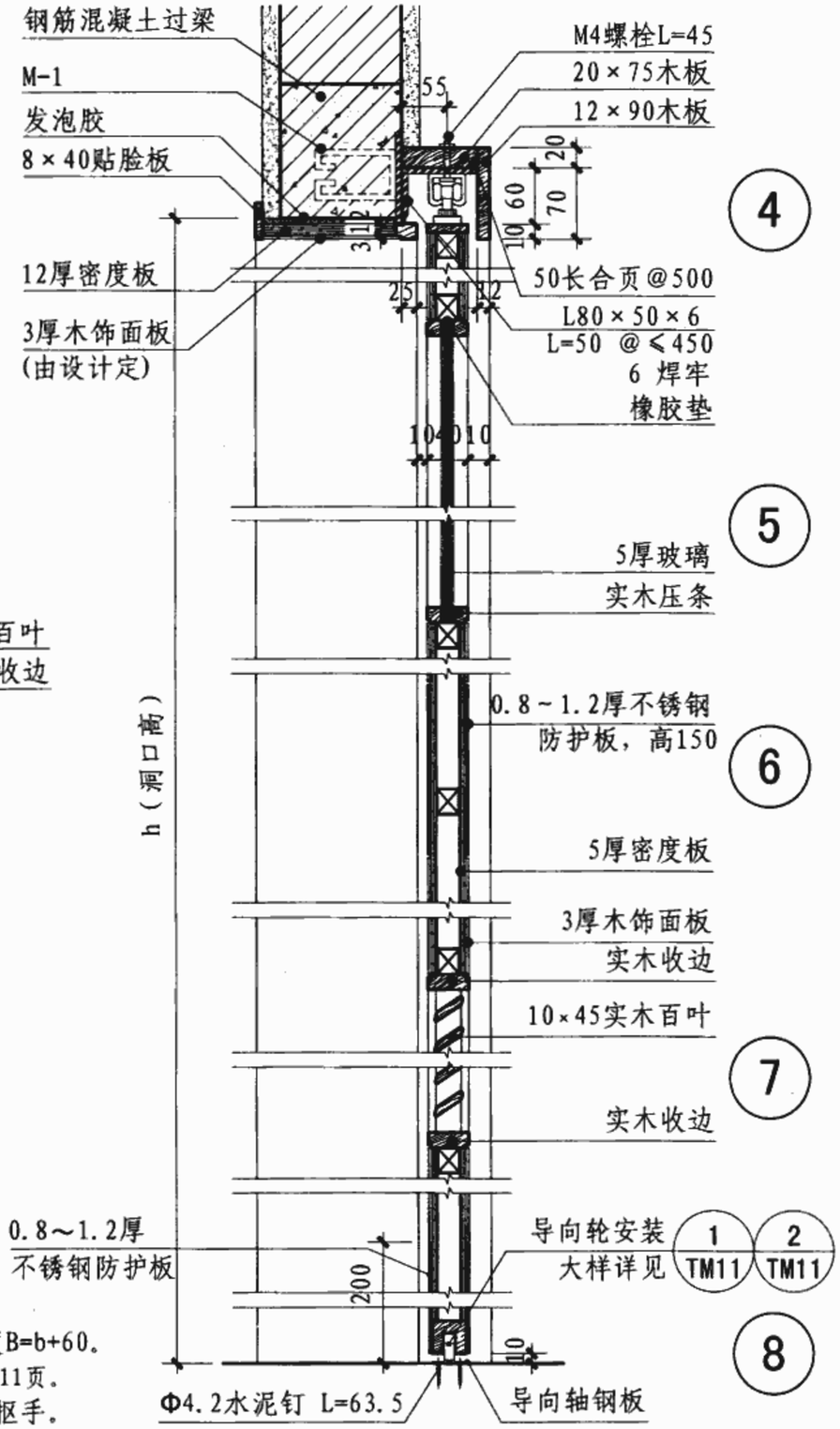

注：1. b为门洞宽度，门扇宽度B=b+60。
2. 导向轴钢板、M-1大样见TM11页。
3. 门执手也可选用凹槽式抠手。

外挂明装单扇推拉木门节点详图								图集号	06J902-1
审核	朱爱霞		校对	孙绍英		设计	陈勇	页	TM5

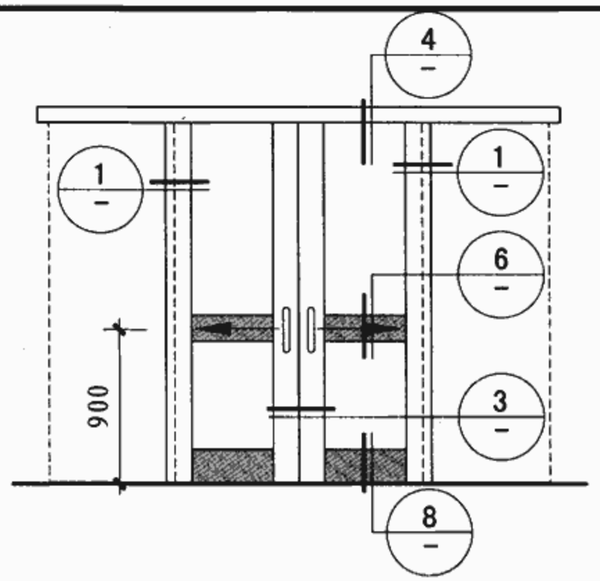

立面图一

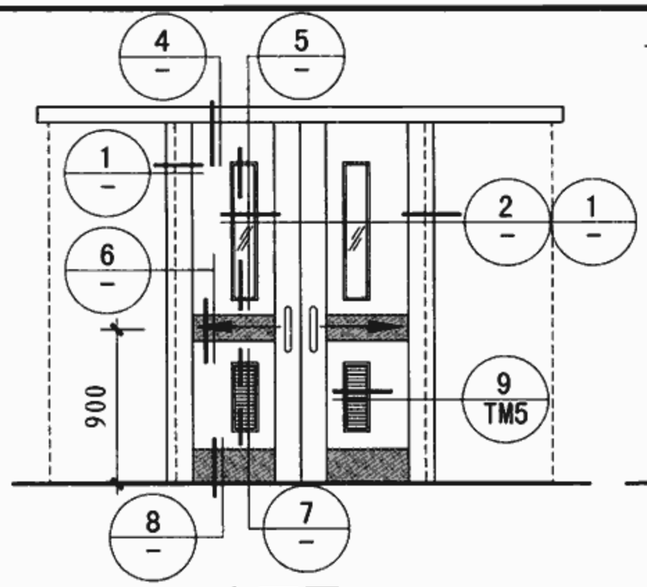

立面图二

剖面图

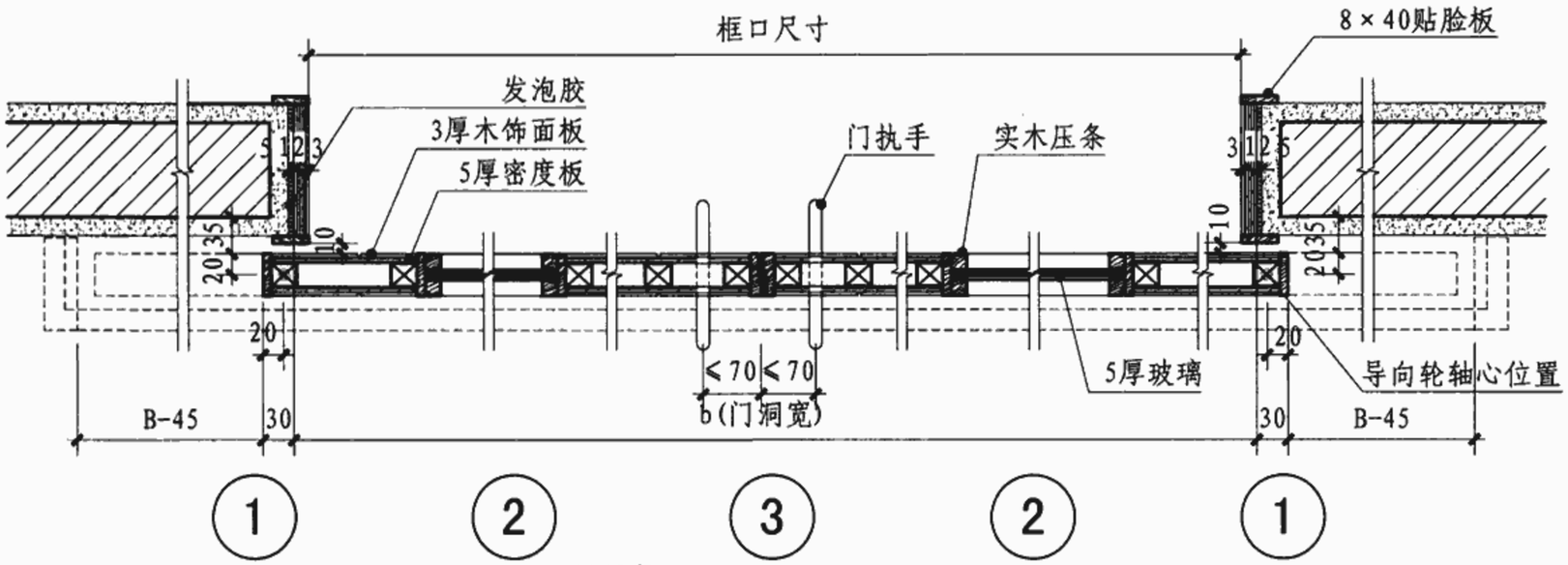

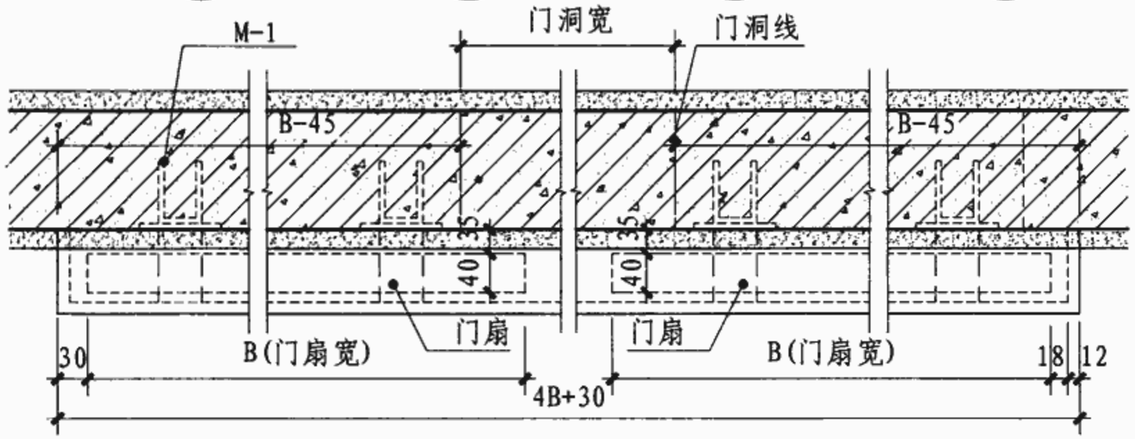

轨盒平面位置图

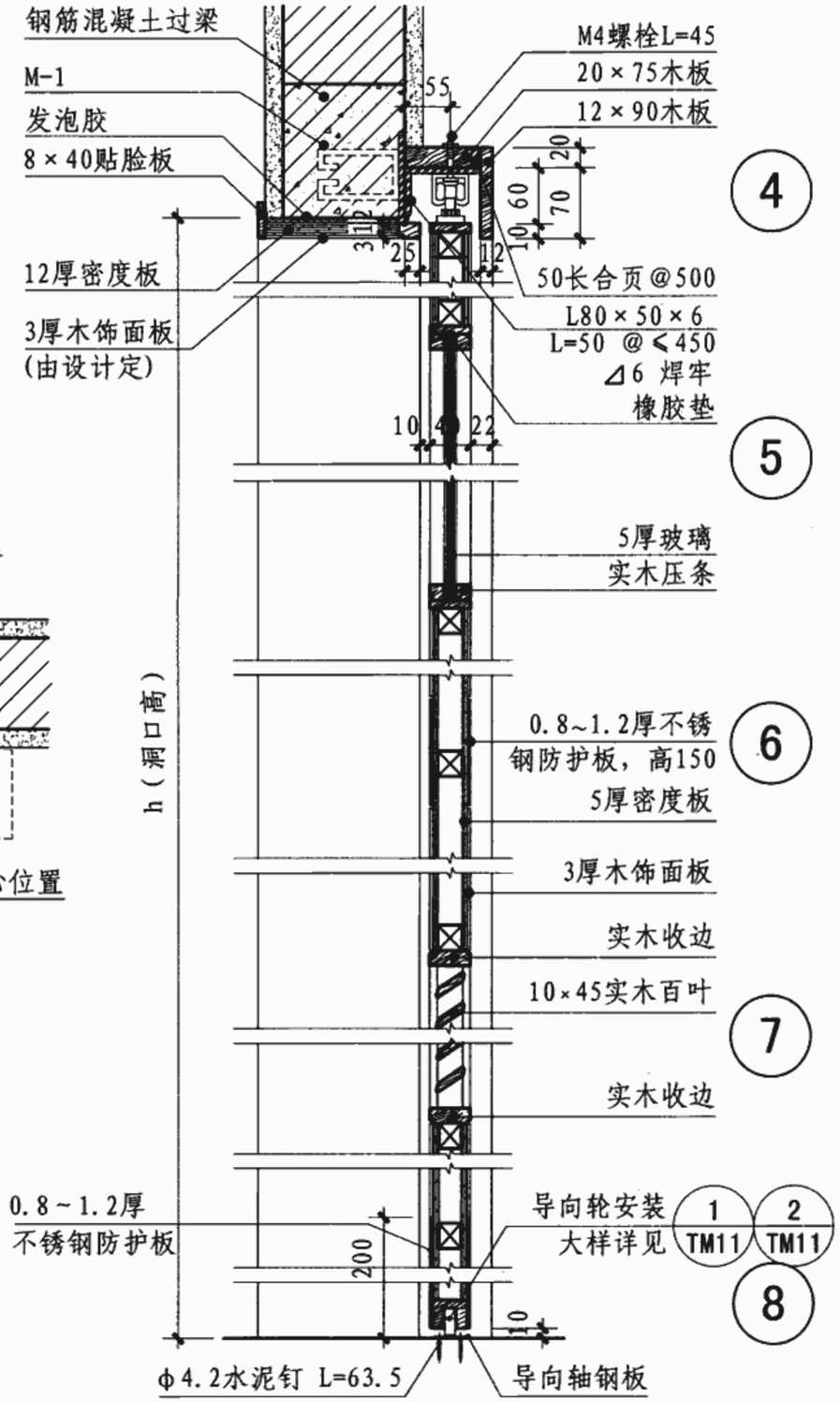

注：1. b为门洞宽度，门扇宽度B=b+60。
2. 导向轴钢板、M-1大样见TM11页。
3. 门执手也可选用凹槽式抠手。

外挂明装双扇推拉木门节点详图								图集号	06J902-1
审核	朱爱霞		校对	孙绍英		设计	陈勇	页	TM6

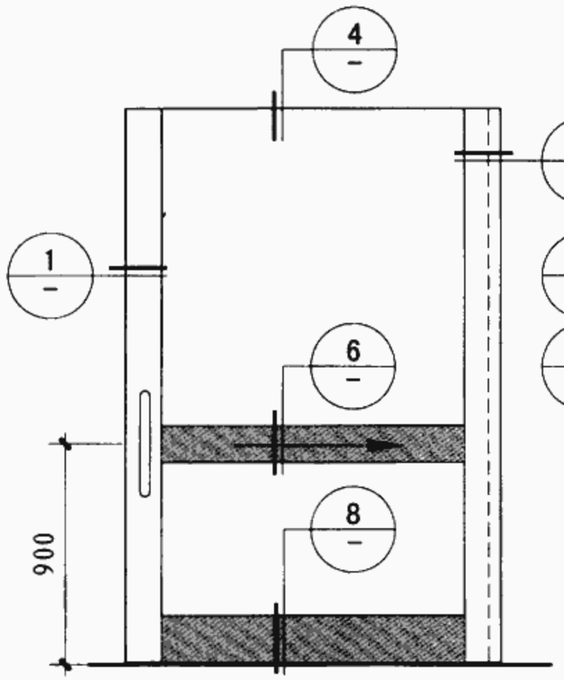

立面图一

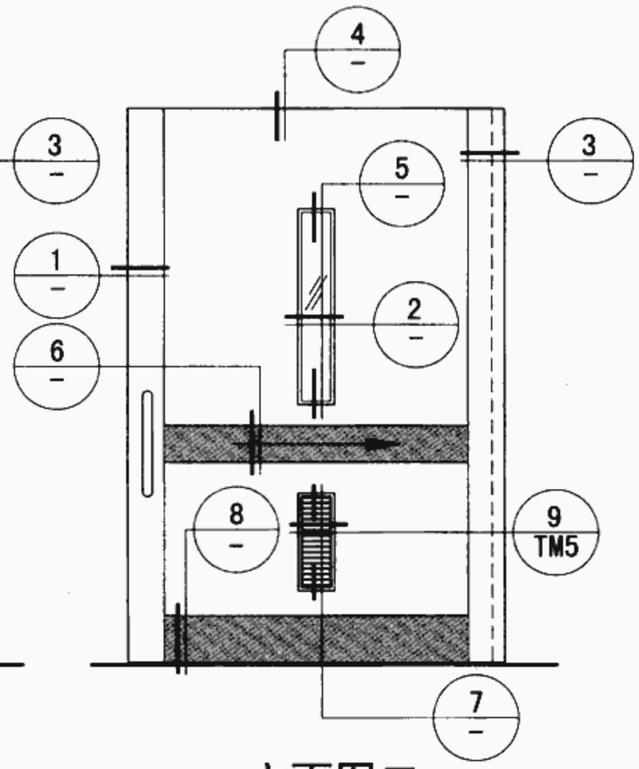

立面图二

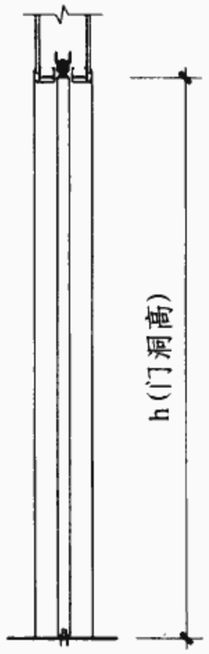

剖面图

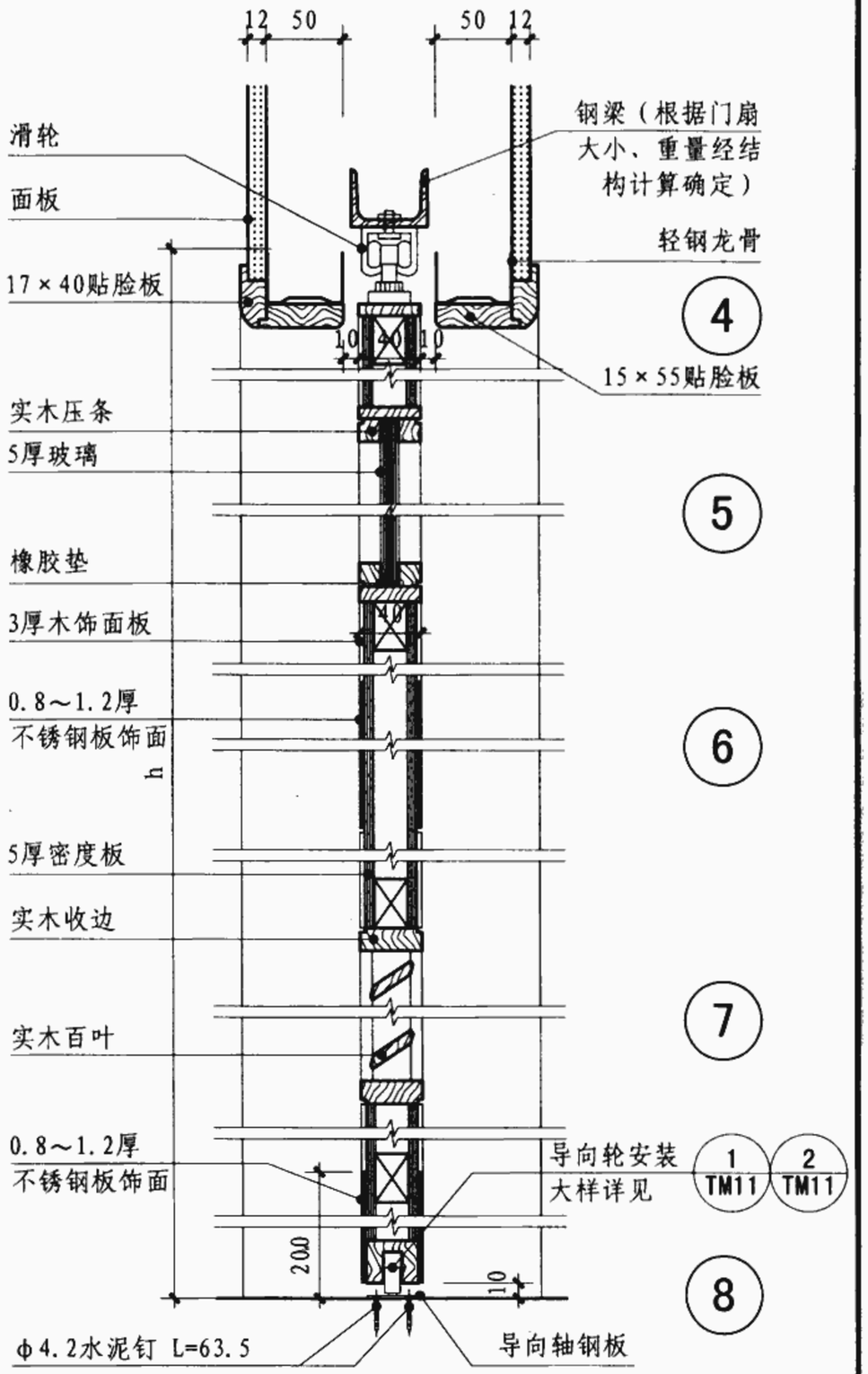

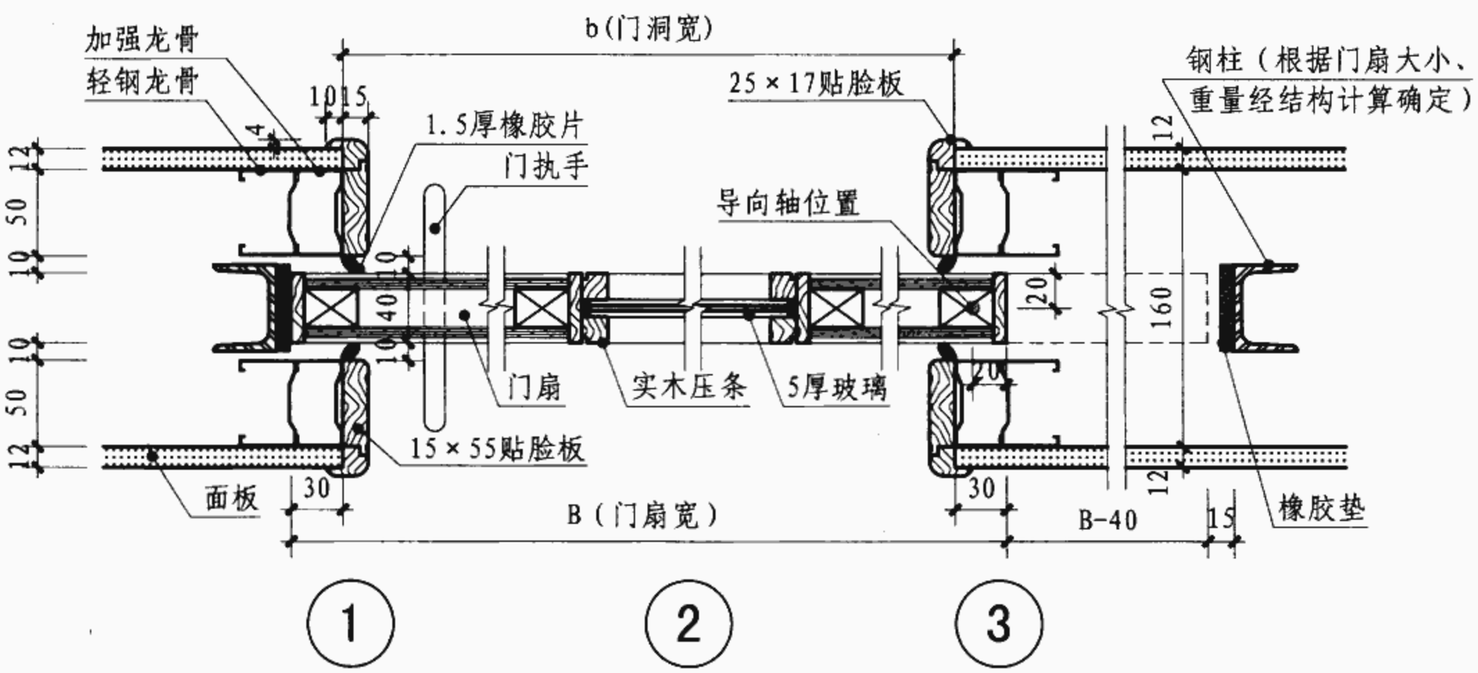

注：1. 导向轴钢板、M-1大样见TM11页。
2. 单扇暗装推拉门距门洞尺寸和单扇明装推拉门距门洞尺寸相同。
3. 门扇中实木百叶详见TM5页。
4. 隔墙面板可采用石膏板、水泥加压板或其他饰面板。
5. 根据具体工程情况确定钢梁及钢柱的固定方式。

暗装单扇推拉木门节点详图								图集号	06J902-1
审核	朱爱霞		校对	孙绍英		设计	陈勇	页	TM7

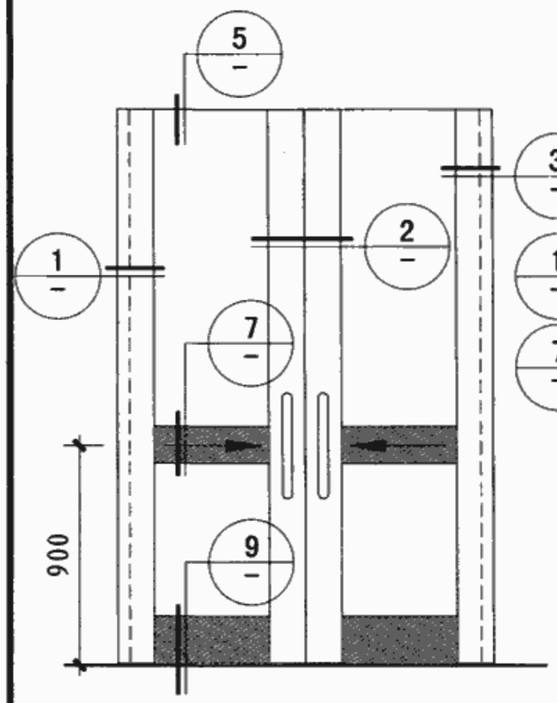

立面图一

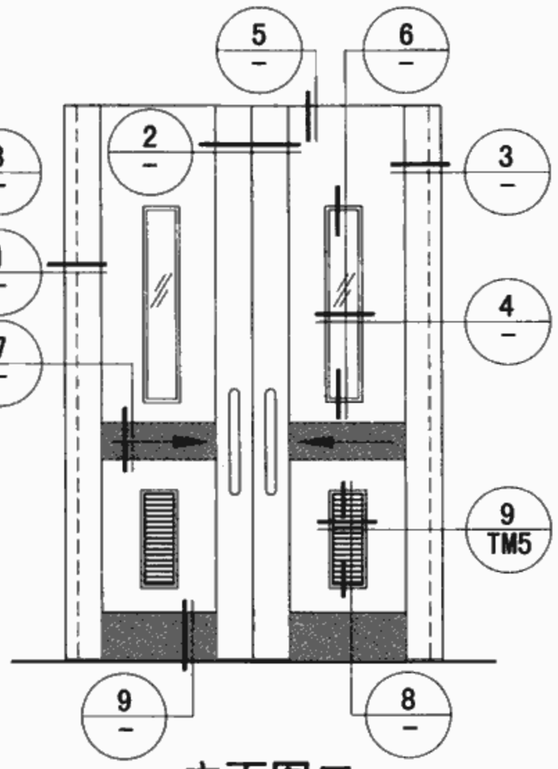

立面图二

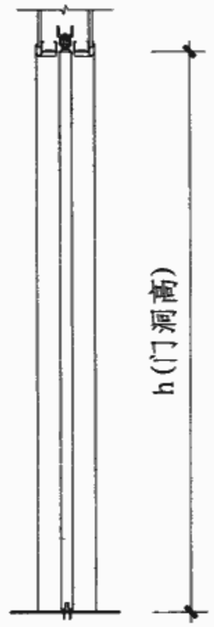

剖面图

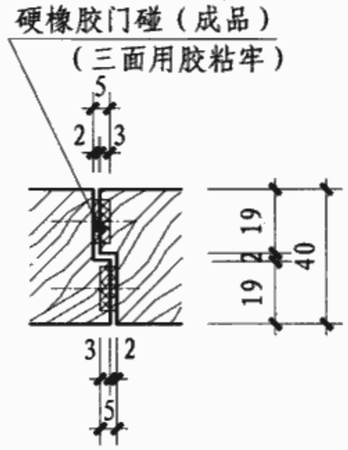

A 门碰安装大样图

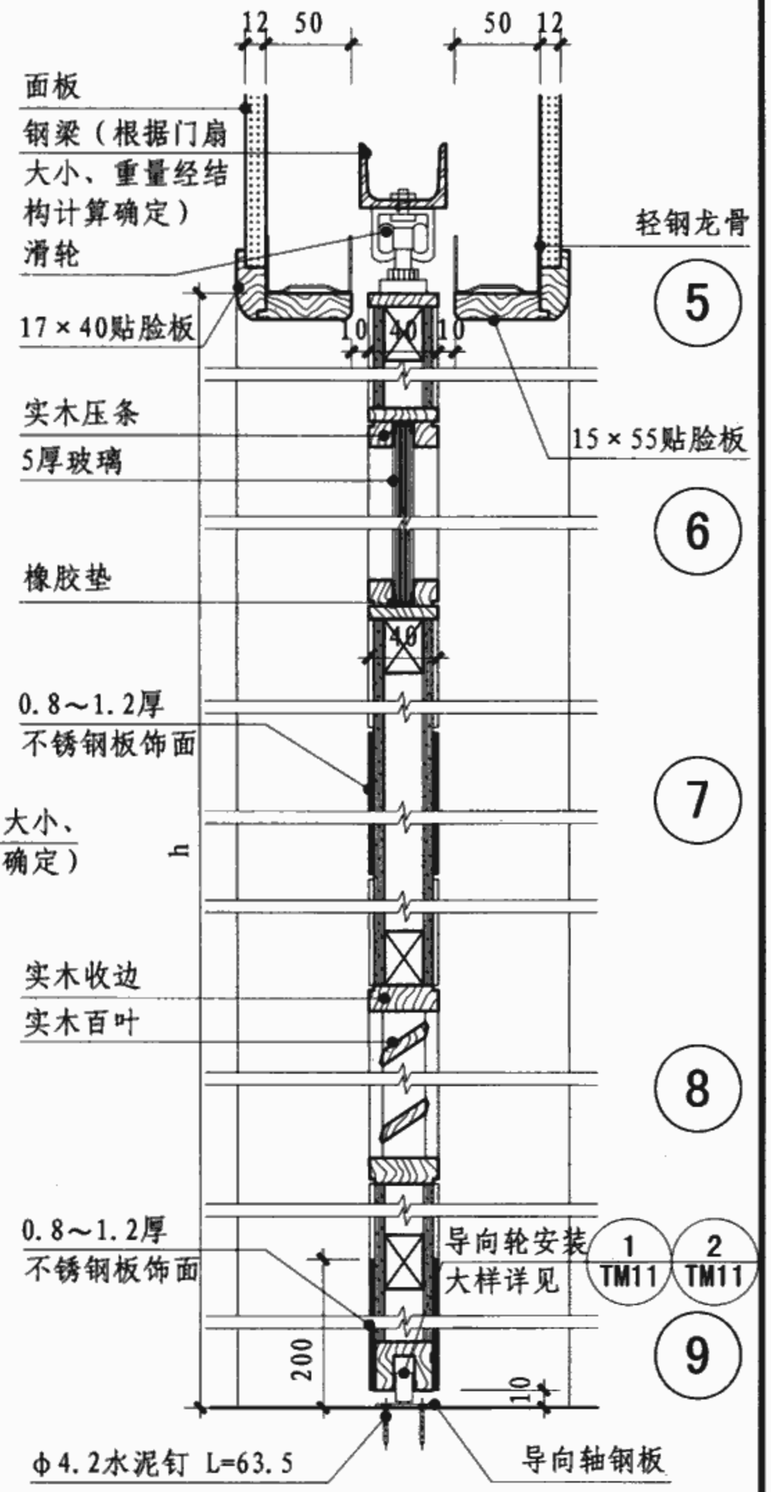

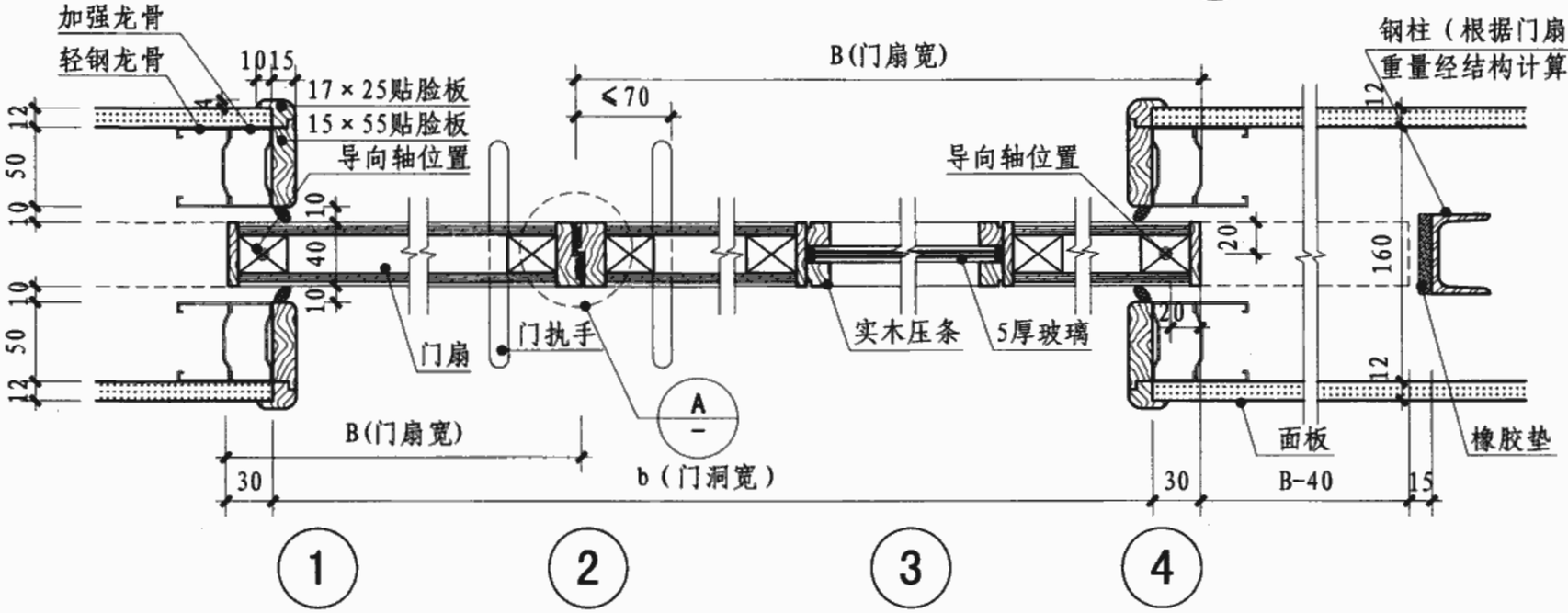

注：1. 导向轴钢板、M-1大样见TM11页。
2. 双扇暗装推拉门距门洞尺寸和双扇明装推拉门距门洞尺寸相同。
3. 门扇中实木百叶详见TM5页。
4. 隔墙面板可采用石膏板、水泥加压板或其他饰面板。
5. 根据具体工程情况确定钢梁及钢柱的固定方式。

暗装双扇推拉木门节点详图								图集号	06J902-1
审核	朱爱霞		校对	孙绍英		设计	陈勇	页	TM8

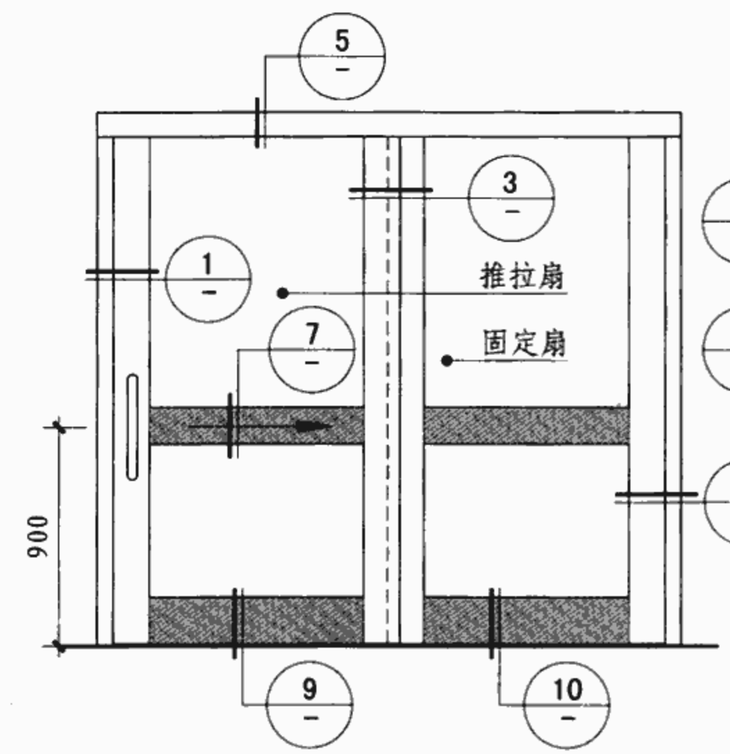

立面图一

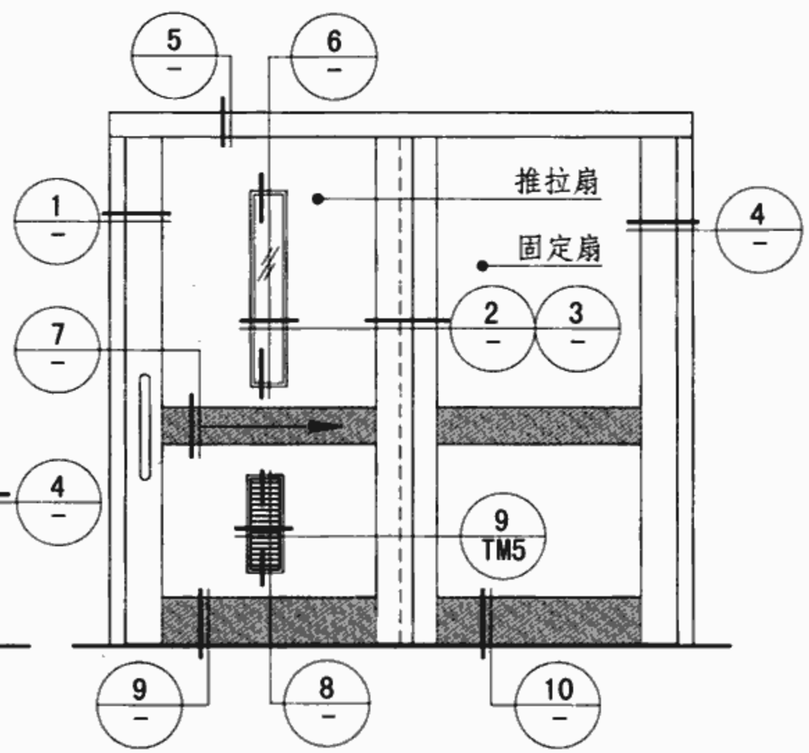

立面图二

剖面图

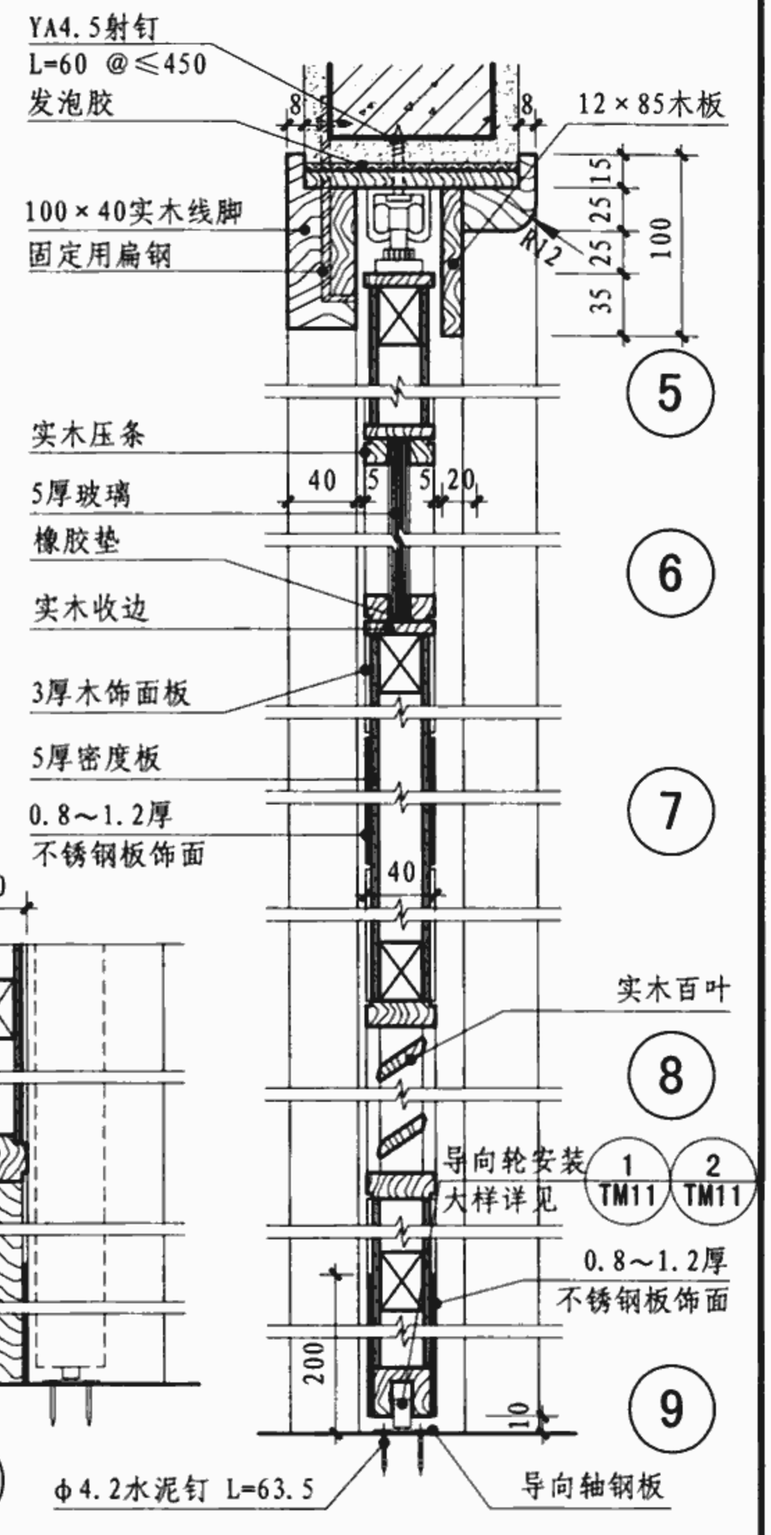

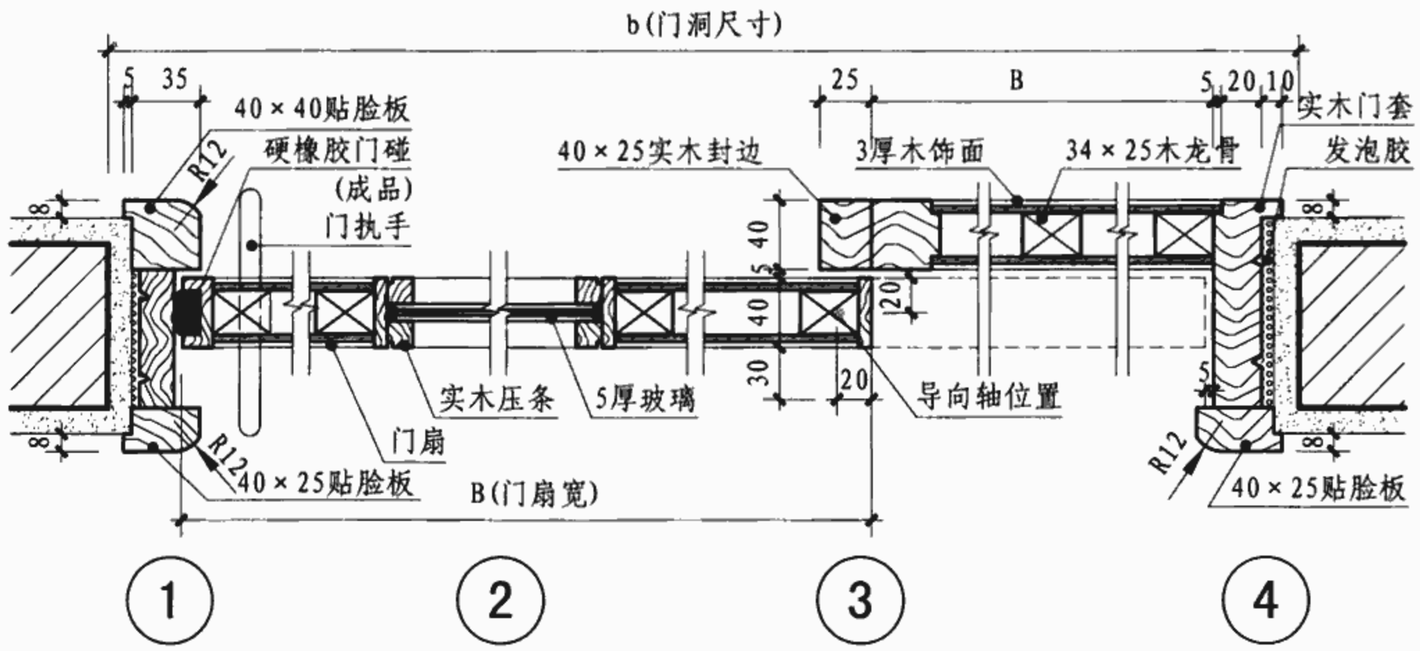

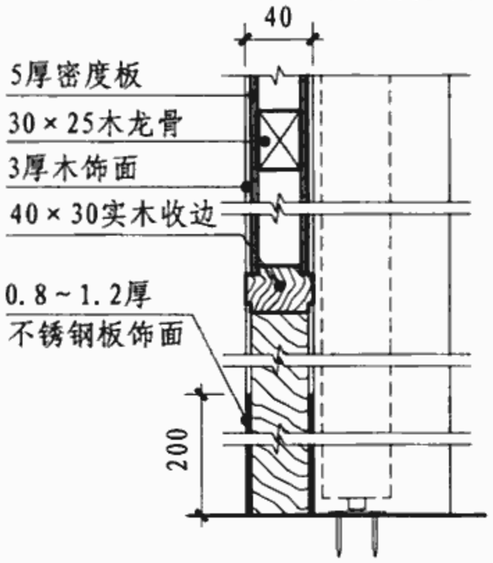

注：1. 导向轴钢板、M-1大样见TM11页。
2. 门扇中实木百叶做法详见TM5页。

明装单扇推拉木门节点详图								图集号	06J902-1
审核	朱爱霞		校对	孙绍英		设计	陈勇	页	TM9

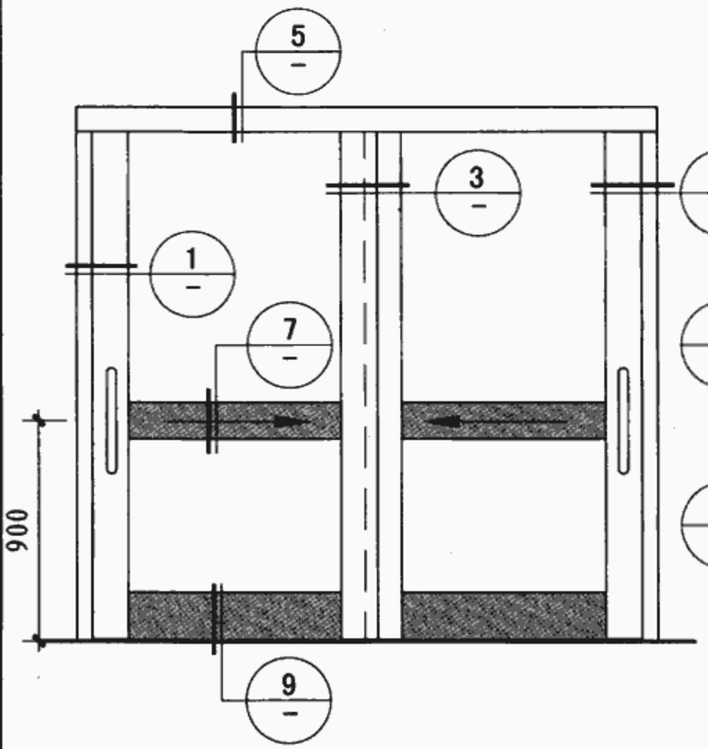

立面图一

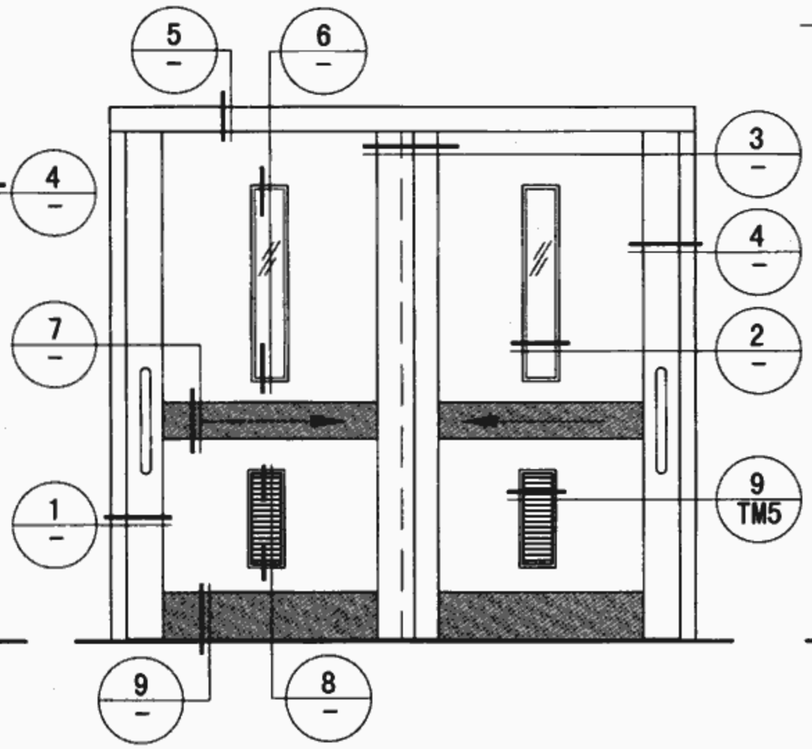

立面图二

剖面图

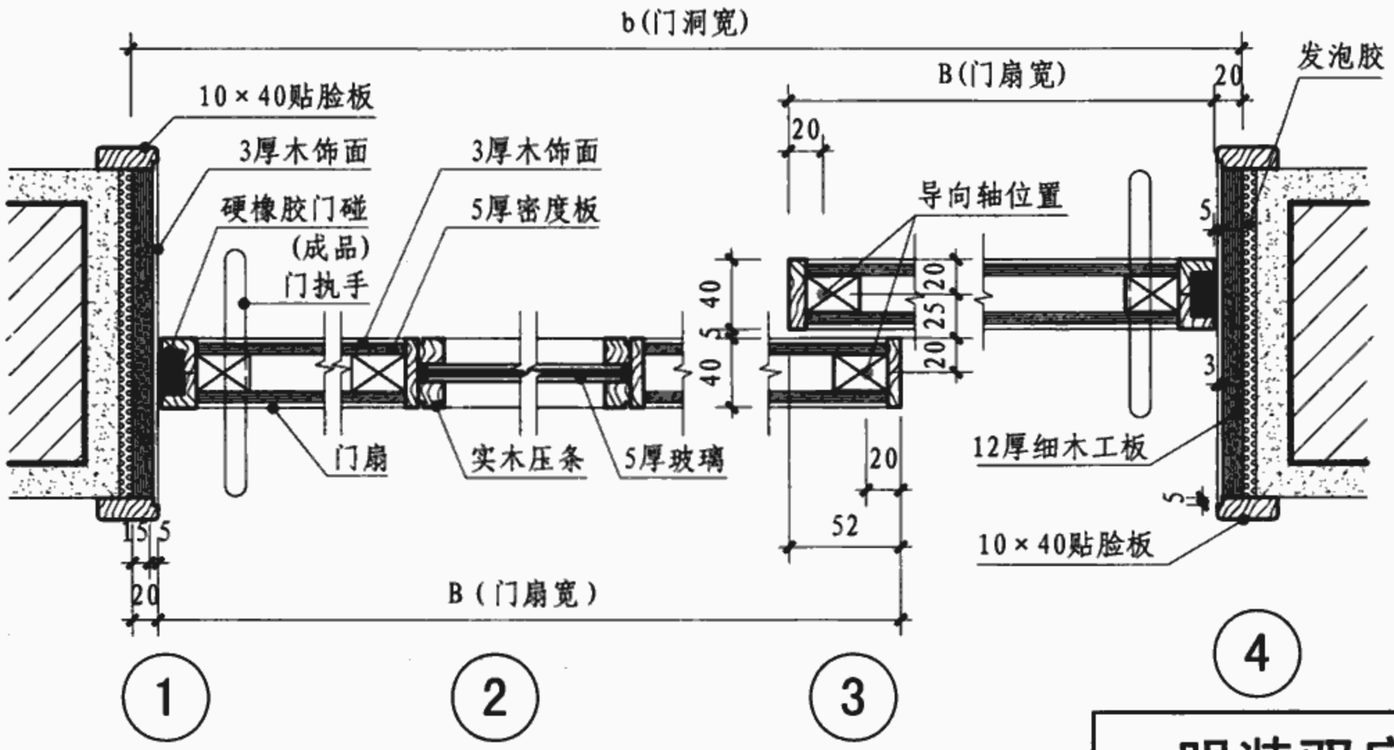

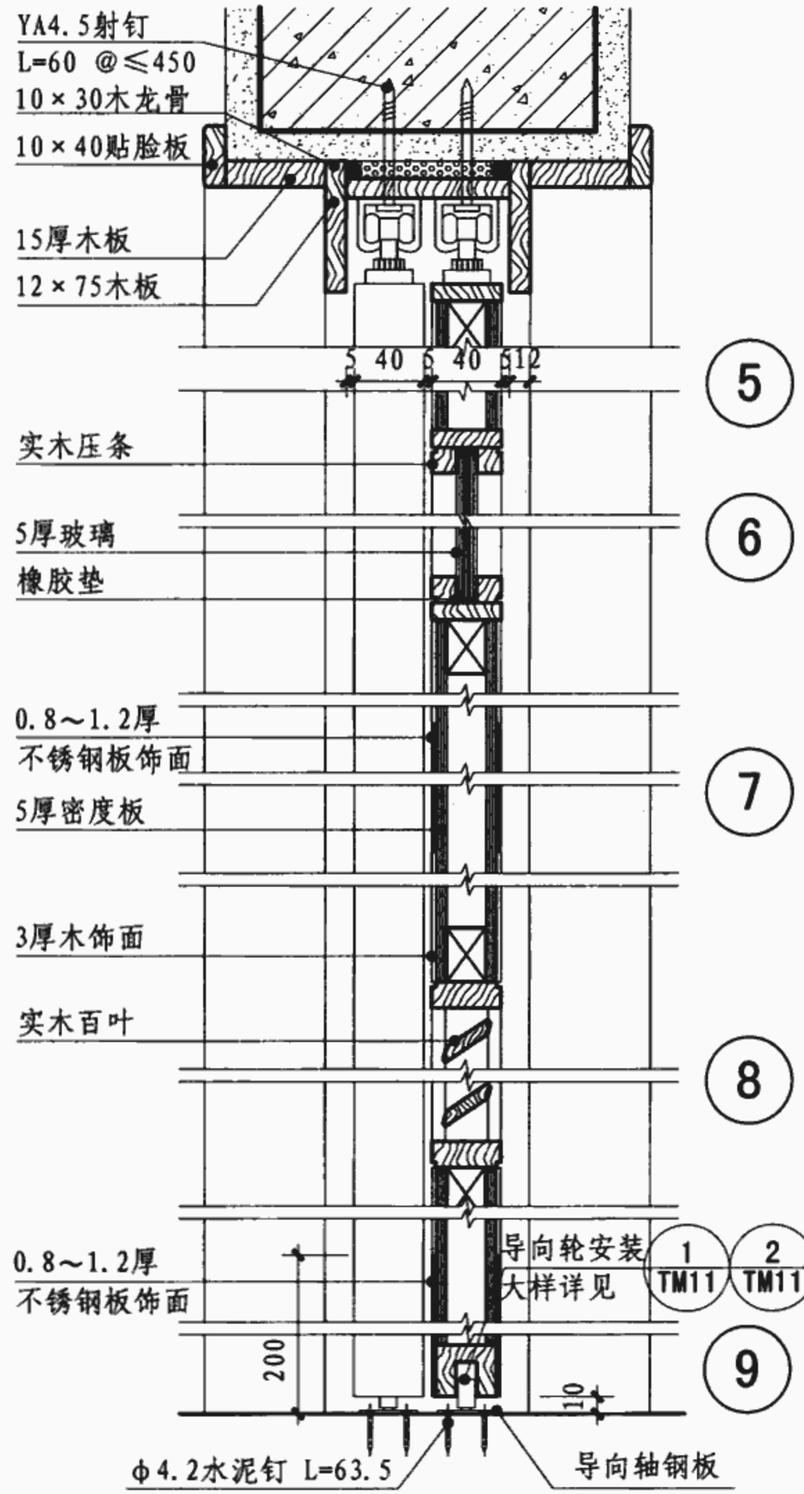

注：1. 导向轴钢板、M-1大样见TM11页。
2. 门扇中实木百叶做法详见TM5页。

明装双扇推拉木门节点详图								图集号	06J902-1
审核	朱爱霞		校对	孙绍英		设计	陈勇	页	TM10

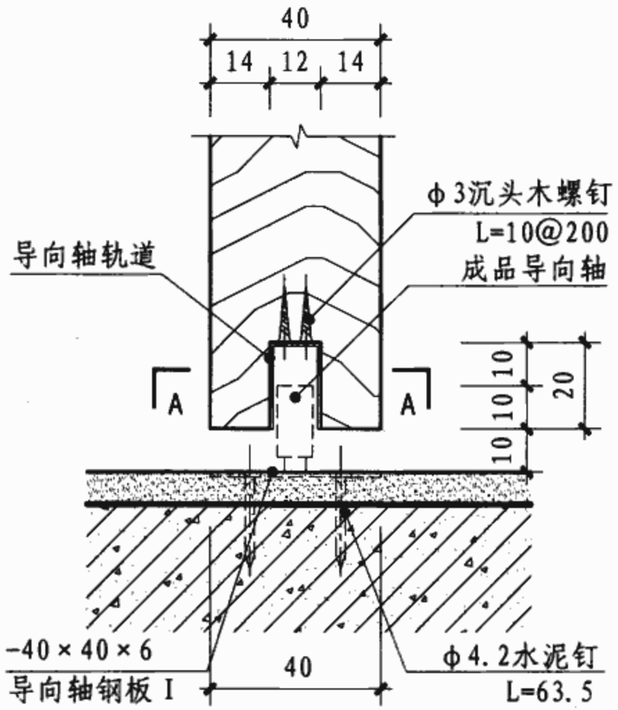

1

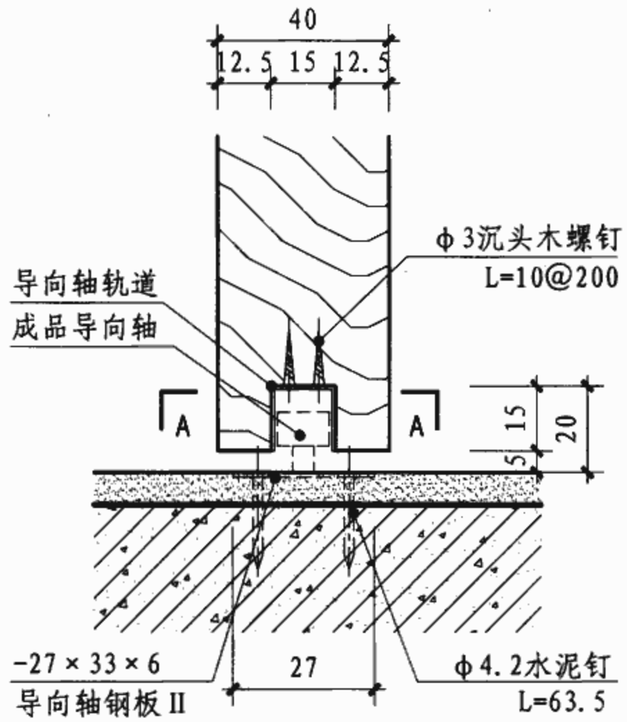

2

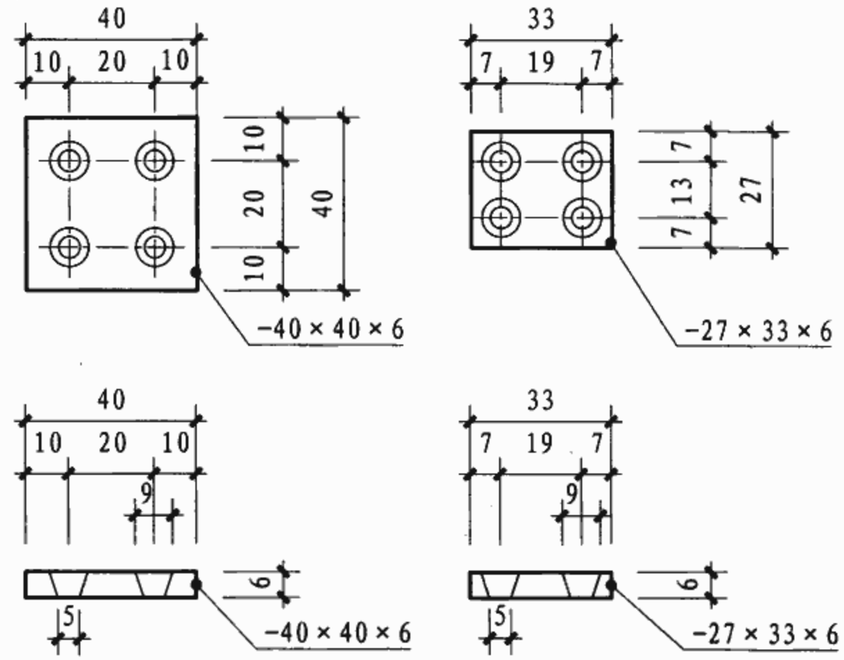

导向轴钢板 I　　导向轴钢板 II

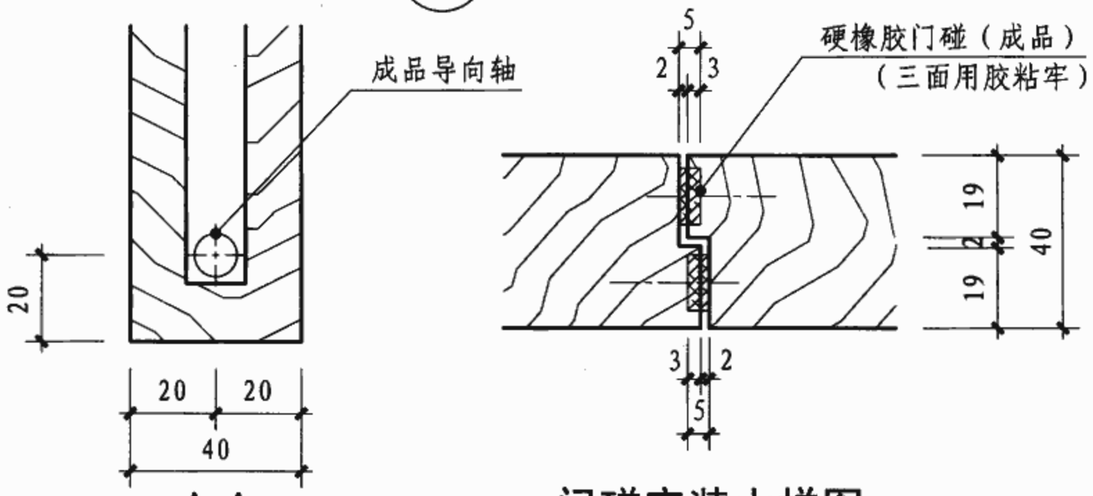

A-A　　门碰安装大样图

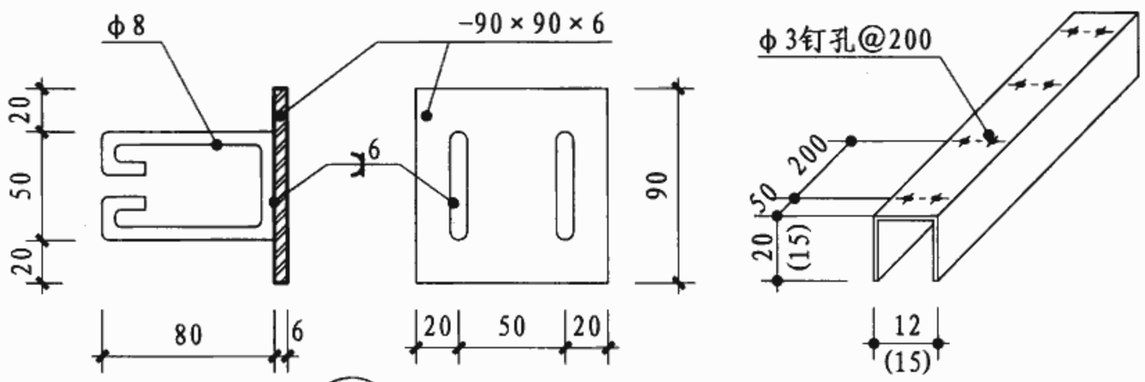

3　M-1　　成品导向轴导轨

注：1. 导向轴及滑轮均为成品，应按产品说明安装；如导向轴及滑轮尺寸与本图不同，应予以调整。
2. 导向轴可选用①大样，也可选用②大样。
3. 导向轴选用②大样时门的高度需比①大样高度增加5。
4. 推拉门传动装置也可选用电动的，但有关尺寸应根据产品说明进行调整。

推拉木门导向轴构造图									图集号	06J902-1
审核	朱爱霞		校对	孙绍英		设计	陈勇		页	TM11

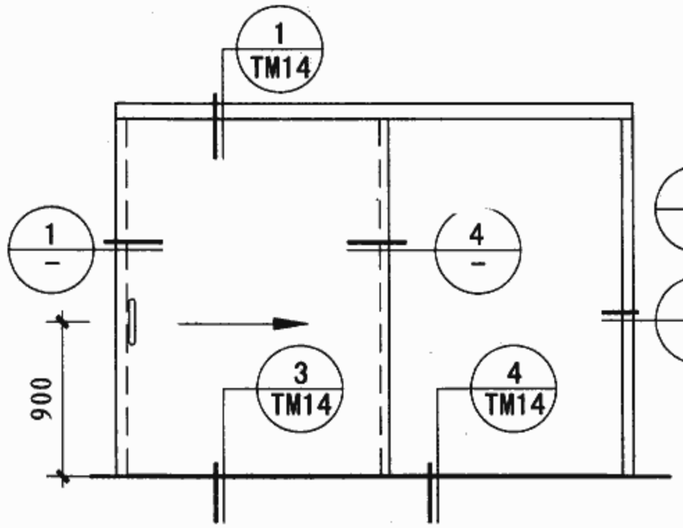

立面图一

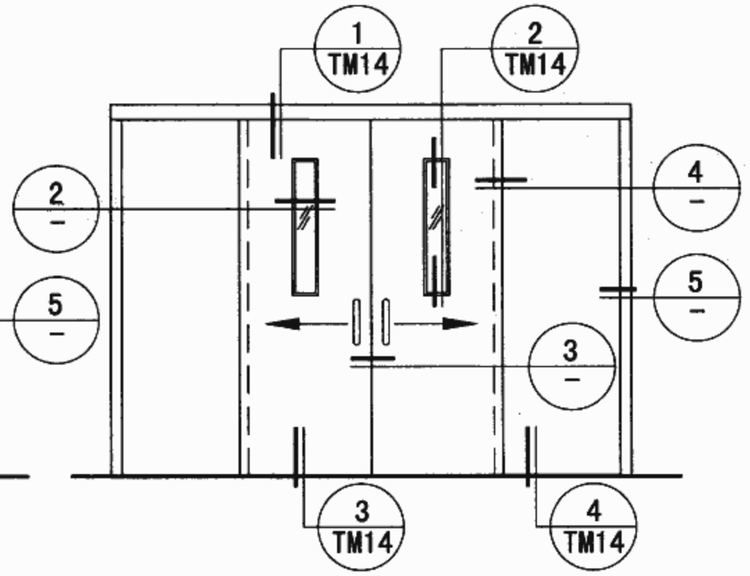

立面图二

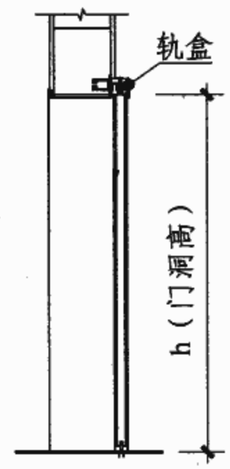

剖面图

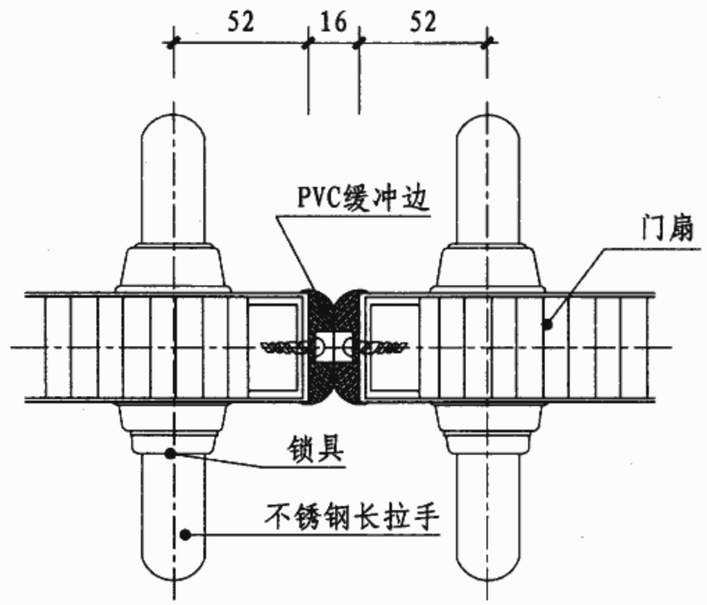

3

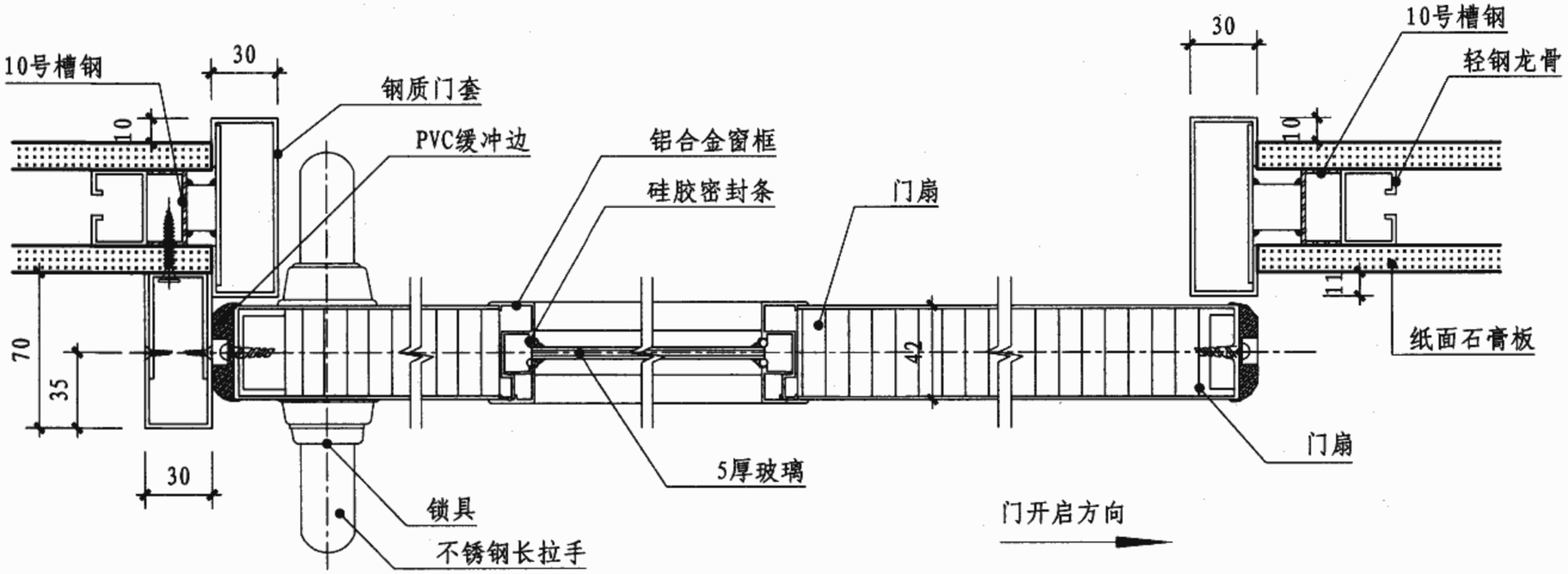

1　2　4

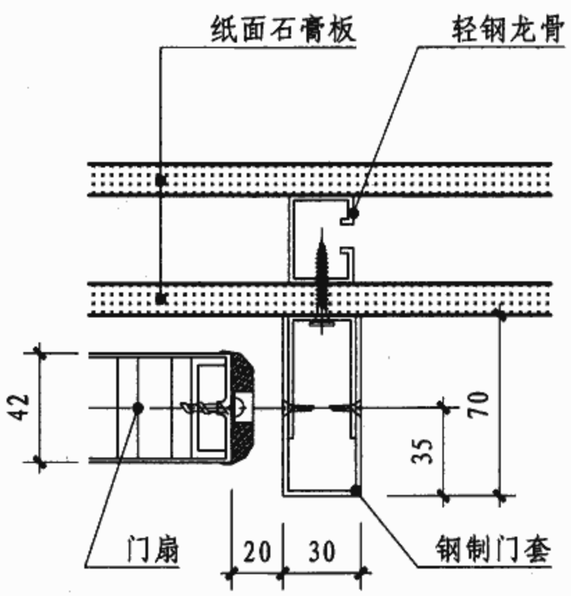

5

注：1. 门扇的结构为双面钢板，厚42，中间轻钢骨架，填充蜂窝纸粘接。
2. 纸面石膏板厚度及层数由设计确定。
3. 本页根据格满林（南京）实业有限公司提供的技术资料编制。

外挂明装推拉钢门节点详图								图集号	06J902-1
审核	朱爱霞		校对	孙黎明		设计	方贤胜	页	TM12

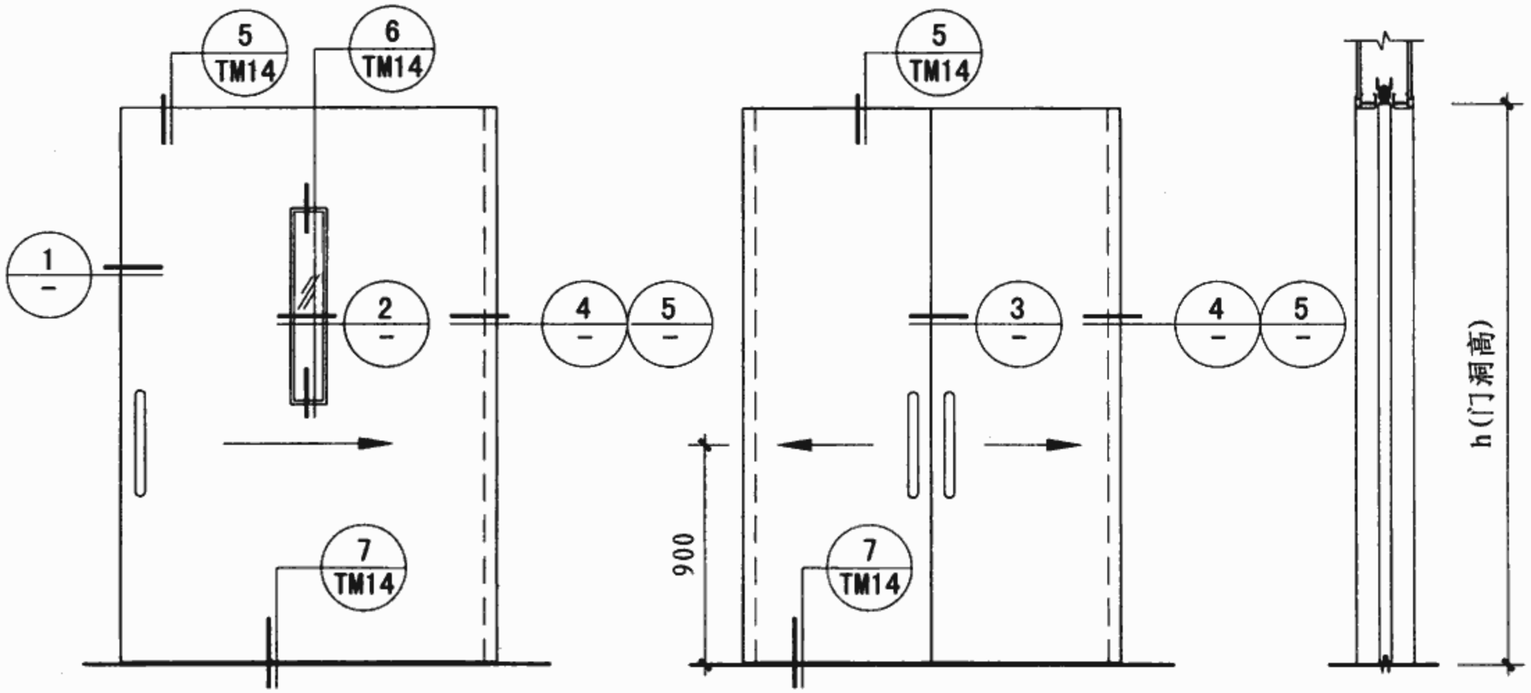

立面图一　　立面图二　　剖面图

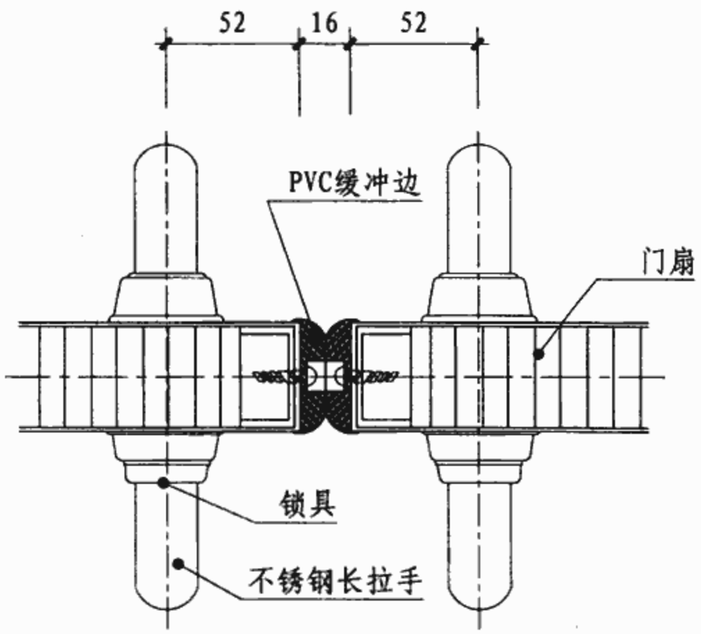

3

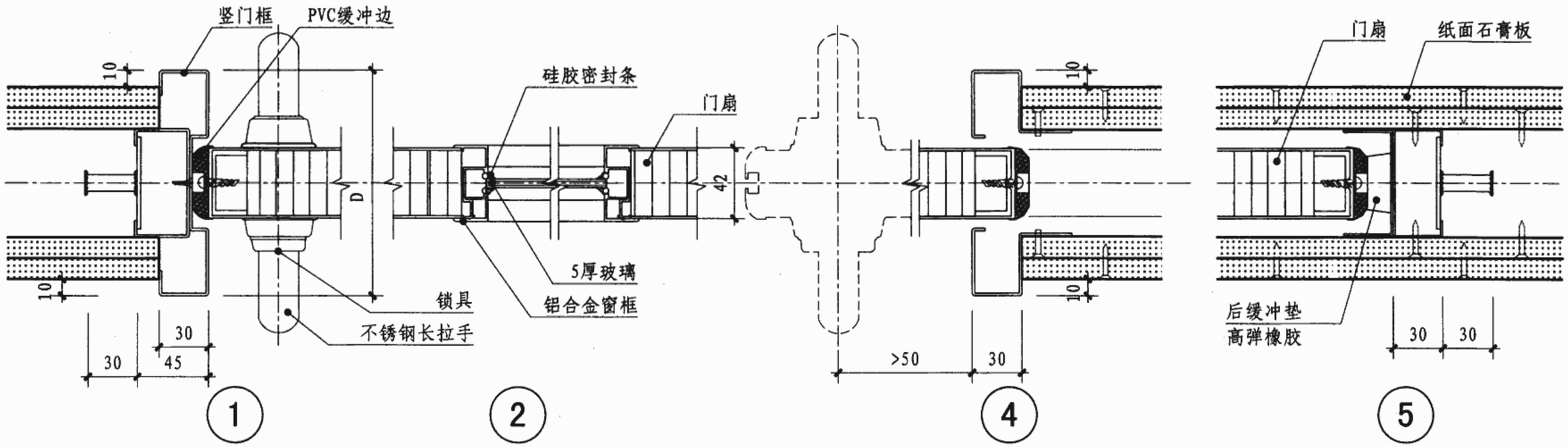

注：1. 门扇的结构为双面钢板，厚42，中间轻钢骨架，填充蜂窝纸粘接。
2. 纸面石膏板厚度及层数由设计确定。
3. 本页根据格满林（南京）实业有限公司提供的技术资料编制。

暗装推拉钢门节点详图								图集号	06J902-1
审核	朱爱霞		校对	孙黎明		设计	方贤胜	页	TM13

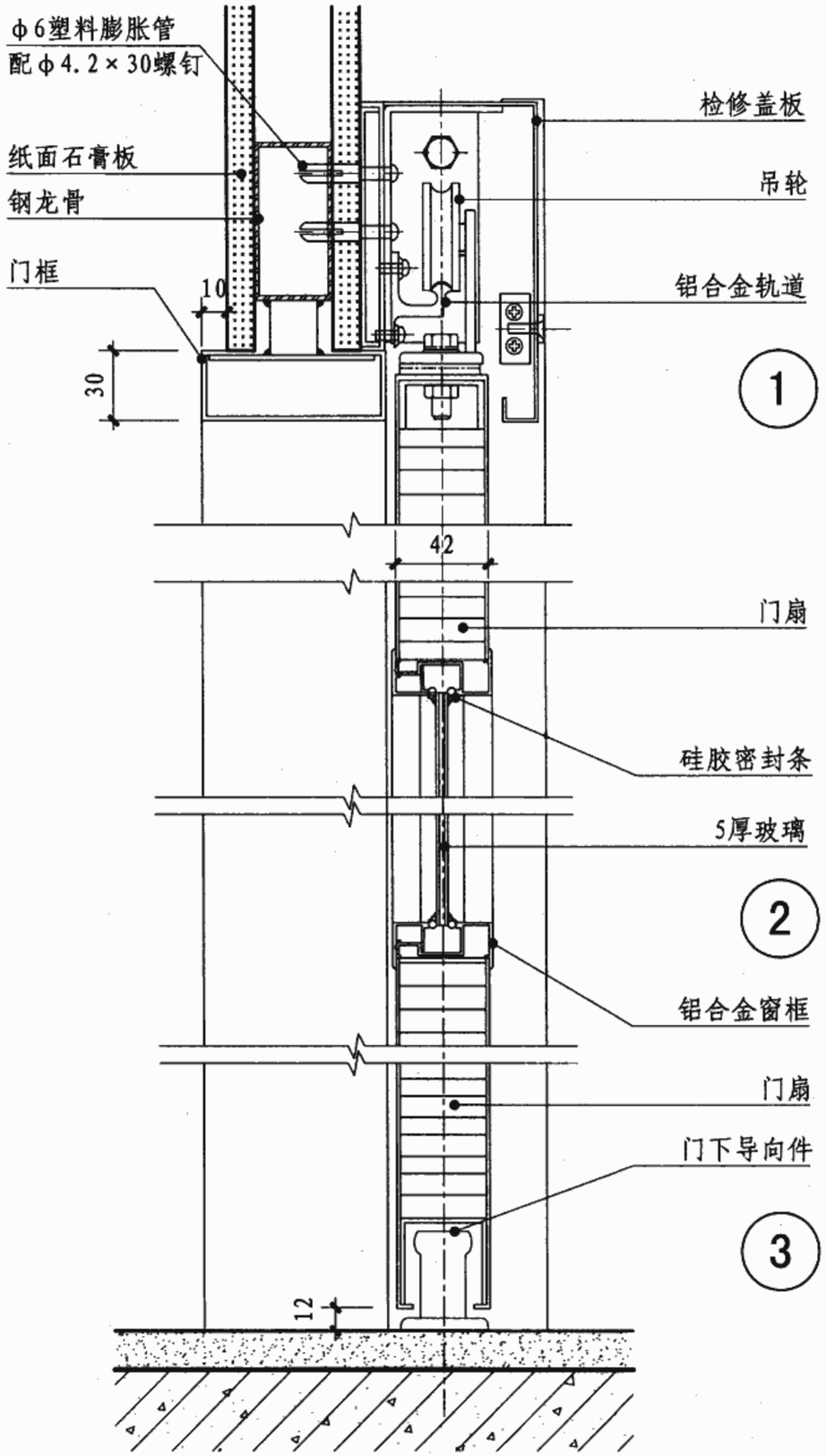

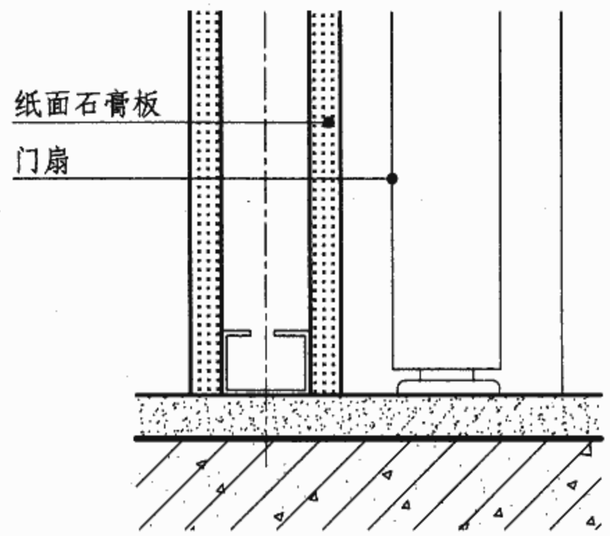

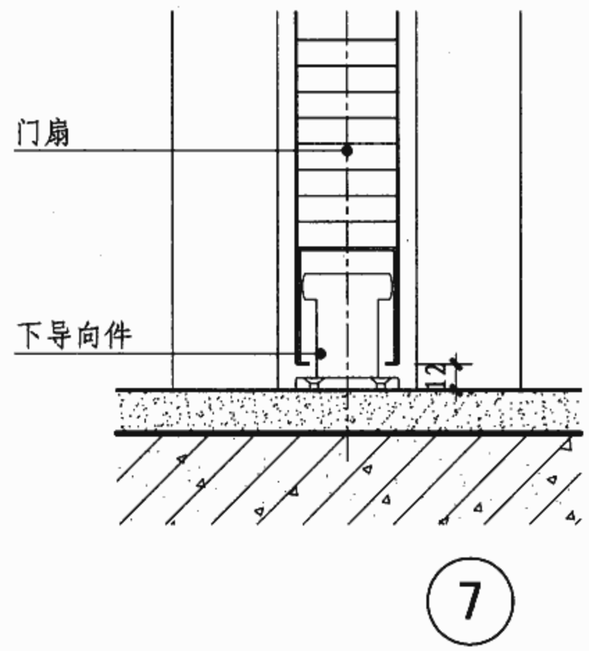

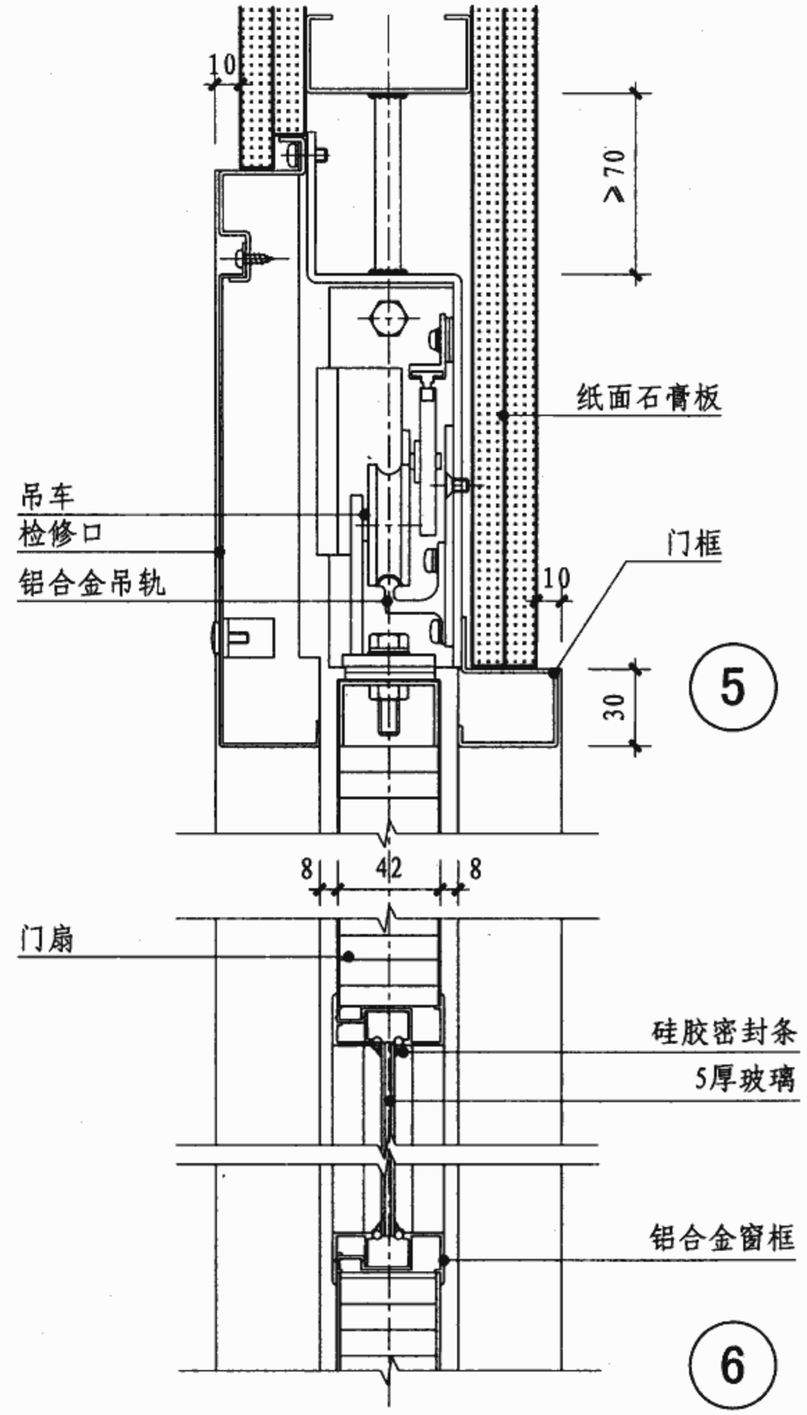

注：1. 门扇的结构为双面钢板，厚42，中间轻钢骨架，填充蜂窝纸粘接。
2. 纸面石膏板厚度及层数由设计确定。
3. 本页根据格满林（南京）实业有限公司提供的技术资料编制。

推拉钢门节点详图								图集号	06J902-1
审核	朱爱霞		校对	孙黎明		设计	方贤胜	页	TM14

洞口尺寸(mm)		2100			2400（2700）		
框口尺寸(mm)		2050			2350（2650）		
		2050 1075	2050 1075	2050 1075	2350（2650） 637.5 637.5	2350（2650） 637.5 637.5	2350（2650） 637.5 637.5
2200 / 2175	2175 300	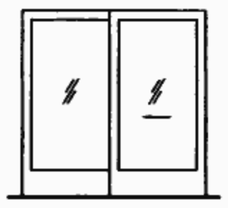	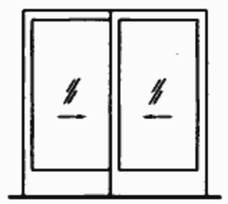	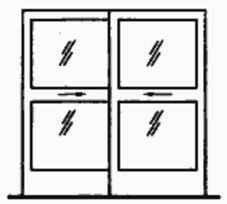	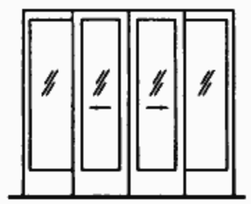	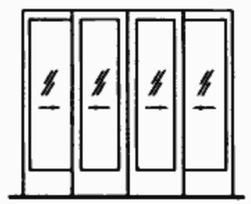	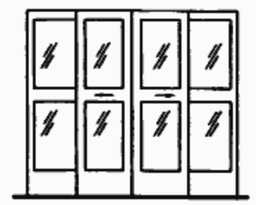
	选用代号	TLMa -2122	TLMb -2122	TLMc -2122	TLMd -2422 TLMd -2722	TLMe -2422 TLMe -2722	TLMf -2422 TLMf -2722
2400 / 2375	2375 300	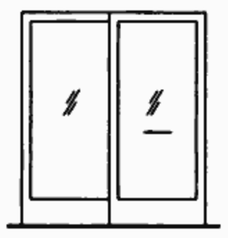	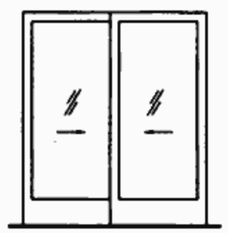	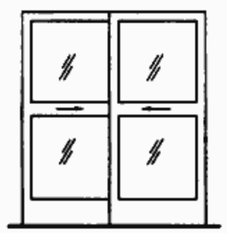	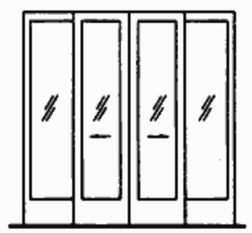	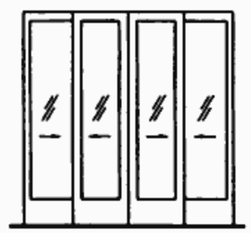	
	选用代号	TLMa -2124	TLMb -2124	TLMc -2124	TLMd -2424 TLMd -2724	TLMe -2424 TLMe -2724	TLMf -2424 TLMf -2724
2700 / 2675	575 2675 2100 300	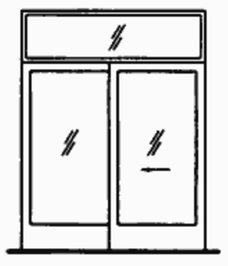	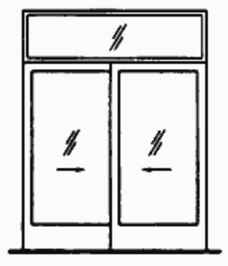	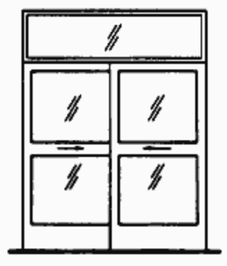	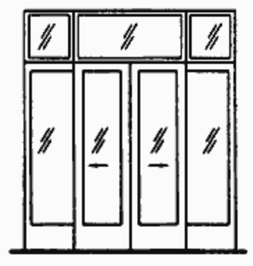	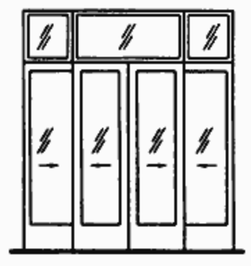	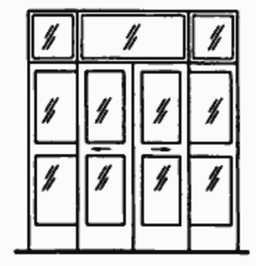
	选用代号	TLMa -2127	TLMb -2127	TLMc -2127	TLMd -2427 TLMd -2727	TLMe -2427 TLMe -2727	TLMf -2427 TLMf -2727
3000 / 2975	775 2975 2200 300	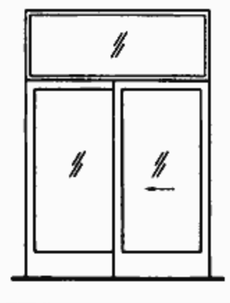	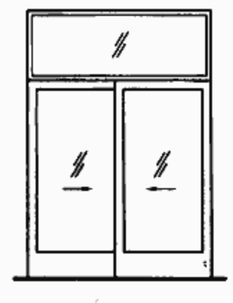	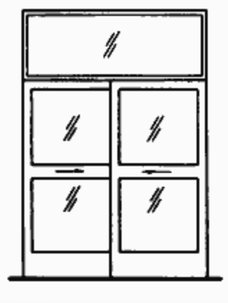	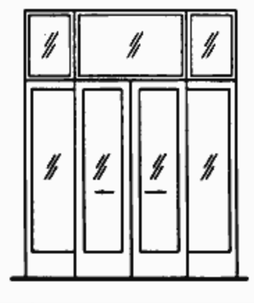	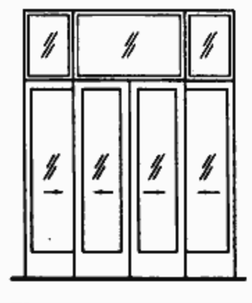	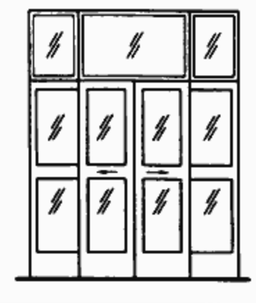
	选用代号	TLMa -2130	TLMb -2130	TLMc -2130	TLMd -2430 TLMd -2730	TLMe -2430 TLMe -2730	TLMf -2430 TLMf -2730

注：1. a：单扇推拉门，一侧为固定扇；　d：双扇推拉门，两侧为固定扇；
b：双扇推拉门；　e：四扇推拉门；
c：双扇推拉门，门带中梃；　f：四扇推拉门，门带中梃。
2. 洞口2700，门扇宽为725。
3. 门扇玻璃应选用安全玻璃，厚度需经强度计算确定。

推拉铝合金门选用表

图集号	06J902-1
页	TM15

审核	朱爱霞		校对	王惠春		设计	冯涛	

洞口尺寸(mm)			3000			3300		
框口尺寸(mm)			2950			3250		
			2950 787.5 787.5	2950 787.5 787.5	2950 787.5 787.5	3250 862.5 862.5	3250 862.5 862.5	3250 862.5 862.5
2200	2175	2175 300						
		选用代号	TLMd -3022	TLMe -3022	TLMf -3022	TLMd -3322	TLMe -3322	TLMf -3322
2400	2375	2375 300						
		选用代号	TLMd -3024	TLMe -3024	TLMf -3024	TLMd -3324	TLMe -3324	TLMf -3324
2700	2675	575 2675 2100 300						
		选用代号	TLMd -3027	TLMe -3027	TLMf -3027	TLMd -3327	TLMe -3327	TLMf -3327
3000	2975	775 2975 2200 300						
		选用代号	TLMd -3030	TLMe -3030	TLMf -3030	TLMd -3330	TLMe -3330	TLMf -3330

注：1. d: 双扇推拉门，两侧为固定扇；
e: 四扇推拉门；
f: 四扇推拉门，门带中梃.
2. 门扇玻璃应选用安全玻璃，厚度需经强度计算确定.

推拉铝合金门选用表

图集号	06J902-1
页	TM16

审核	朱爱霞	朱爱霞	校对	王惠春	王惠春	设计	冯涛	冯涛

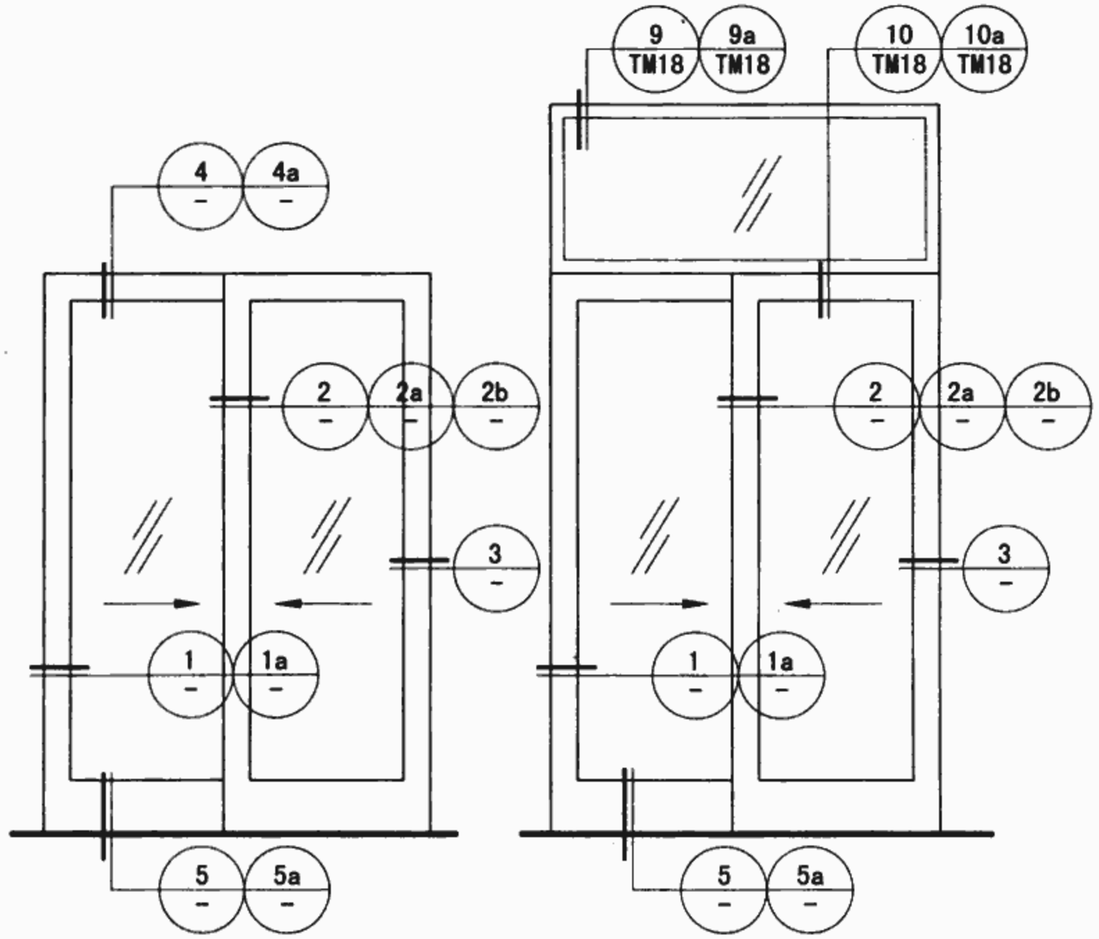

立面图一　　立面图二

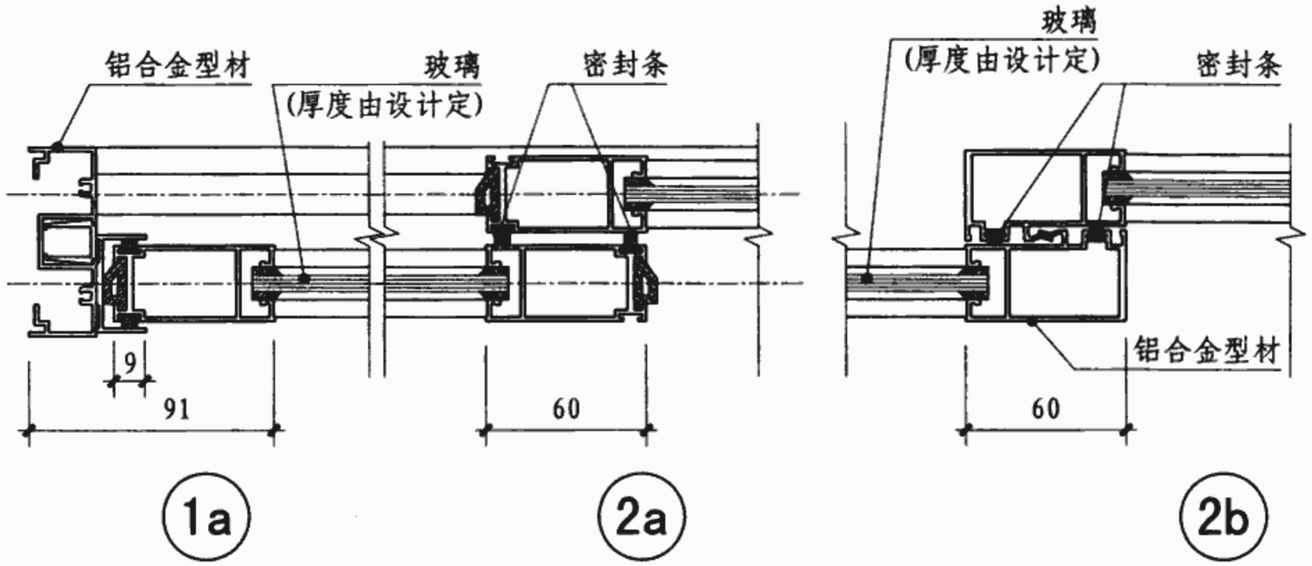

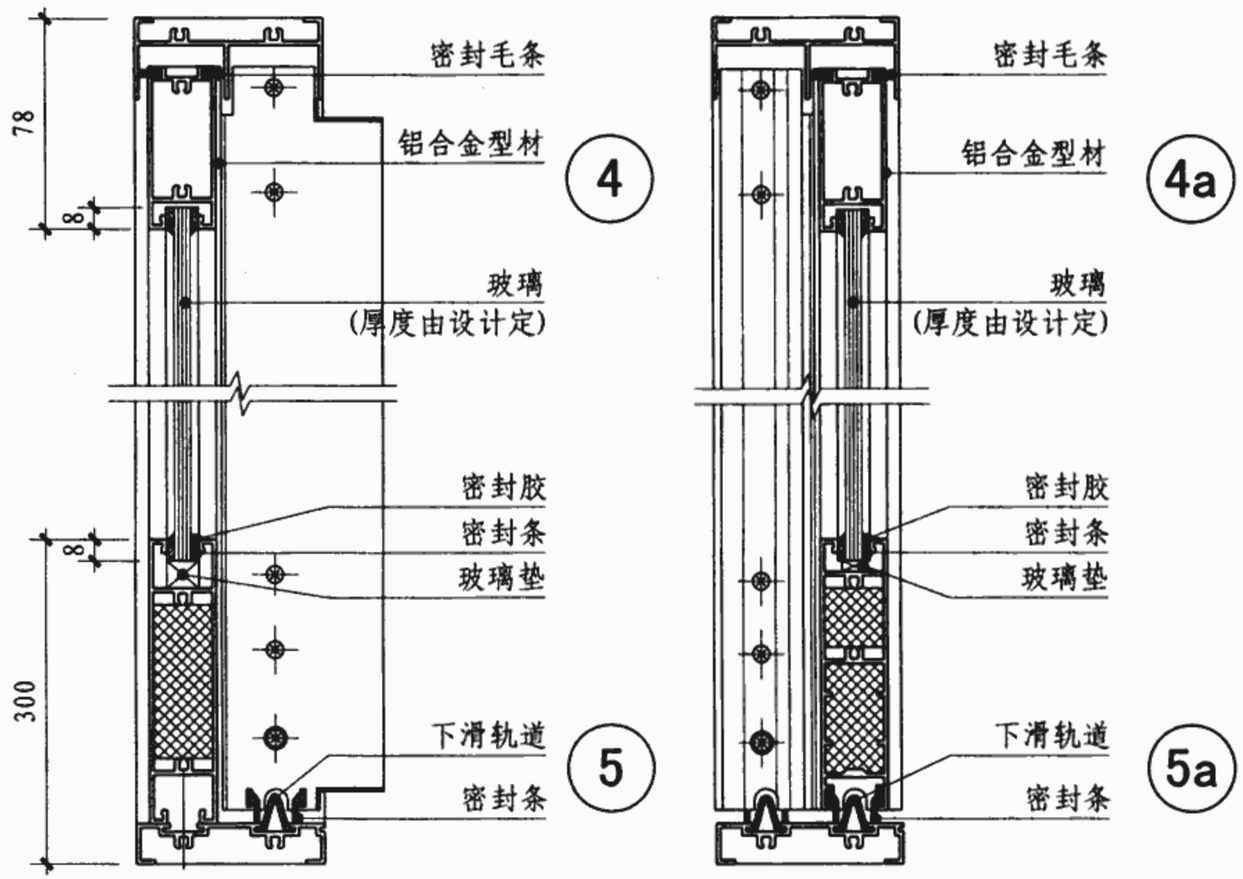

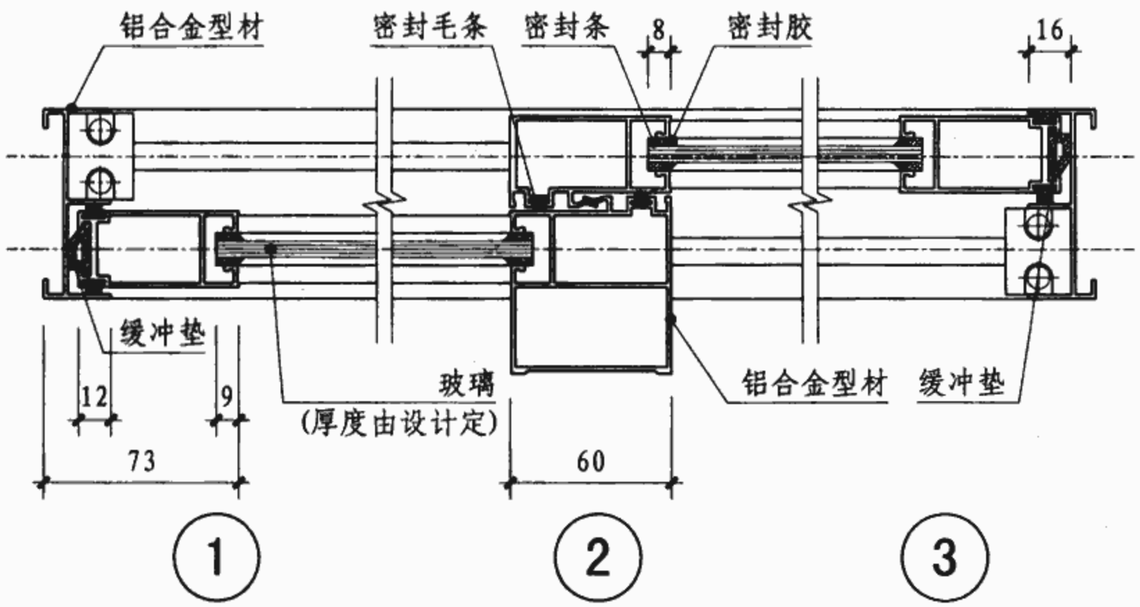

注：1. 铝合金门框料尺寸可根据工程设计由厂家提供，本图所注尺寸仅为示意。
2. 门框安装详见本图集TM23、TM26、TM28页。

推拉铝合金门节点详图								图集号	06J902-1
审核	朱爱霞		校对	王惠春		设计	冯涛	页	TM17

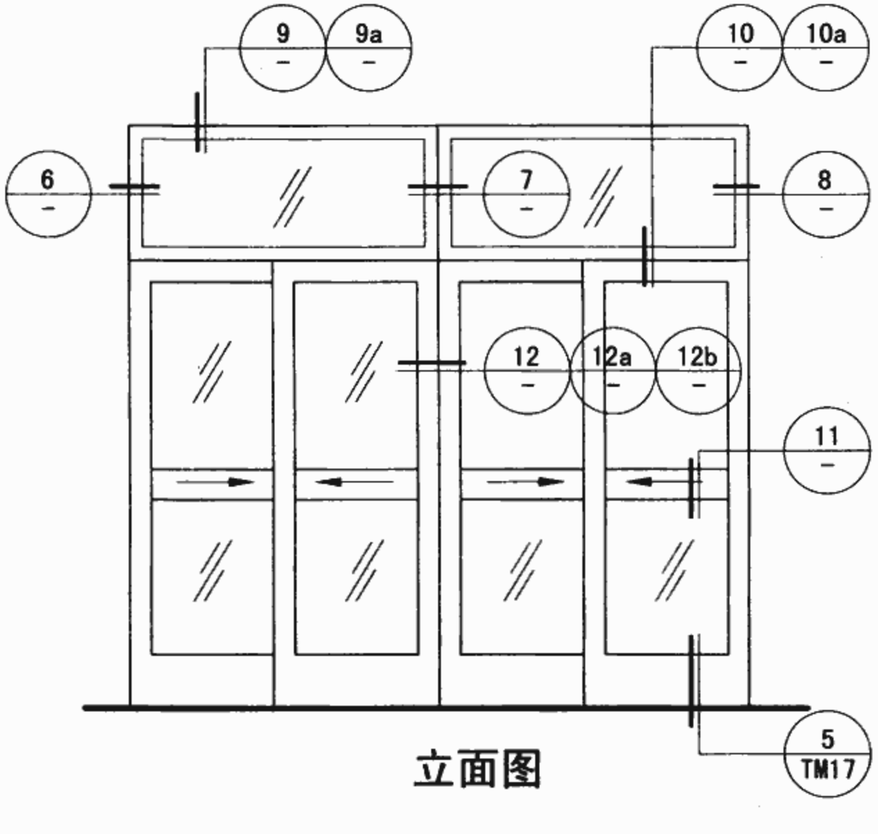

立面图

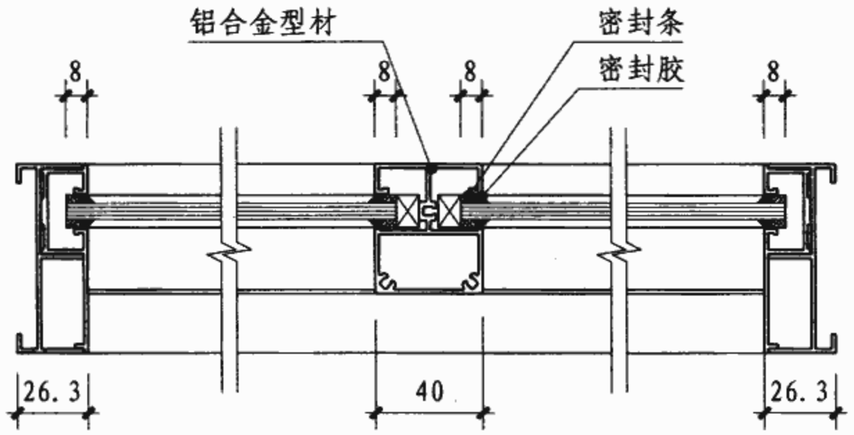

6　7　8

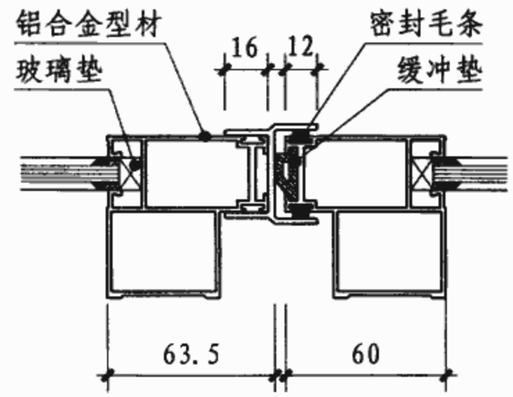

12

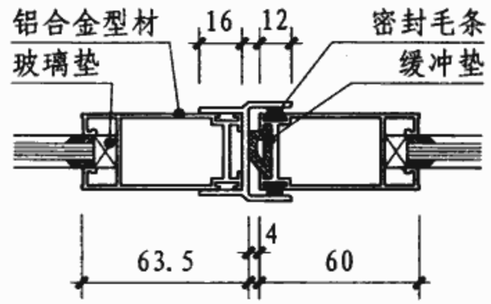

12a

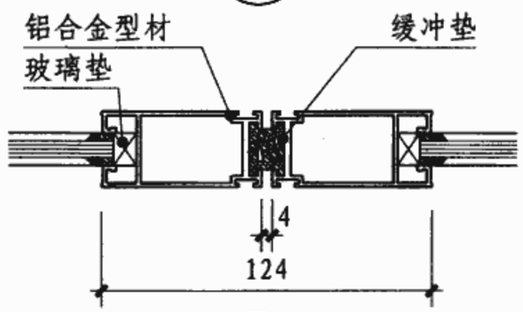

12b

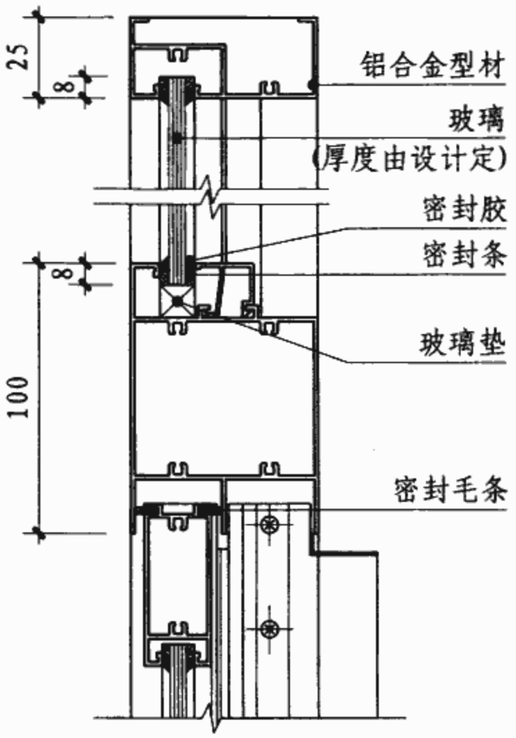

9

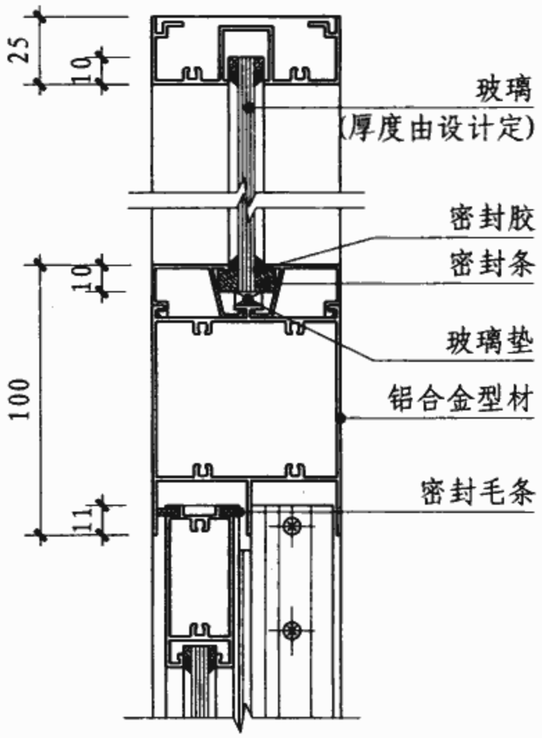

10

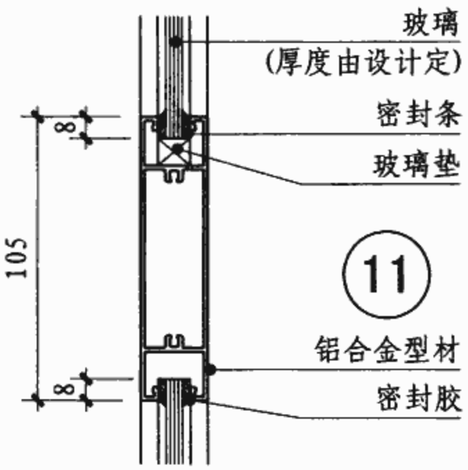

9a　11　10a

注：1. 铝合金门框料尺寸可根据工程设计由厂家提供，本图所注尺寸仅为示意。
2. 门框安装详见本图集TM23、TM26、TM28页。

推拉铝合金门节点详图								图集号	06J902-1
审核	朱爱霞		校对	王惠春		设计	冯涛	页	TM18

①门厅推拉

②卫生间推拉

③治疗室推拉

④病房推拉门

⑤手术室推拉

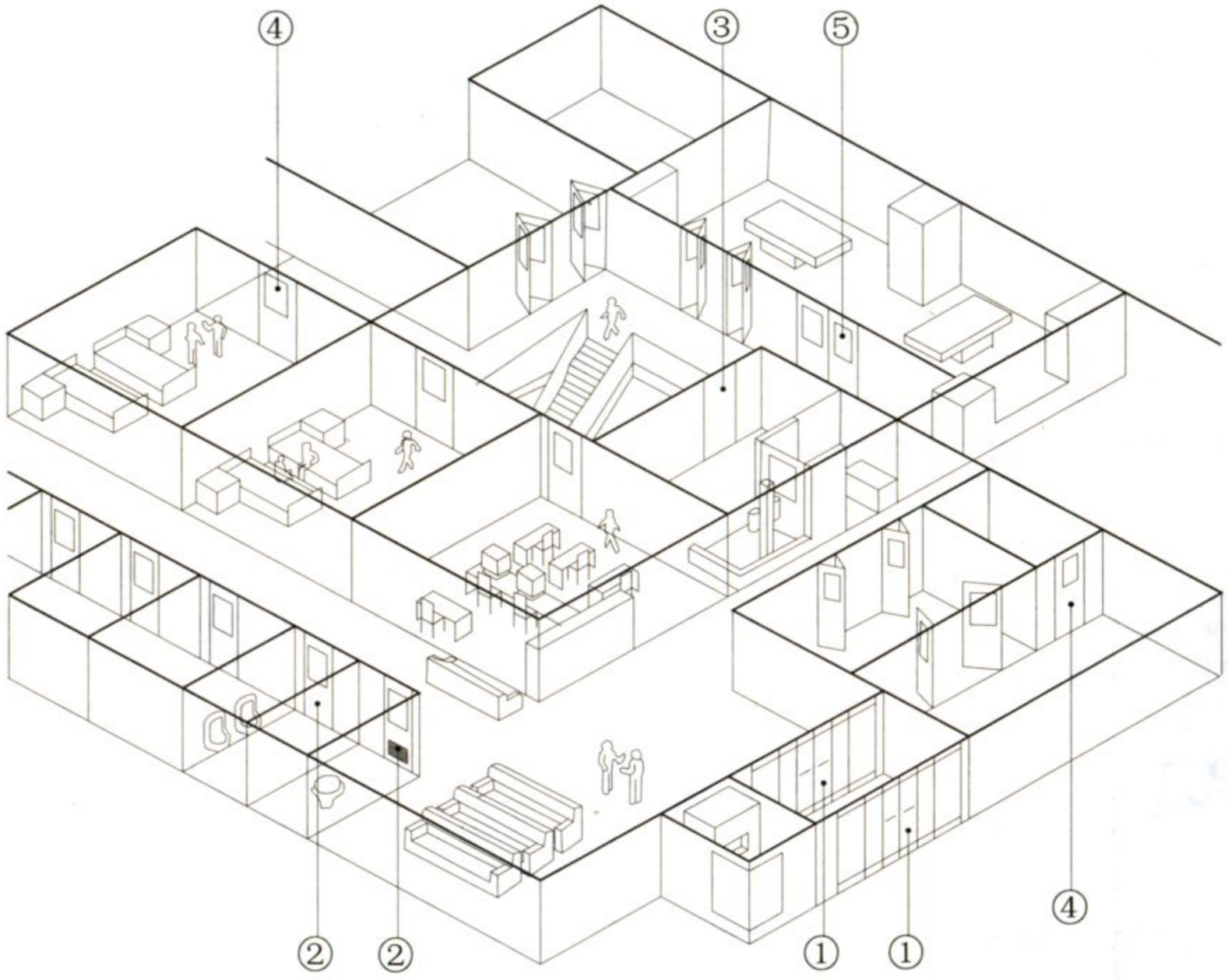

推拉自动门布置示意图								图集号	06J902-1
审核	朱爱霞		校对	孙绍英		设计	郭雅娟	页	TM19

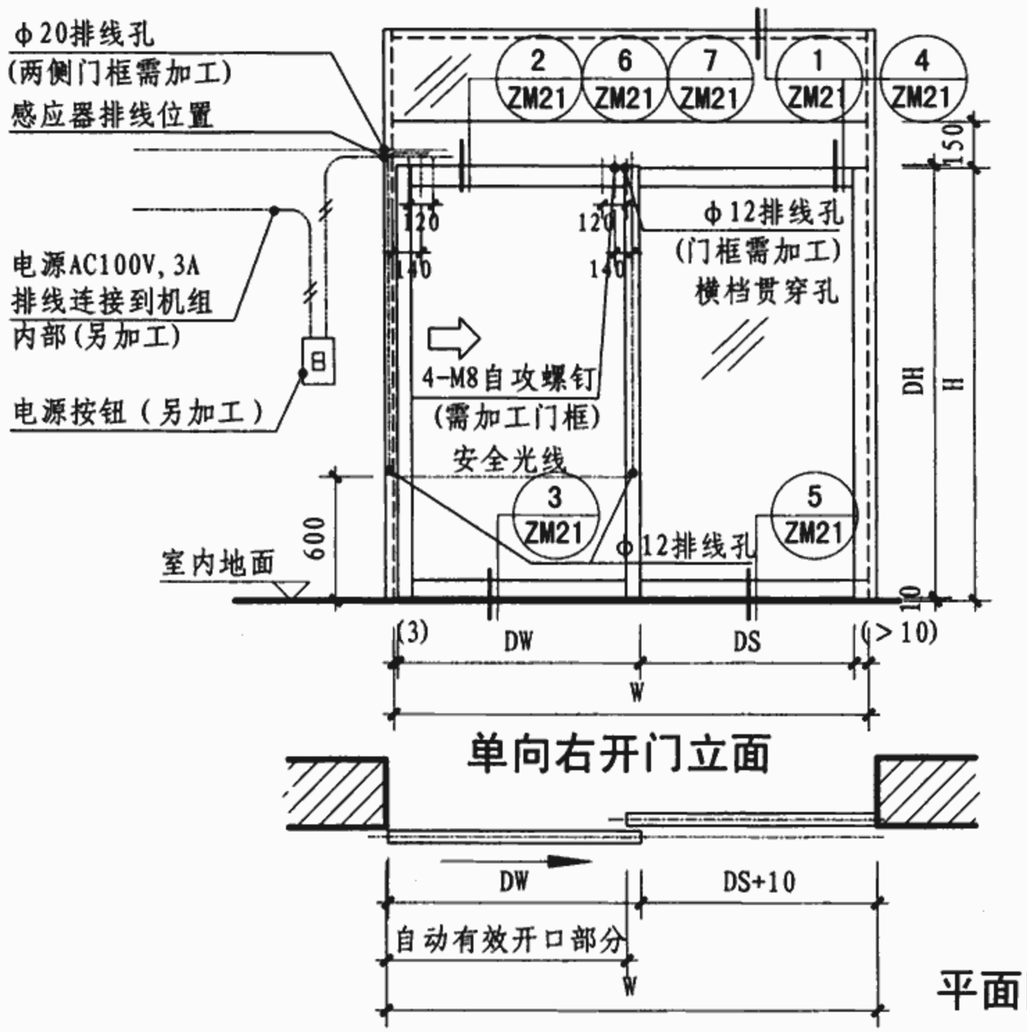

单向右开门立面

平面图

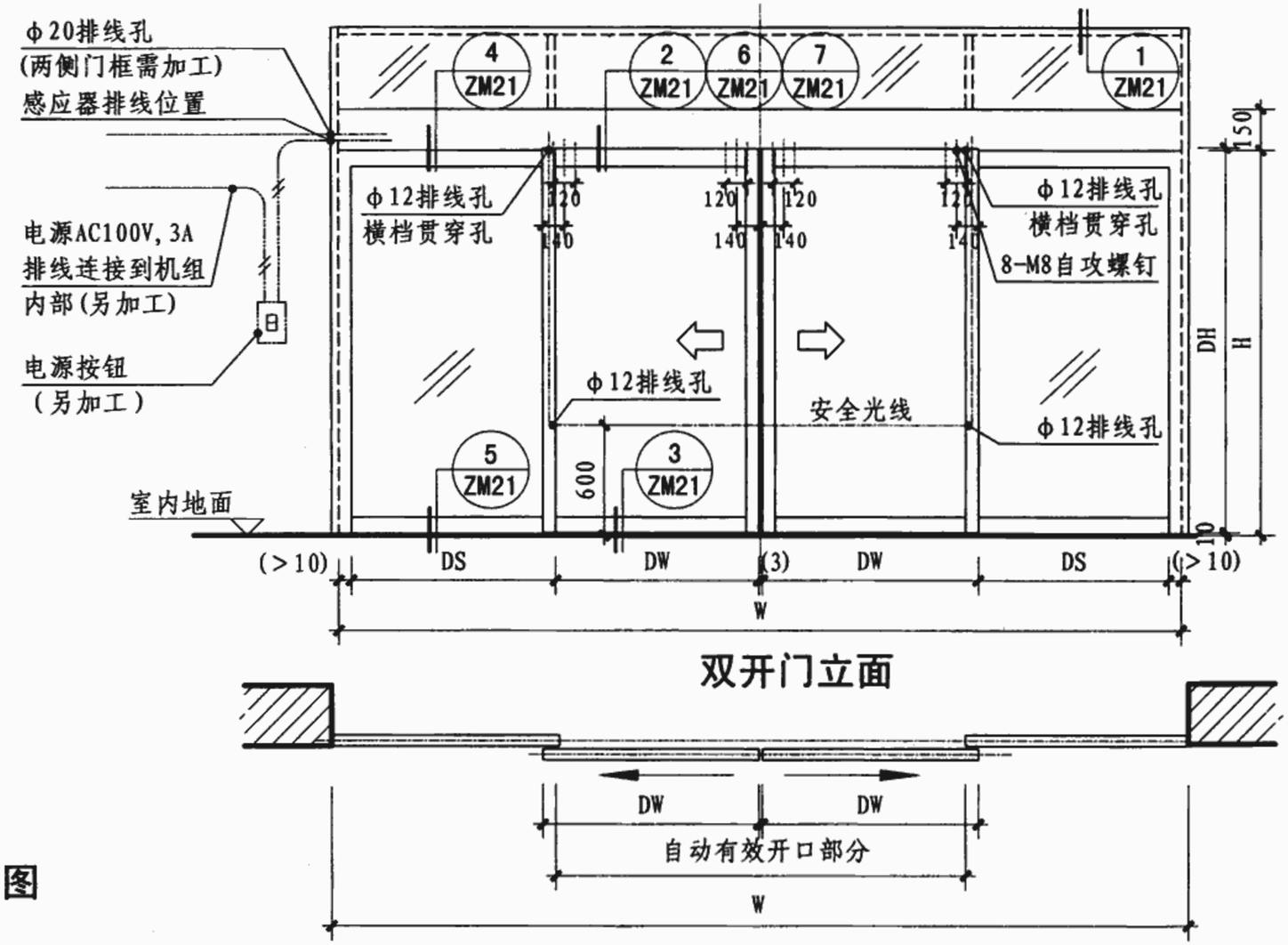

双开门立面

平面图

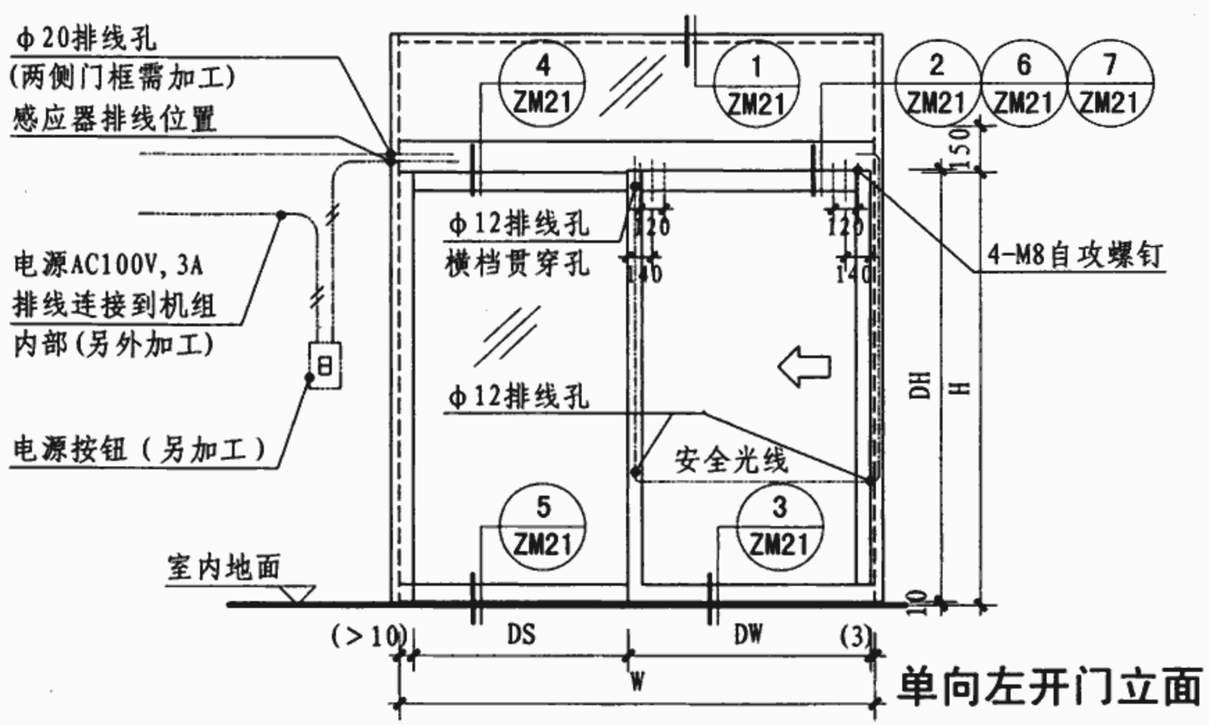

单向左开门立面

外挂明装推拉自动感应门选用表

EDM18NA		最大适用尺寸			W(mm)	带电磁锁的最小W尺寸(mm)
		门宽(mm)	门高(mm)	门重(kg)		
单开门	钢化玻璃门	1219	2134	90	≤3000	1300
	其他种类门	1500	2200	90	≤3000	1300
双开门	钢化玻璃门	1219	2134	90×2	≤5000	2050
	其他种类门	1500	2200	90×2	≤5000	2050

注：1. DS-固定扇门宽；DW-门扇宽；DH-门扇高；H-门净高；W-门洞宽。
2. 以上根据建和商事株式会社提供的大发牌产品技术资料编制。

外挂明装推拉自动感应门索引图								图集号	06J902-1
审核	朱爱霞		校对	王淑俭		设计	赵芳玉	页	TM20

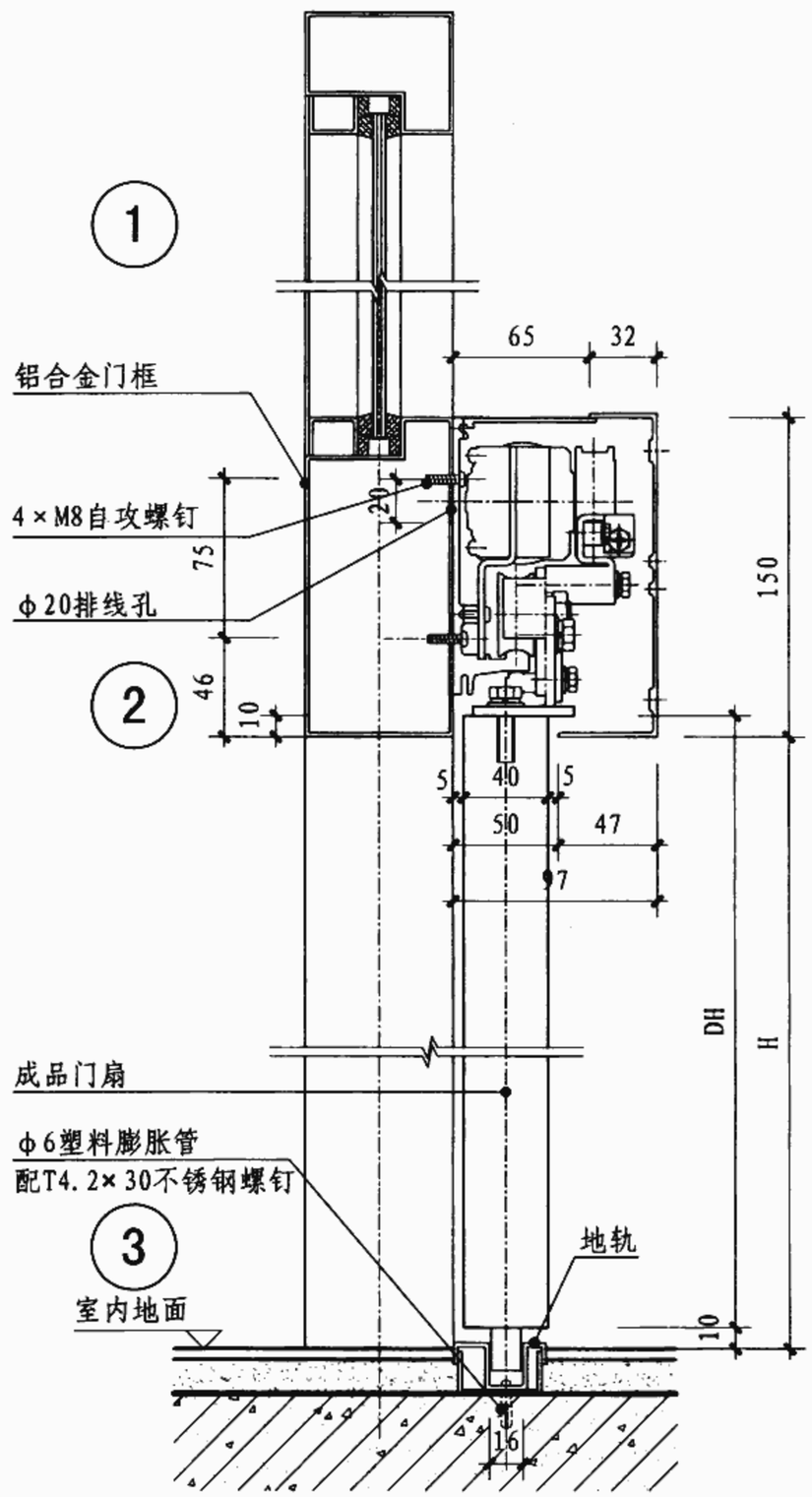

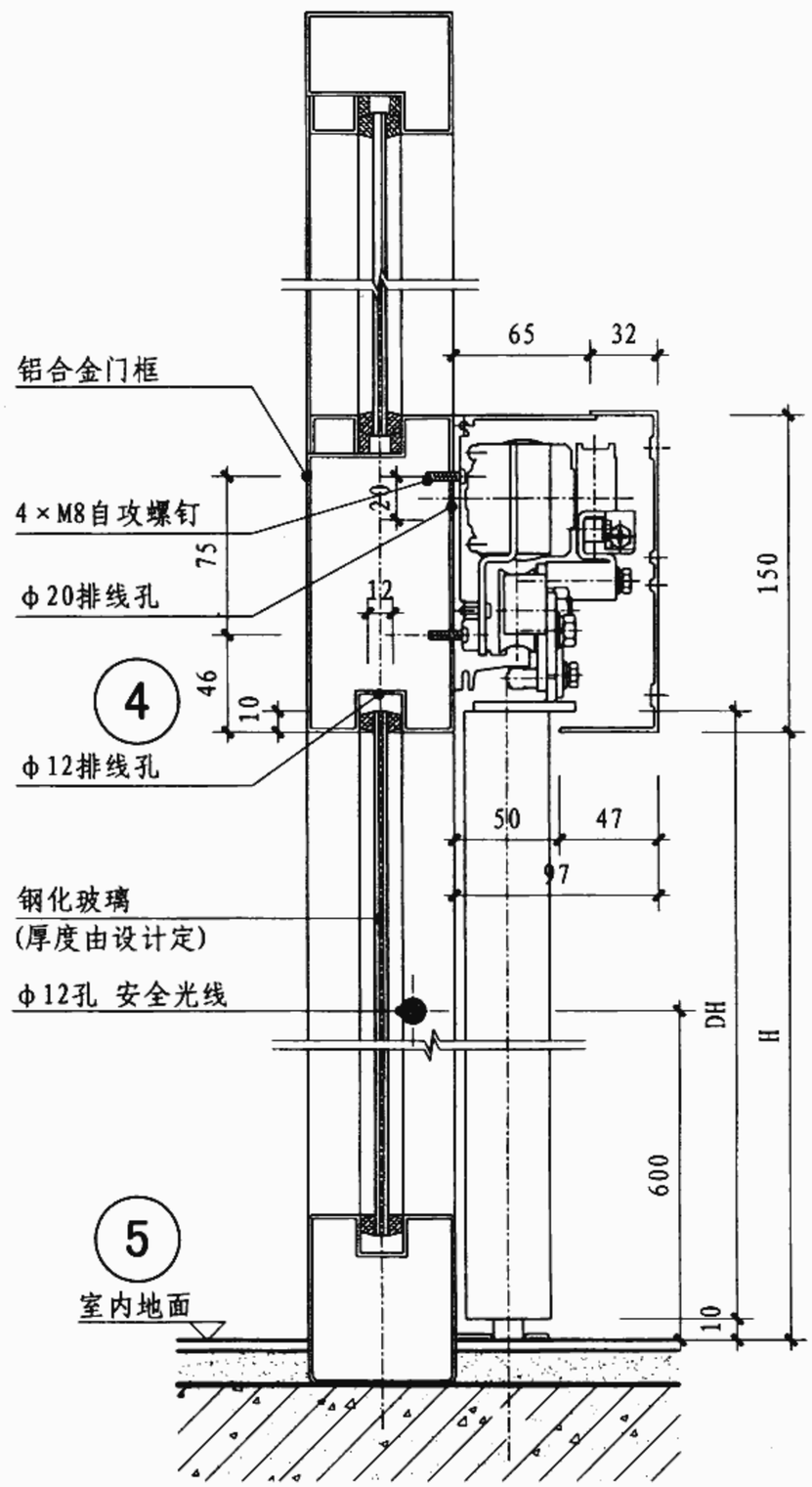

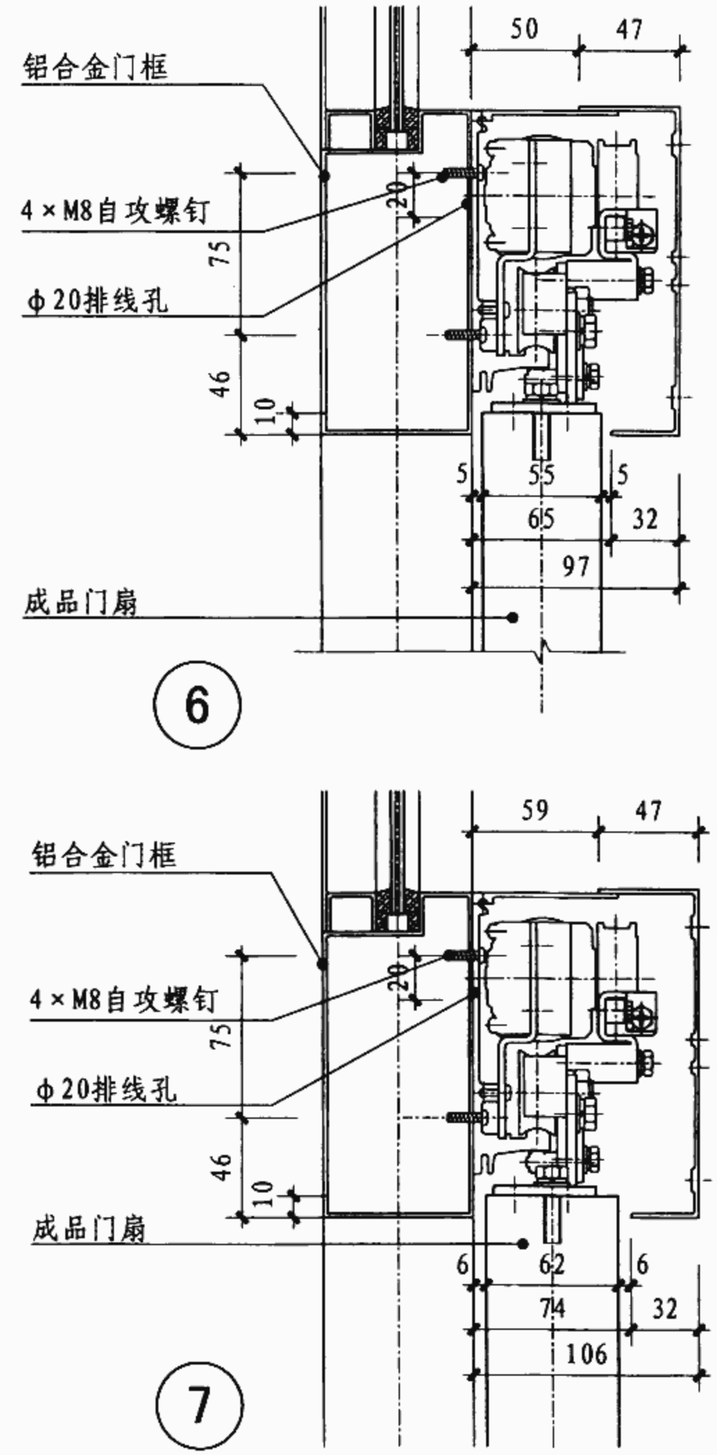

注：1. 成品门扇可选用木门、彩钢板门、不锈钢板饰面门。
2. 本页根据建和商事株式会社提供的大发牌产品技术资料编制。

外挂明装推拉自动感应门节点详图								图集号	06J902-1
审核	朱爱霞		校对	王淑俭		设计	赵芳玉	页	TM21

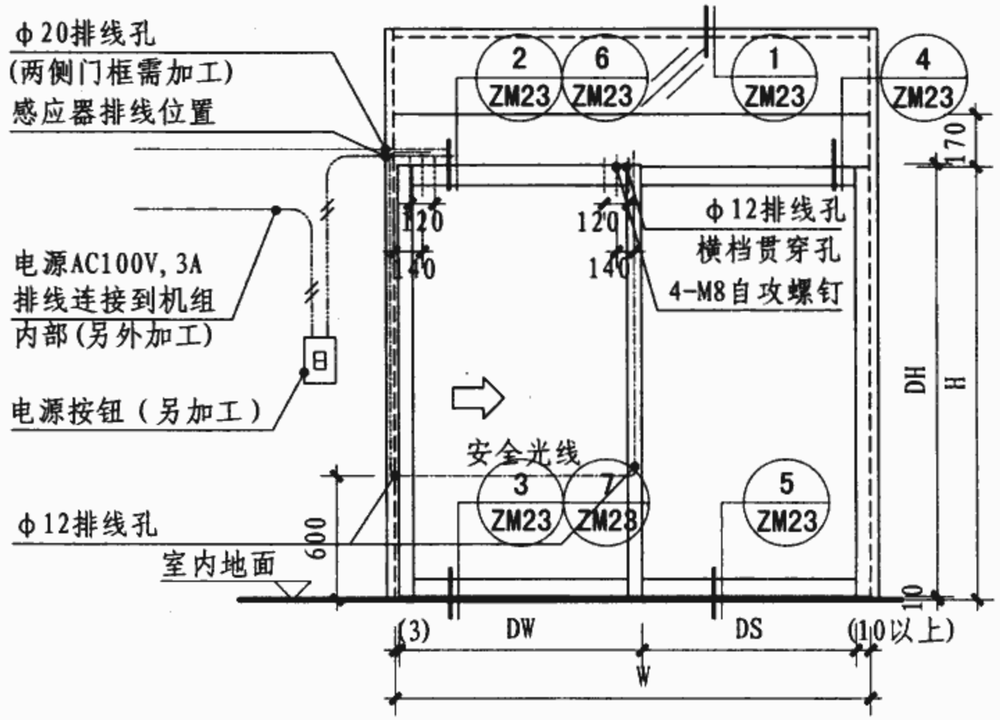

单向右开门立面

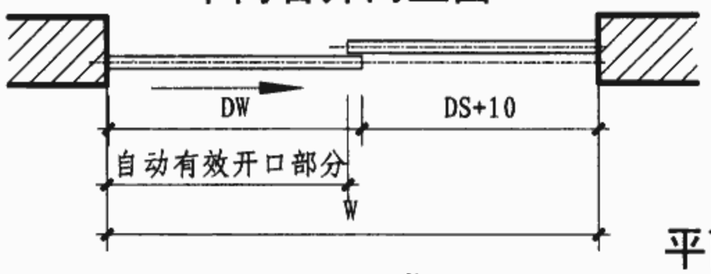

平面图

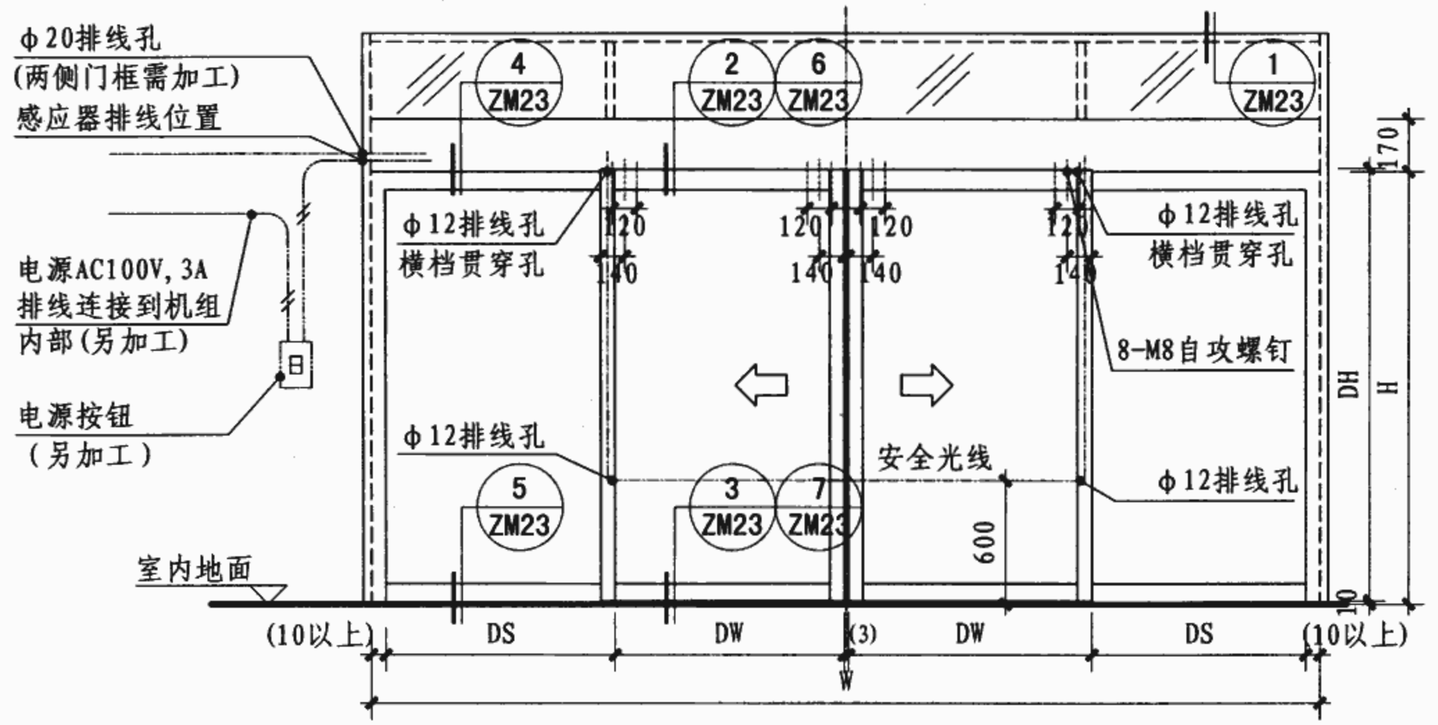

双开门立面

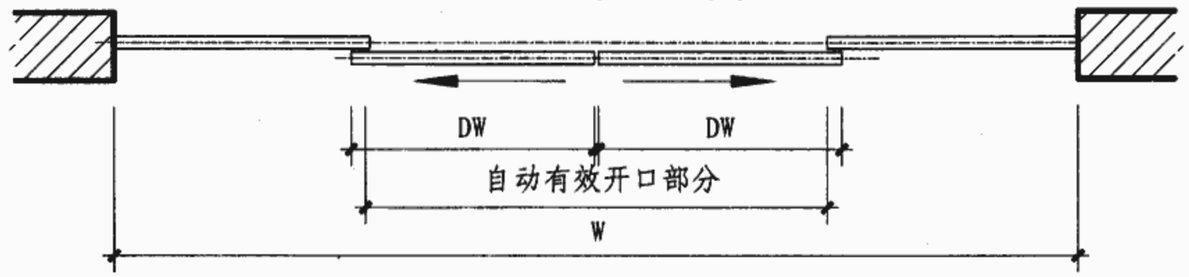

平面图

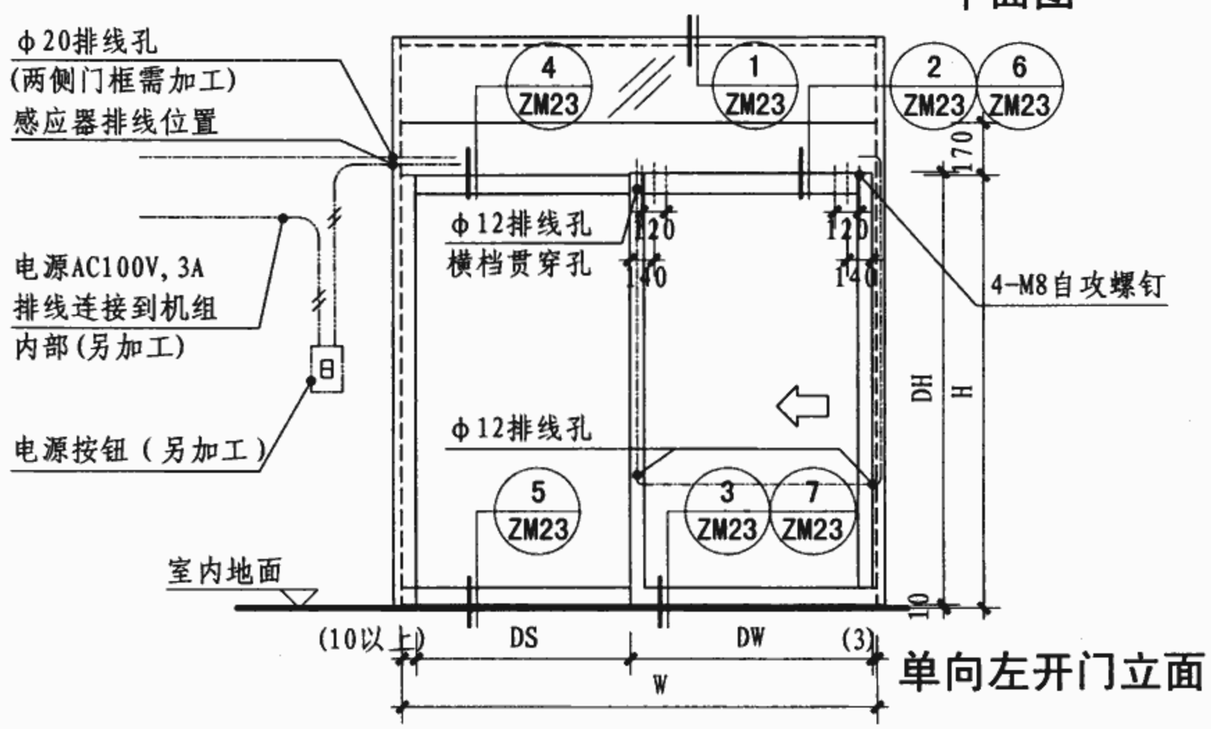

单向左开门立面

暗装推拉自动感应门选用表

EDM18NB		最大适用尺寸			W(mm)	带电磁锁的最小W尺寸(mm)
		门宽(mm)	门高(mm)	门重(kg)		
单开门	钢化玻璃门	1219	2134	90	≤3000	1300
	其他种类门	1500	2200	90	≤3000	1300
双开门	钢化玻璃门	1219	2134	90×2	≤5000	2050
	其他种类门	1500	2200	90×2	≤5000	2050

注：1. DS-固定扇门宽；DW-门扇宽；DH-门扇高；H-门净高；W-门洞宽。
2. 以上数据依据建和商事株式会社的大发牌产品提供的技术资料编制。

暗装推拉自动感应门索引图								图集号	06J902-1
审核	朱爱霞		校对	王淑俭		设计	赵芳玉	页	TM22

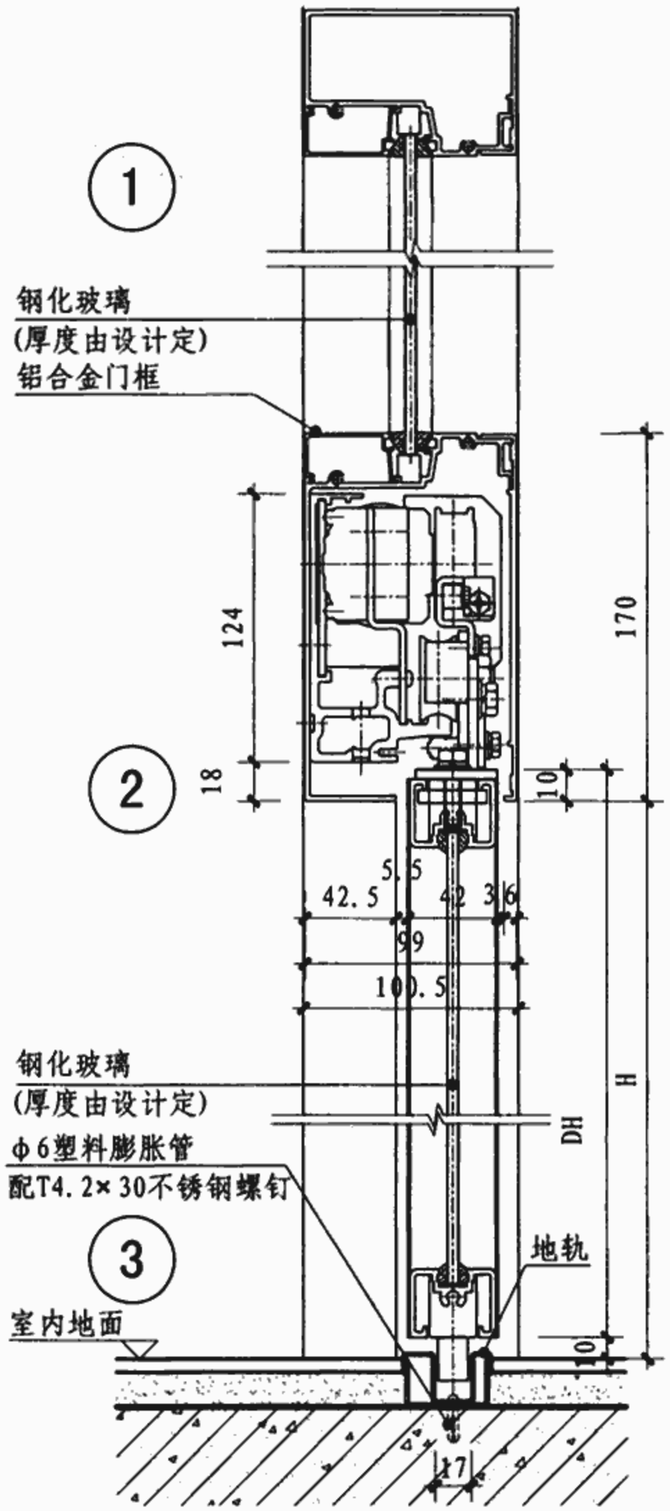

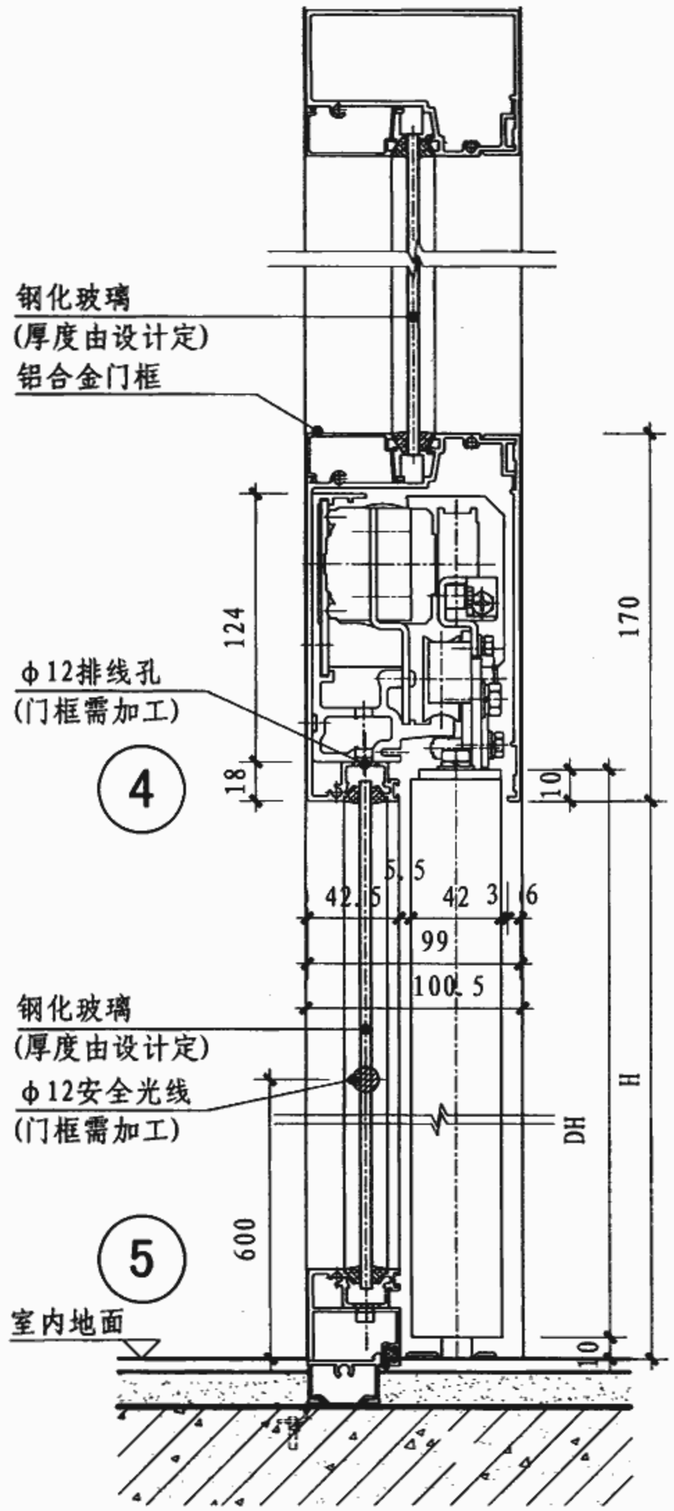

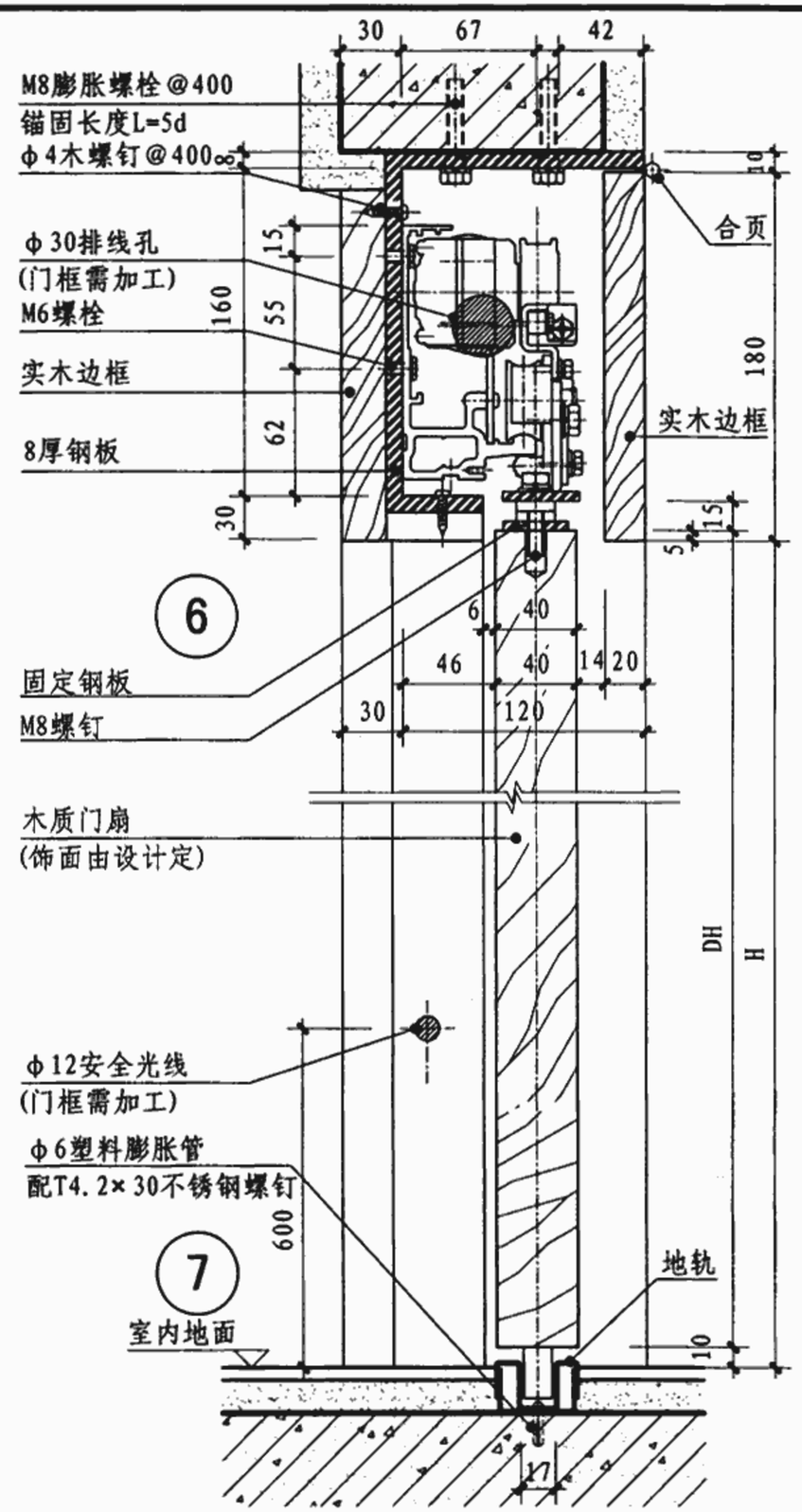

注：1. 成品门扇可选用木门、彩钢板门、不锈钢板饰面门。
2. 本页根据建和商事株式会社提供的大发牌产品技术资料编制。

暗装推拉自动感应门节点详图								图集号	06J902-1
审核	朱爱霞		校对	王淑俭		设计	赵芳玉	页	TM23

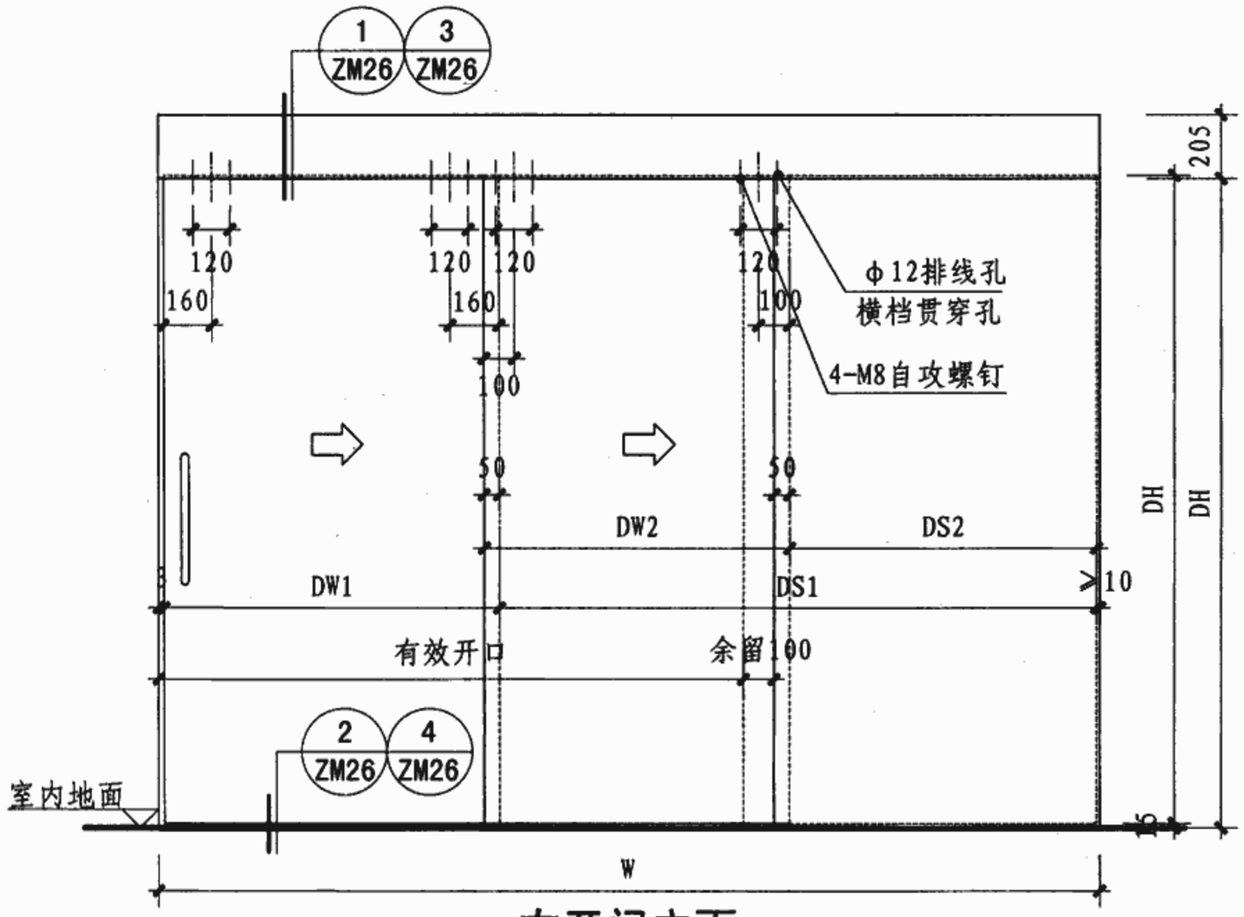

右开门立面

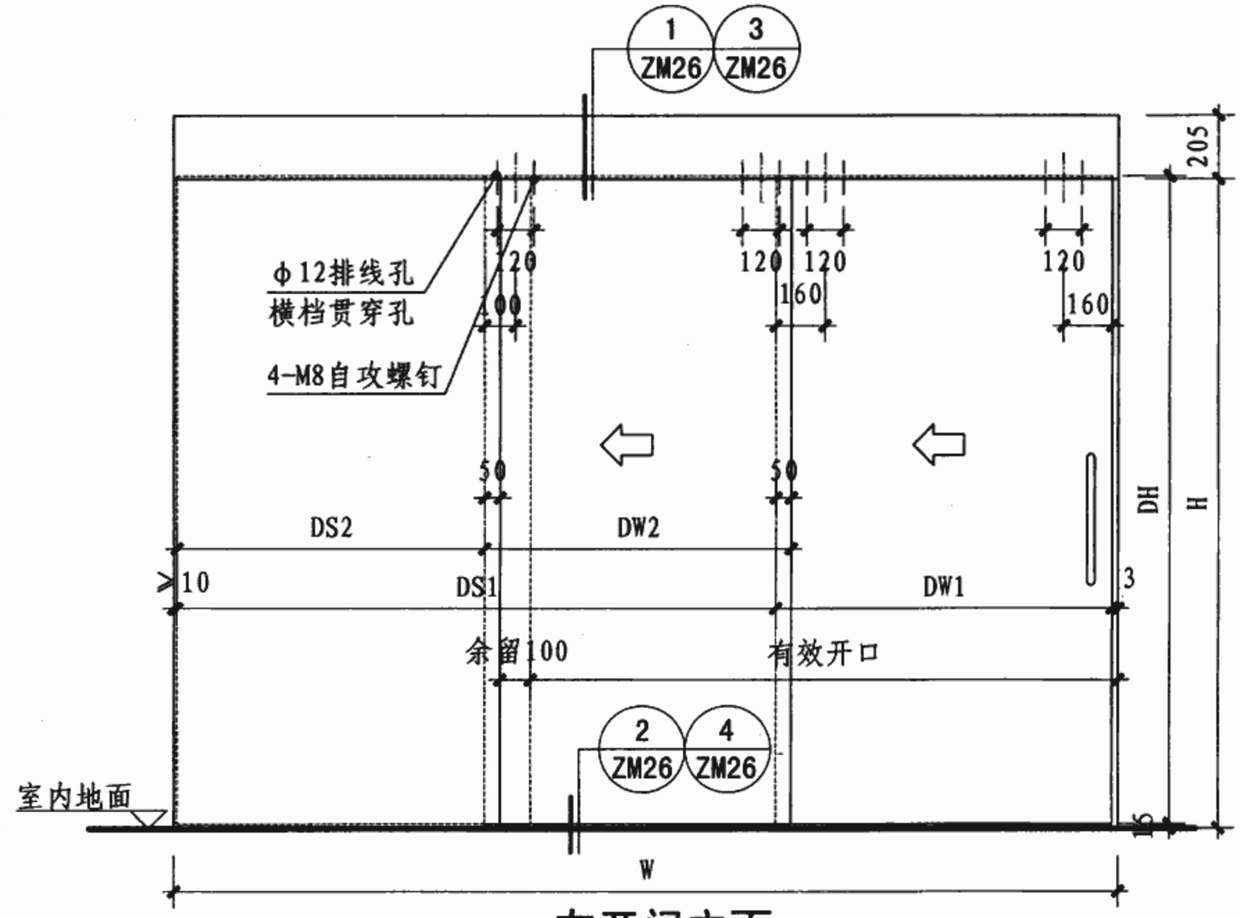

左开门立面

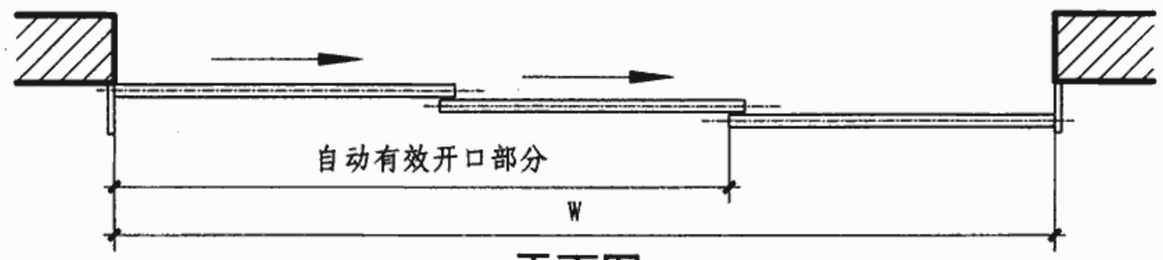

平面图

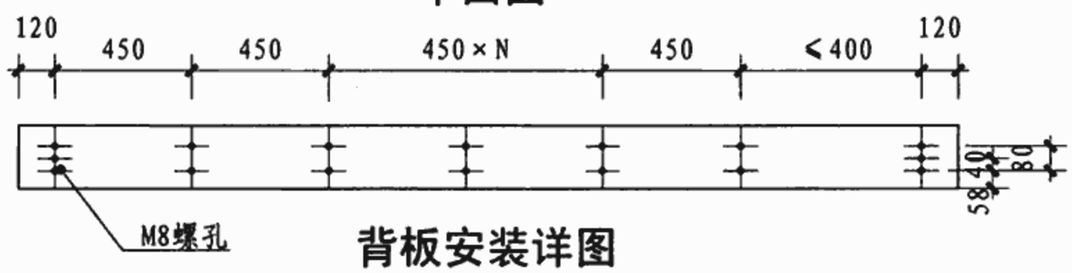

背板安装详图

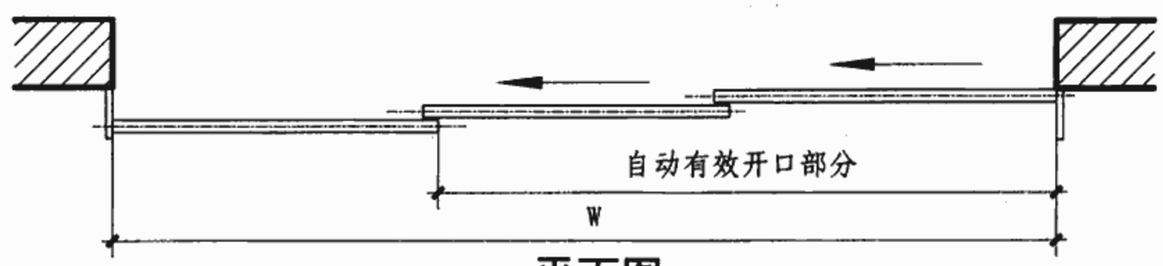

平面图

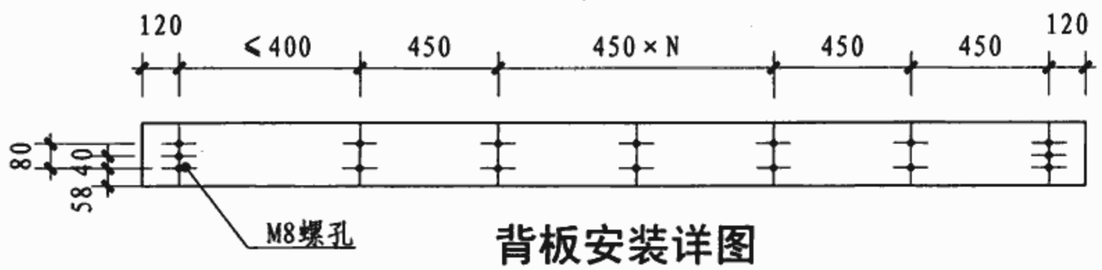

背板安装详图

注：1. 半自动感应平移门导轨包括水平式和倾斜式两种形式，由设计根据需要选定。
2. DW1、DW2计算方法（门重叠尺寸相同时）：
DW1=（有效开口尺寸+门前侧估算尺寸）/2+余留+门重叠尺寸
DW2=（有效开口尺寸=门前侧估算尺寸）/2+门重叠尺寸
3. DS-固定扇门宽；DW-门扇宽；DH-门扇高；H-门净高；W-门洞宽。
4. 以上根据建和商事株式会社提供的大发牌产品技术资料编制。

外挂明装半自动推拉门索引图								图集号	06J902-1
审核	朱爱霞		校对	王淑俭		设计	聂洪涛	页	TM24

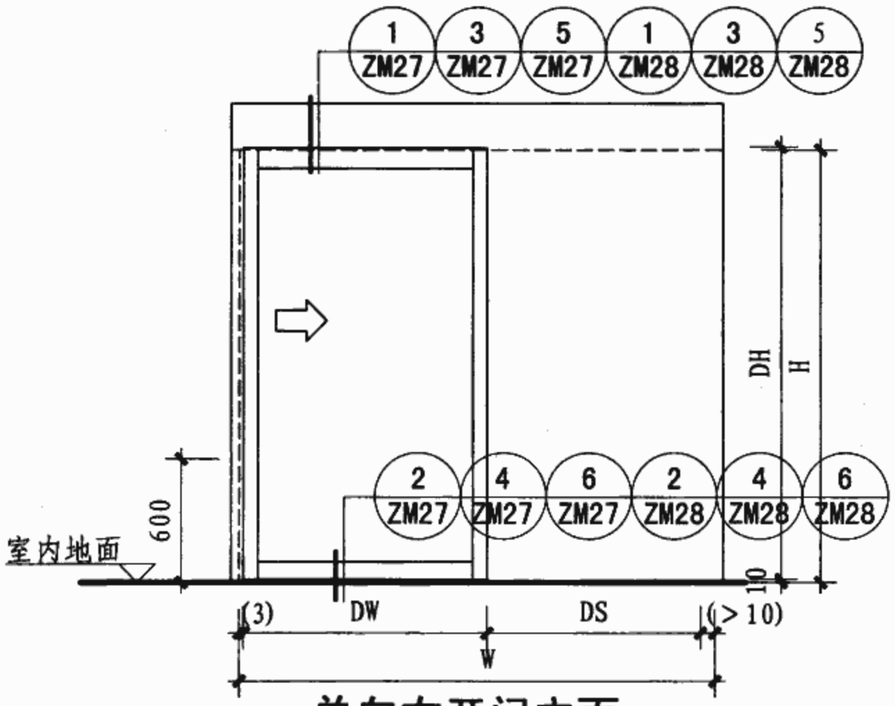

单向右开门立面

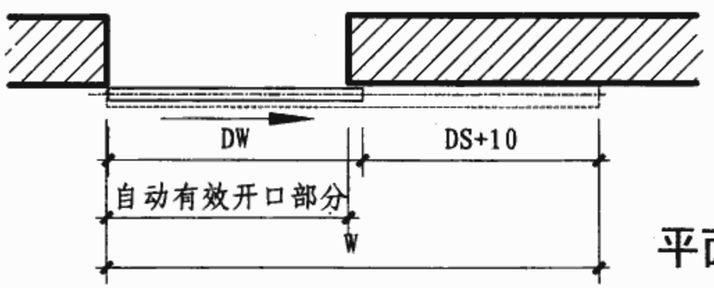

平面图

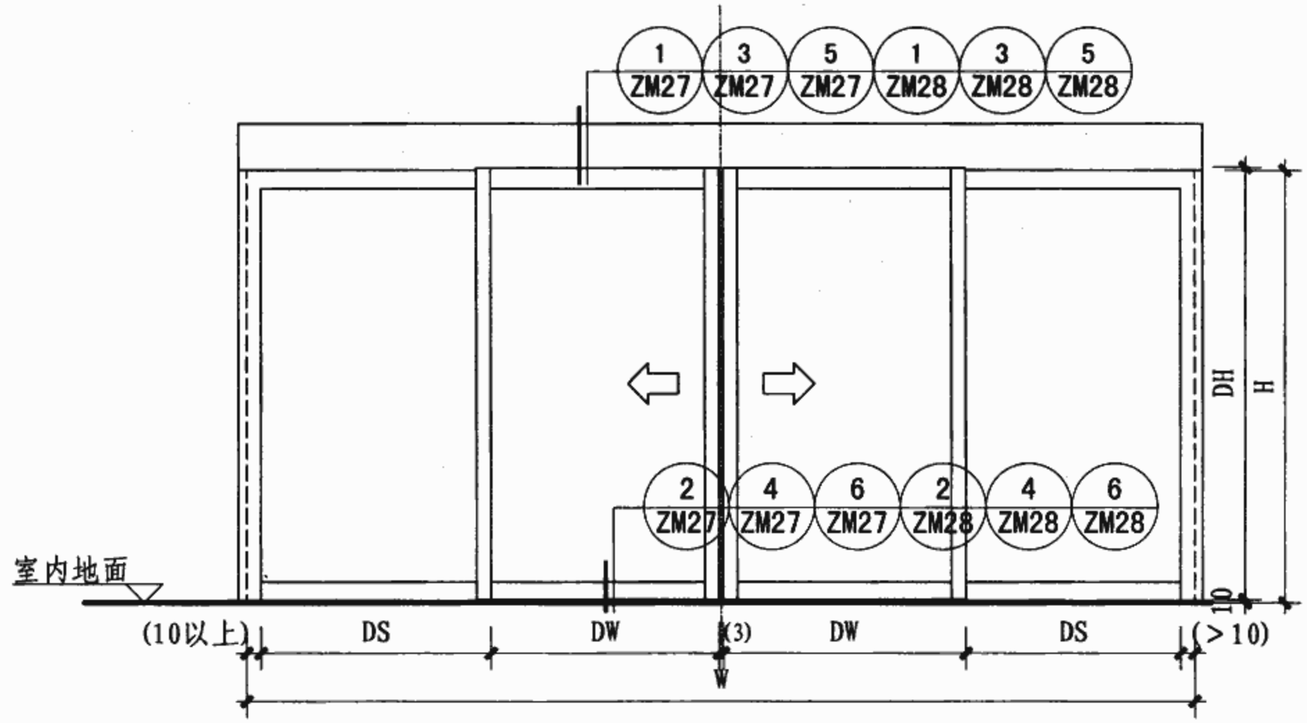

双开门立面

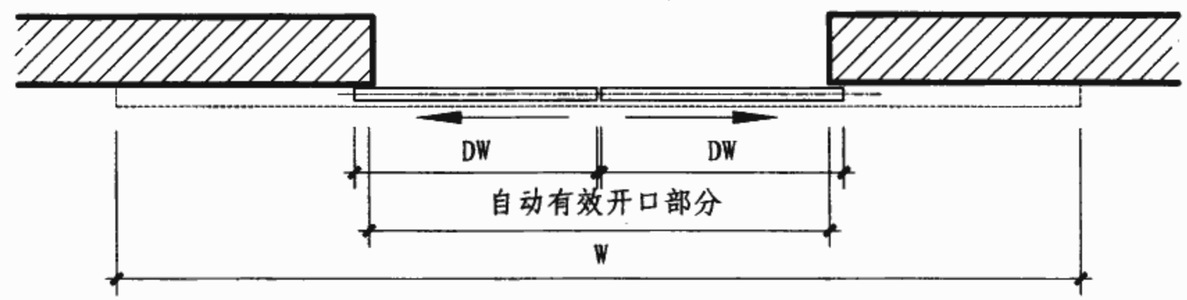

平面图

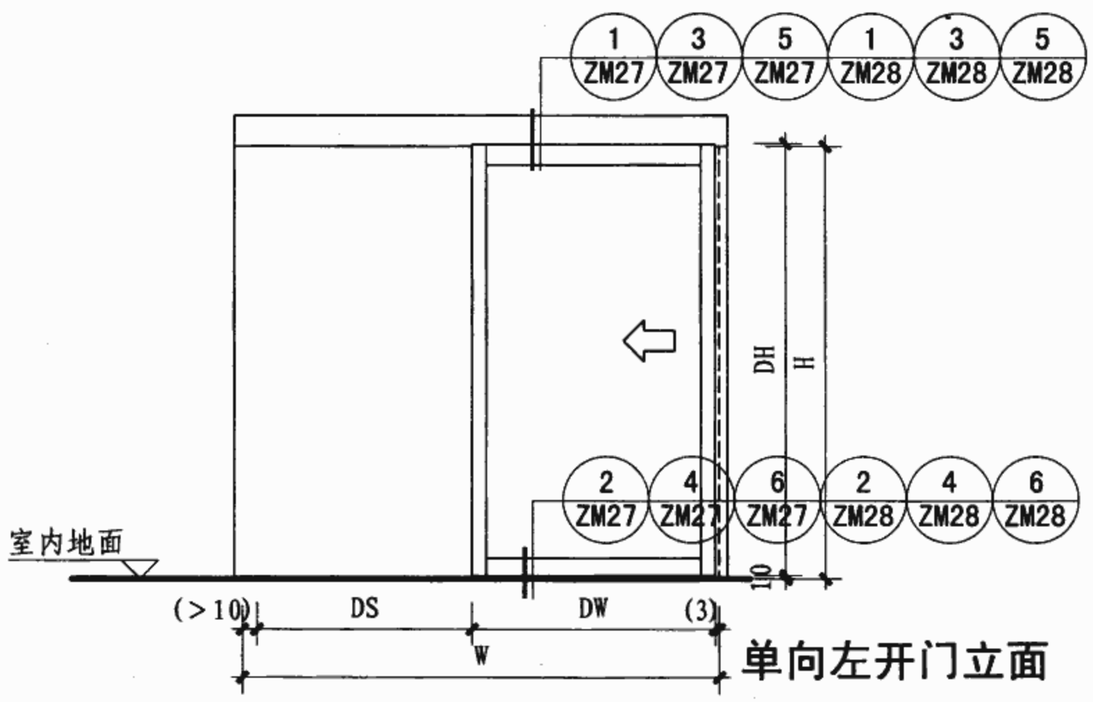

单向左开门立面

外挂明装半自动推拉门选用表

EDM18NA		最大适用尺寸			W(mm)	带电磁锁的最小W尺寸(mm)
		门宽(mm)	门高(mm)	门重(kg)		
单开门	钢化玻璃门	1219	2134	90	≤3000	1300
	其他种类门	1500	2200	90	≤3000	1300
双开门	钢化玻璃门	1219	2134	90×2	≤5000	2050
	其他种类门	1500	2200	90×2	≤5000	2050

注：1. DS-固定扇门宽；DW-门扇宽；DH-门扇高；H-门净高；W-门洞宽。
2. 以上根据建和商事株式会社提供的大发牌产品技术资料编制。

外挂明装半自动推拉门索引图								图集号	06J902-1
审核	朱爱霞		校对	王淑俭		设计	聂洪涛	页	TM25

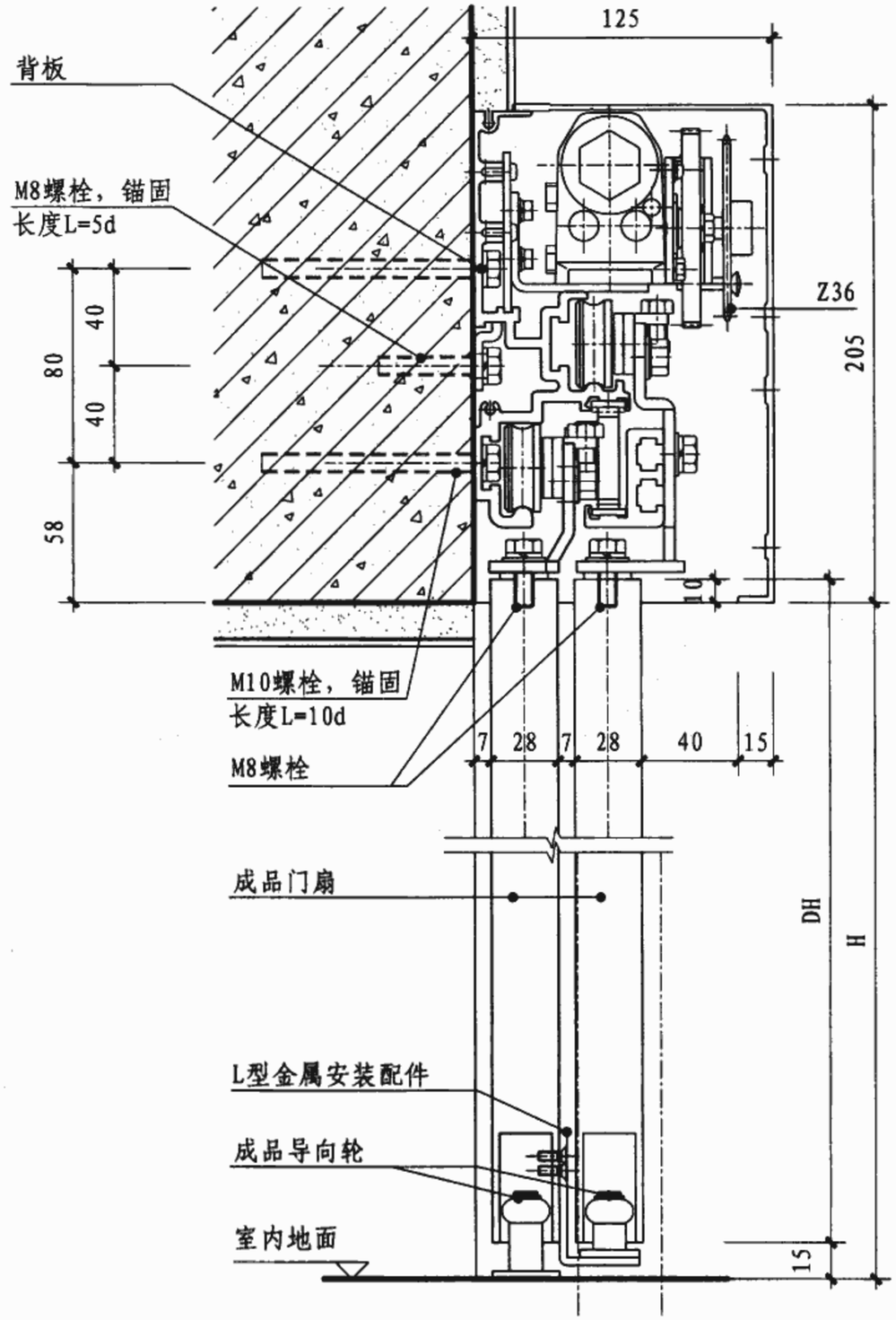

1

2

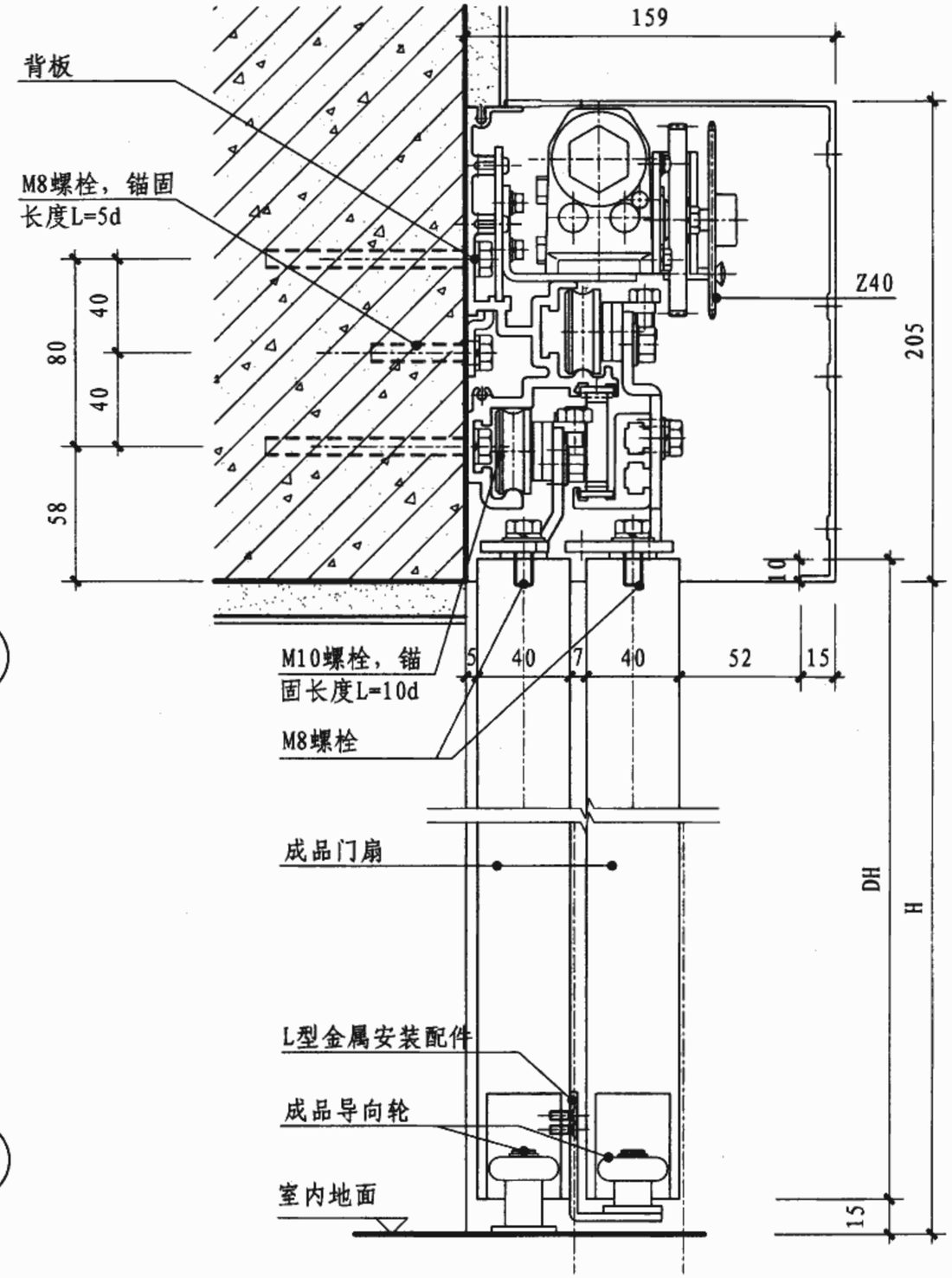

3

4

外挂明装半自动推拉门选用表

SCA30N～80UN-2S		最大专用门尺寸			最小门宽
		门宽(mm)	门高(mm)	门重(kg)	(mm)
重叠门	SCA30N-2S	700	2200	15	500
	SCA50N-2S	700	2200	25	500
	SCA80N-2S	700	2200	40	500
	SCA80UN-2S	700	2200	50	500

注：1. DS-固定扇门宽；DW-门扇宽；DH-门扇高；H-门净高；W-门洞宽。
2. 成品门扇可选用木门、彩钢板门、不锈钢板饰面门。
3. 以上根据建和商事株式会社提供的的大发牌产品技术资料编制。

外挂明装半自动推拉门节点详图								图集号	06J902-1
审核	朱爱霞		校对	王淑俭		设计	聂洪涛	页	TM26

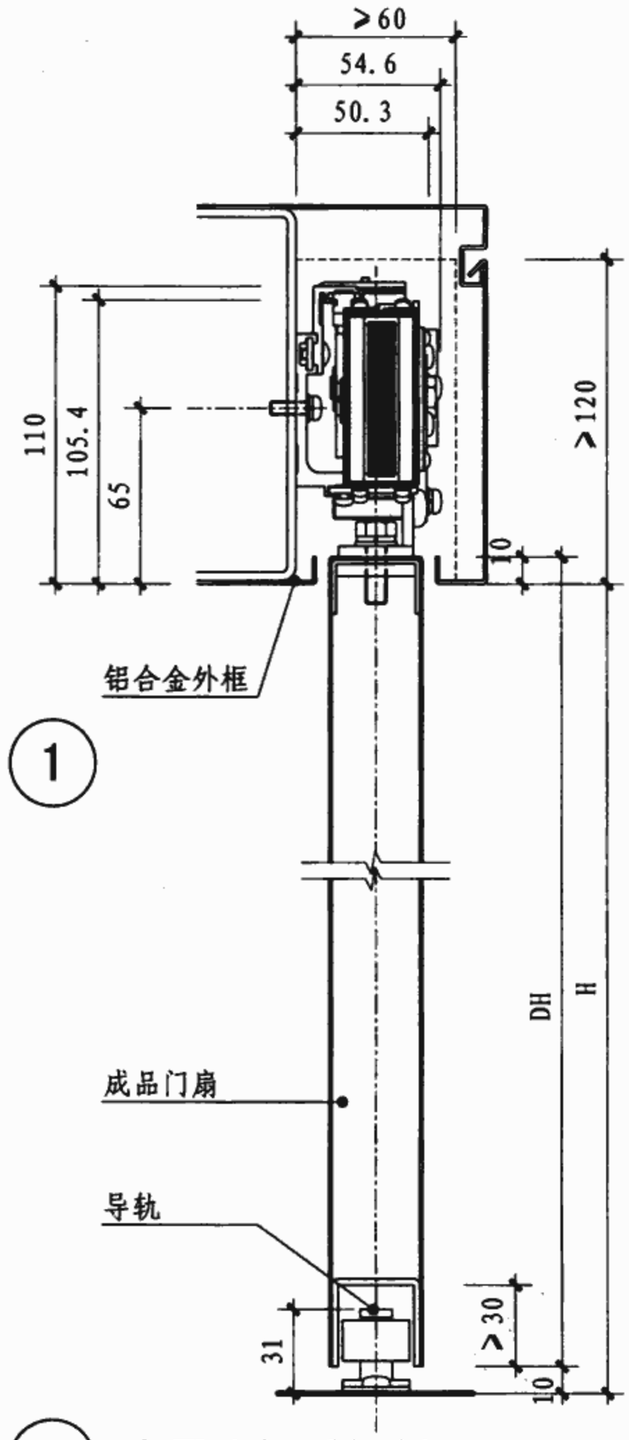

1

2 水平式钢质门剖面图一

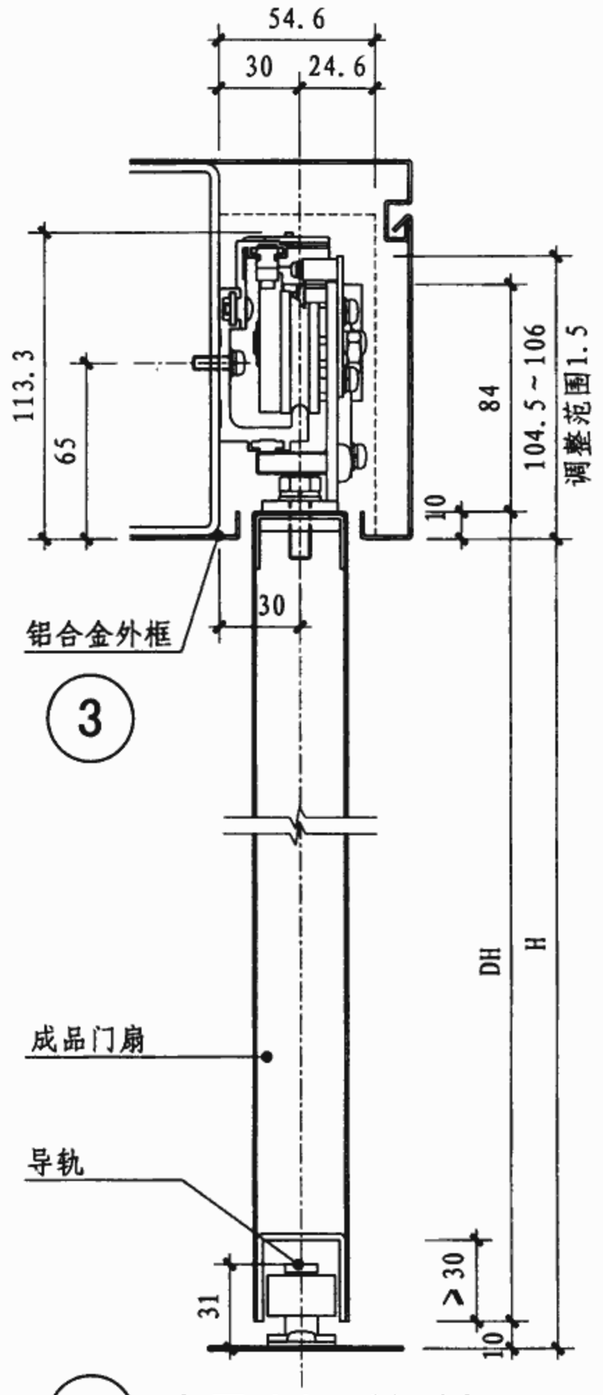

3

4 水平式钢质门剖面图二

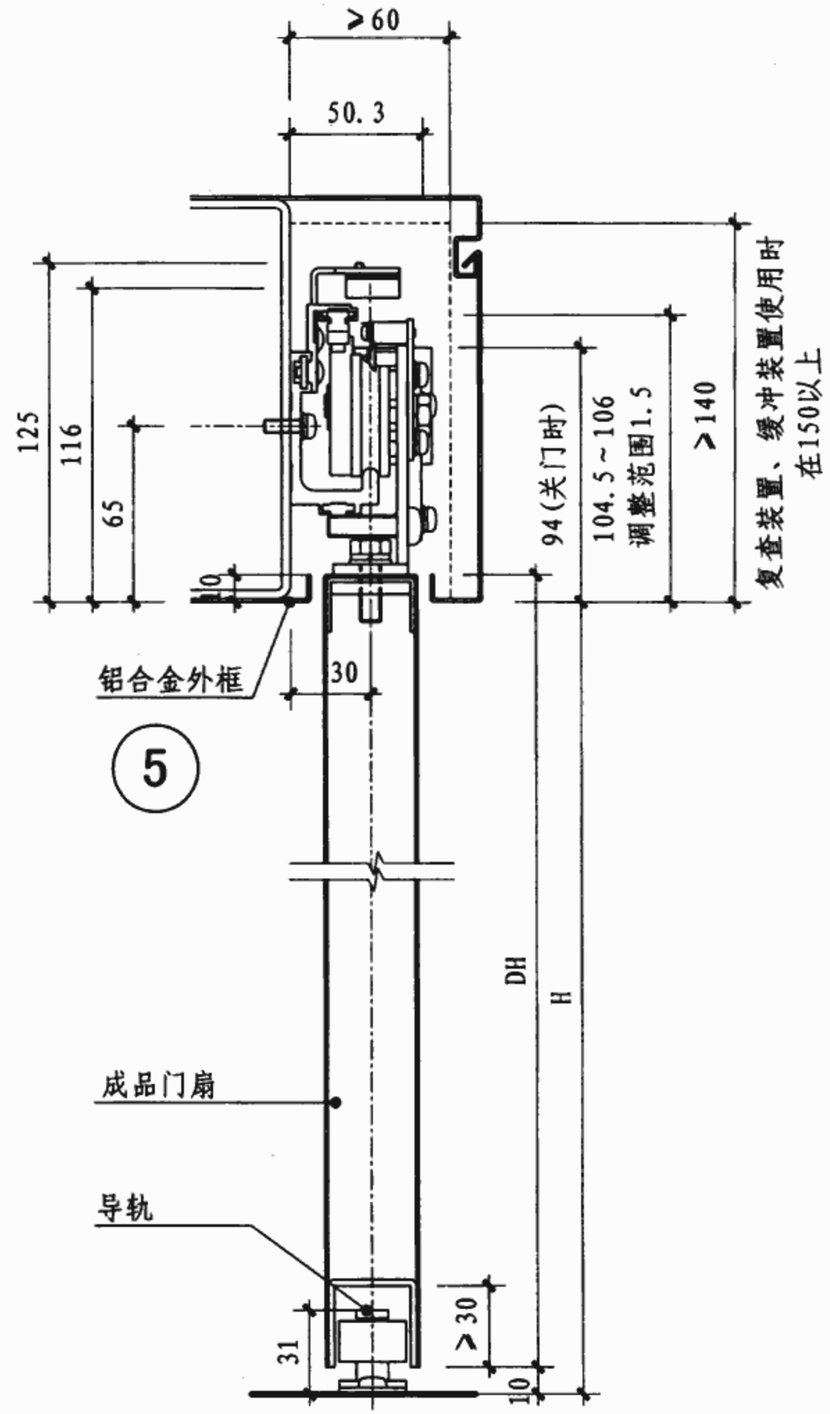

5

6 倾斜式钢质门剖面图

注：1.成品门扇可选用木门、彩钢板门、不锈钢板饰面门。
2.以上根据建和商事株式会社提供的的日东工器牌产品技术资料编制。

外挂明装半自动推拉门节点详图								图集号	06J902-1
审核	朱爱霞		校对	王淑俭		设计	聂洪涛	页	TM27

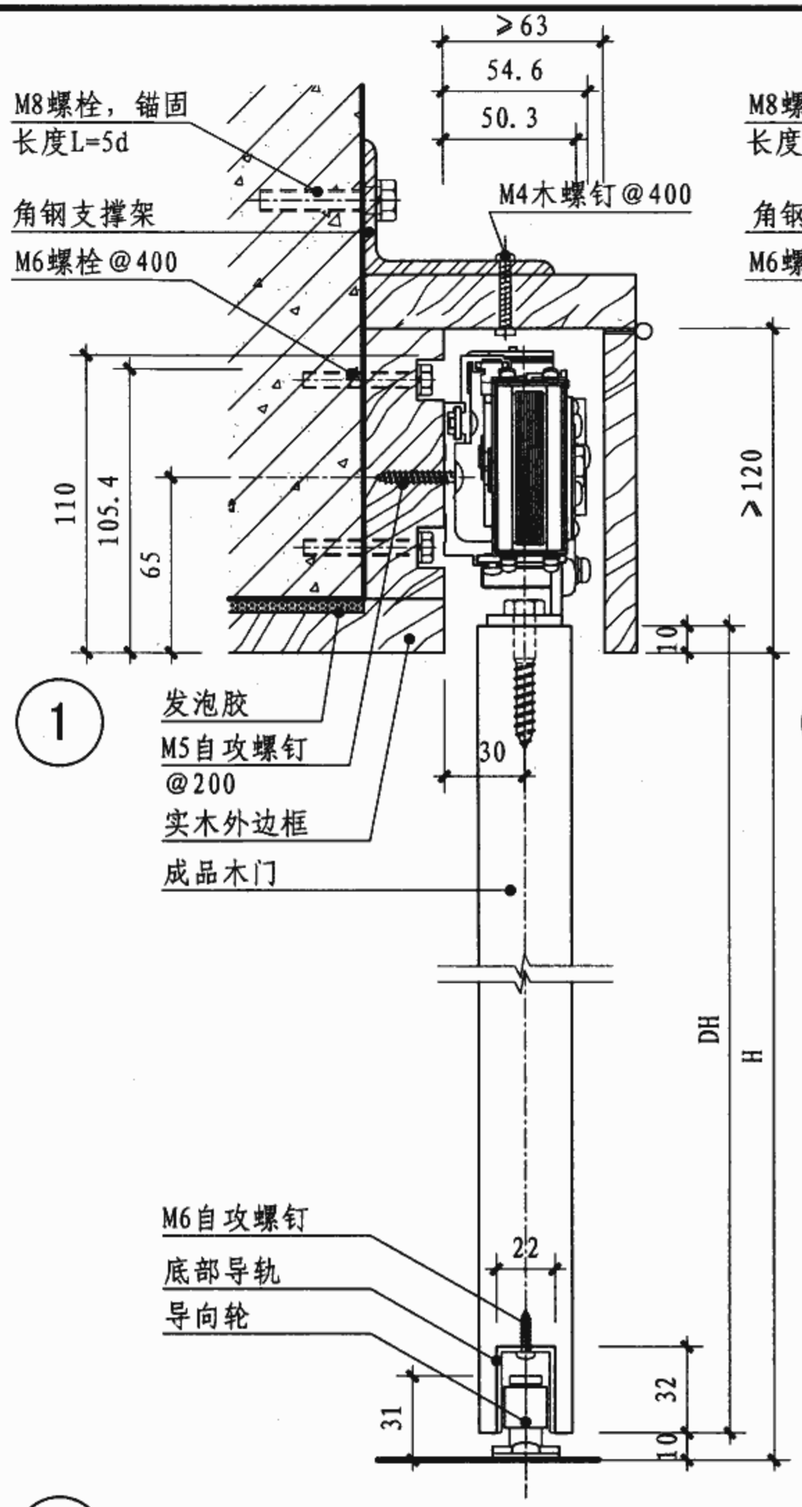

1

2 水平式木质门剖面图一

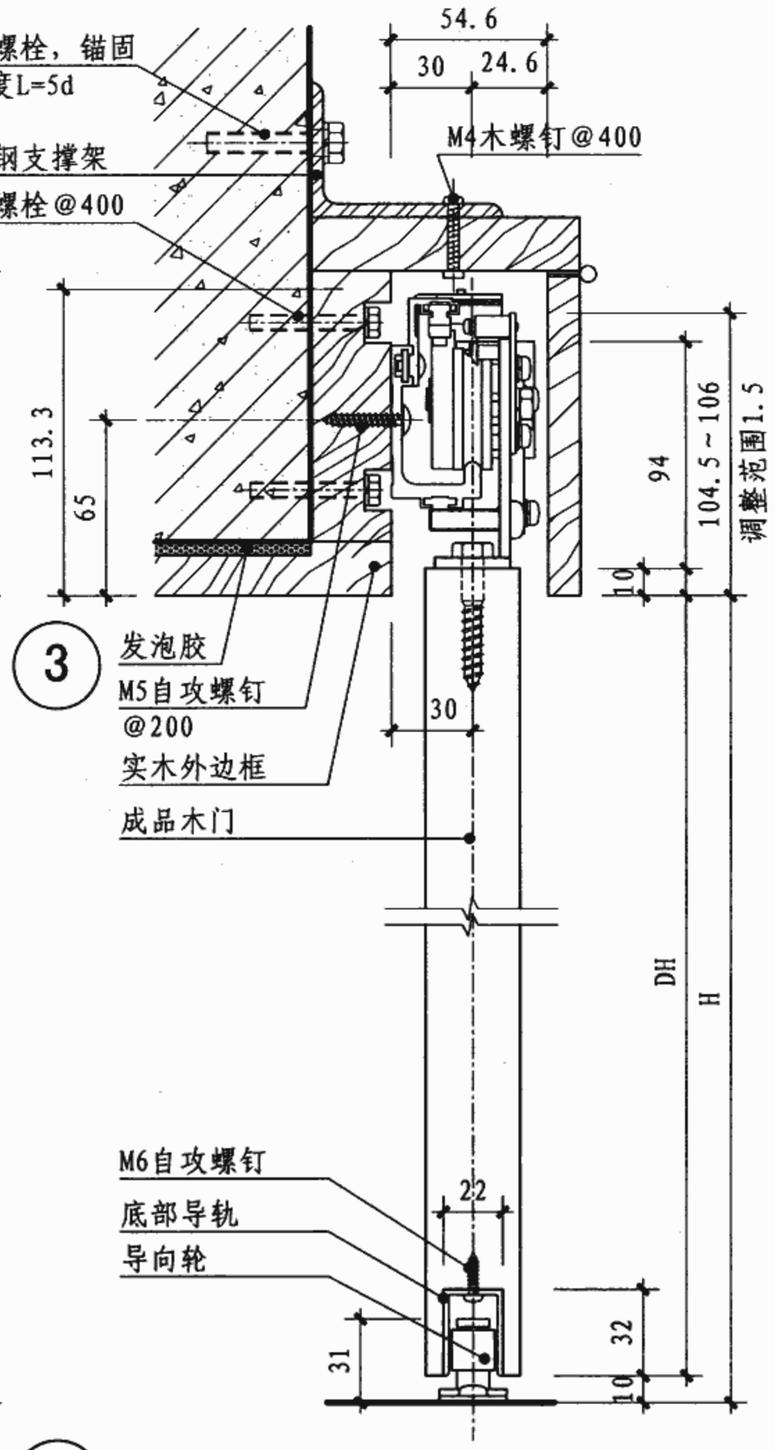

3

4 水平式木质门剖面图二

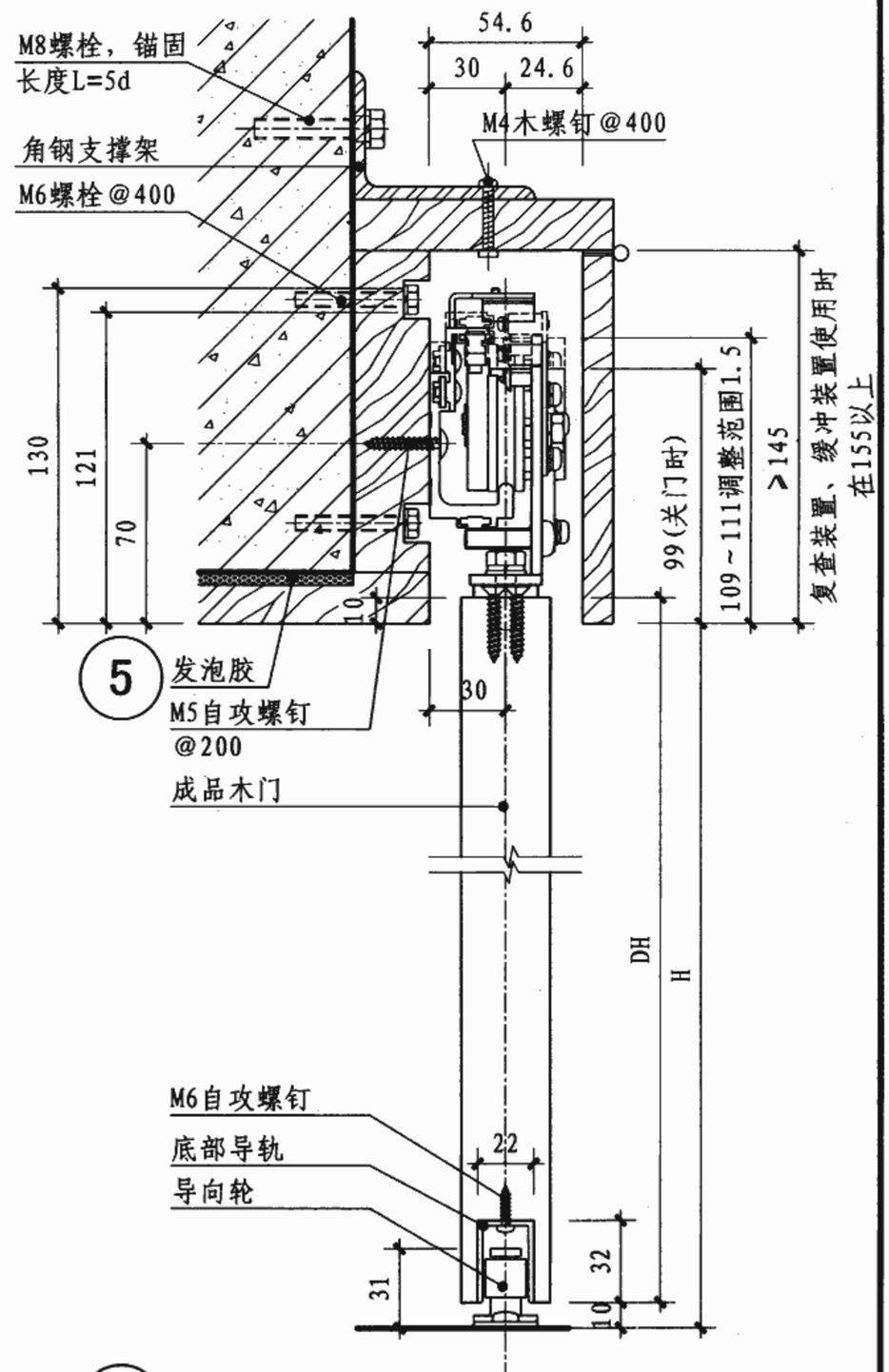

5

6 倾斜式木质门剖面图

注：1. 成品门扇可选用木门、彩钢板门、不锈钢板饰面门。
2. 以上根据建和商事株式会社提供的的日东工器牌产品技术资料编制。

外挂明装半自动推拉门节点详图								图集号	06J902-1
审核	朱爱霞		校对	王淑俭		设计	聂洪涛	页	TM28

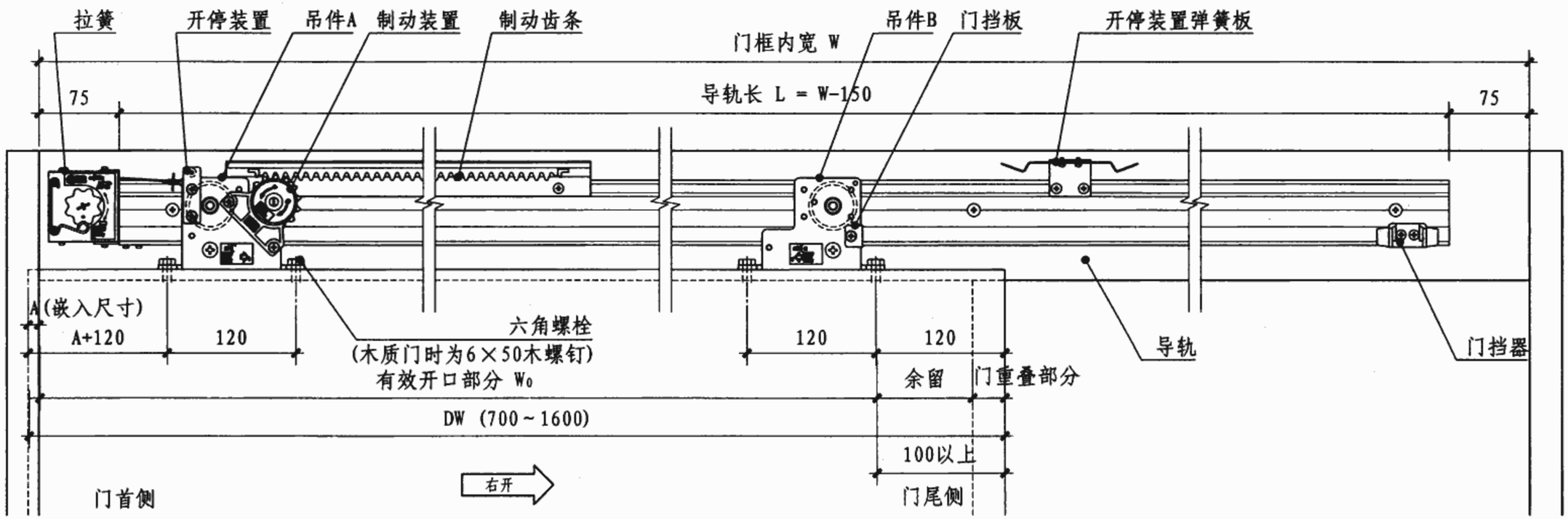

① 门立面图

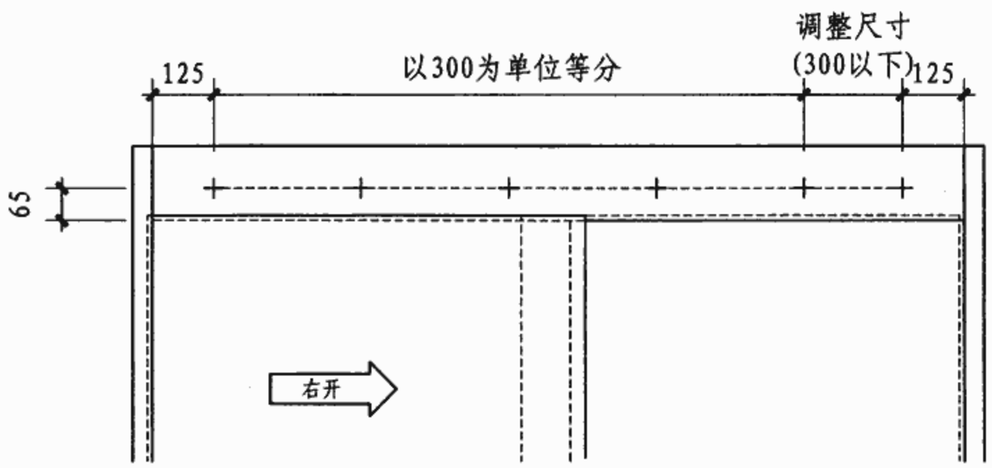

② 安装导轨时螺孔位置

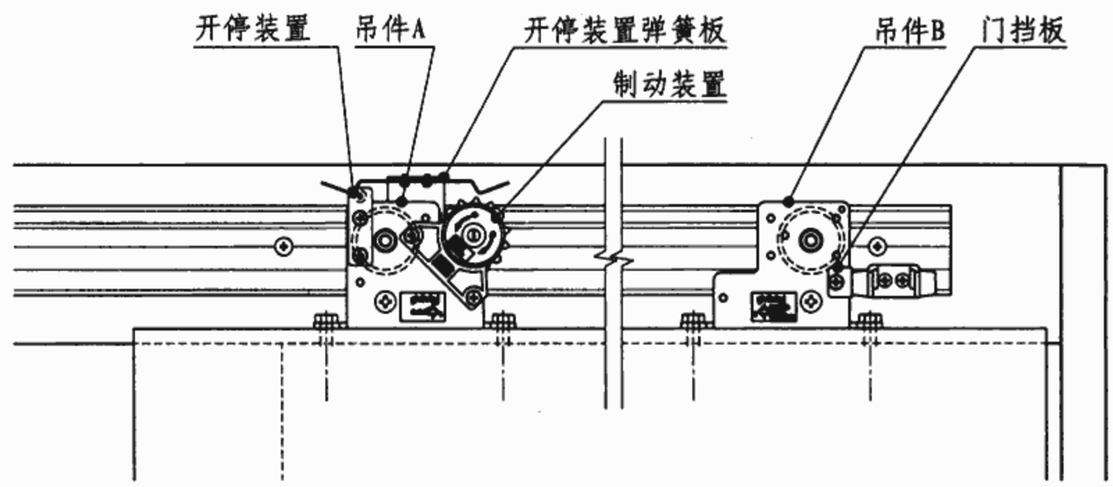

③ 门开启时立面图

注：1. 图中所示为右开门，左开门时与本图对称。
2. 水平式是通过拉簧的拉力发挥关门的力度，通过流体摩擦方式来控制关门的速度。
3. 以上根据建和商事株式会社提供的的日东工器牌产品技术资料编制。

外挂明装水平式半自动推拉门安装图								图集号	06J902-1
审核	朱爱霞		校对	王淑俭		设计	郭雅娟	页	TM29

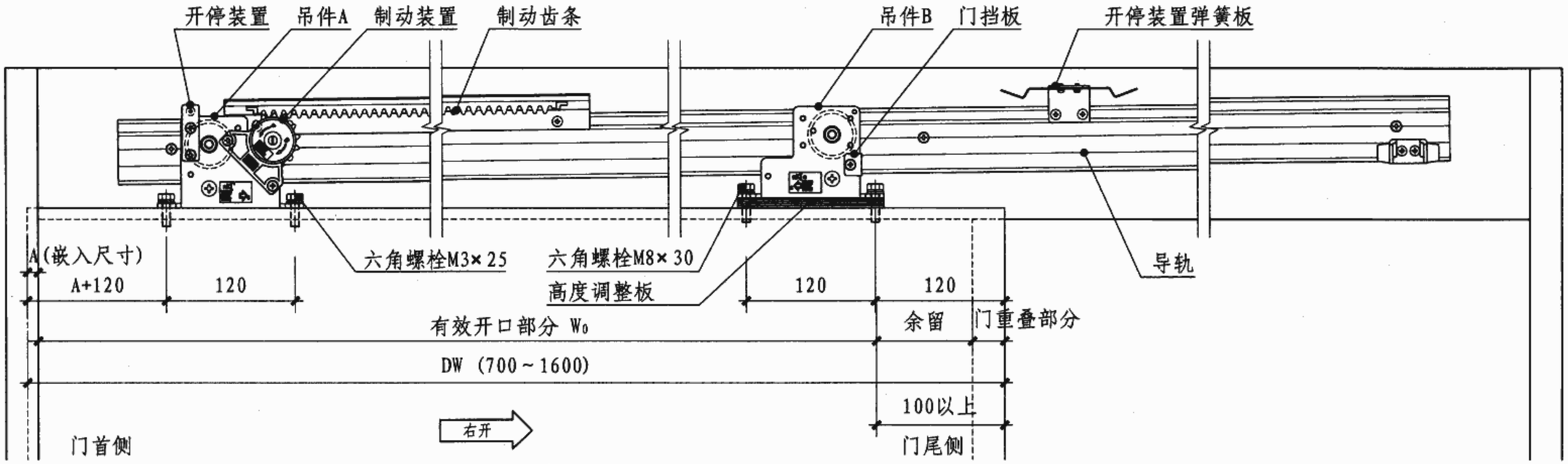

① 门立面图

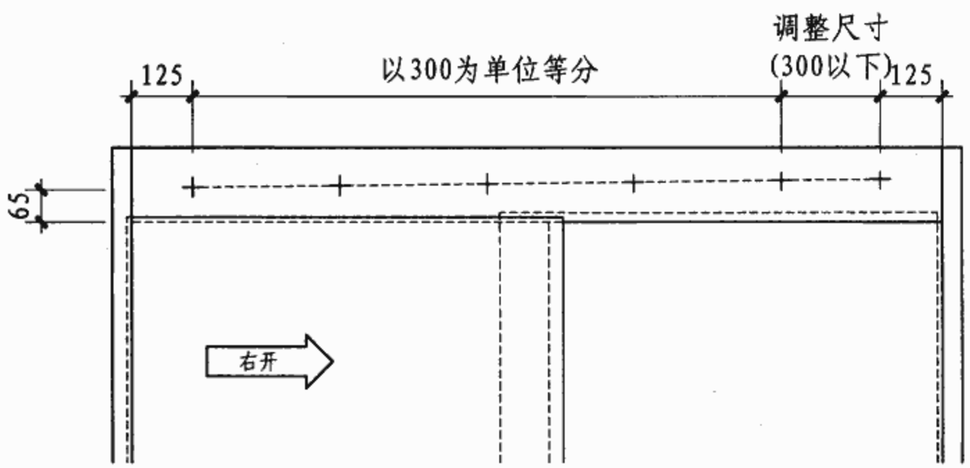

② 安装导轨时螺孔位置

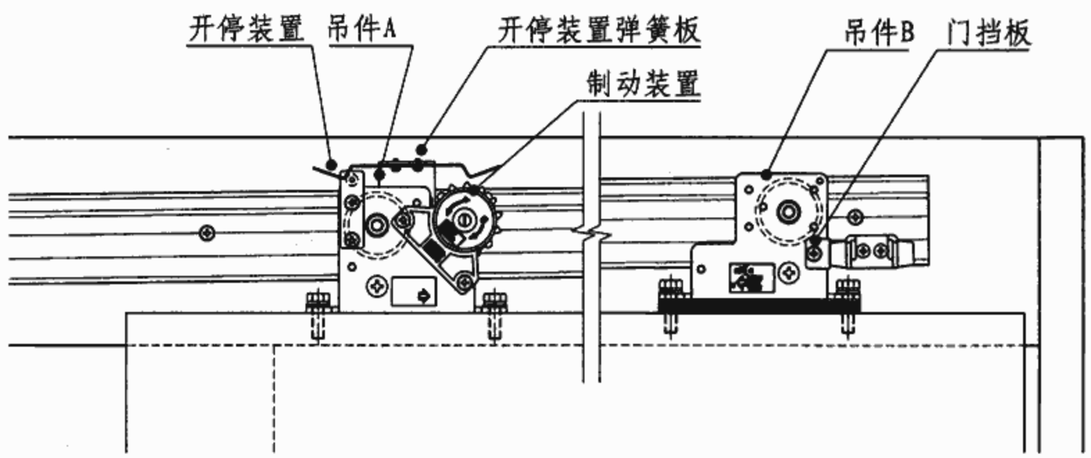

③ 门开启时立面图

注：1. 图中所示为右开门，左开门时与本图对称。
2. 倾斜式是通过导轨的倾斜，依靠地球引力使门关闭，通过流体摩擦方式来控制关门的速度。
3. 以上根据建和商事株式会社提供的的日东工器牌产品技术资料编制。

外挂明装倾斜式半自动推拉门安装图								图集号	06J902-1
审核	朱爱霞		校对	王淑俭		设计	郭雅娟	页	TM30

洞口尺寸(mm)		600	900	1200	1500	1800	2100
		580	880	1180	1480	1780	2080
900	880						
	选用代号	MC BC LC CC SC -0609	MC BC LC CC SC -0909	MC BC LC CC SC -1209	MC BC LC CC SC -1509	MC BC LC CC SC -1809	MC BC LC CC SC -2109
1200	1180						
	选用代号	MC BC LC CC SC -0612	MC BC LC CC SC -0912	MC BC LC CC SC -1212	MC BC LC CC SC -1512	MC BC LC CC SC -1812	MC BC LC CC SC -2112
1500	1480						
	选用代号	MC BC LC CC SC -0615	MC BC LC CC SC -0915	MC BC LC CC SC -1215	MC BC LC CC SC -1515	MC BC LC CC SC -1815	MC BC LC CC SC -2115

洞口尺寸(mm)		2400	2700	3000	3300
		2380	2680	2980	3280
1200	1180				
	选用代号	MC BC LC CC SC -2412	MC BC LC CC SC -2712	MC BC LC CC SC -3012	MC BC LC CC SC -3312
1500	1480				
	选用代号	MC BC LC CC SC -2415	MC BC LC CC SC -2715	MC BC LC CC SC -3015	MC BC LC CC SC -3315

注：1. MC为木观察窗，LC为铝合金观察窗，SC为塑料观察窗，
BC为不锈钢饰面观察窗，CC为彩钢板观察窗。
2. 图注外轮廓尺寸均为洞口尺寸。

观察窗选用表

图集号	06J902-1
页	C1

审核	朱爱霞	校对	孙绍英	设计	赵鑫

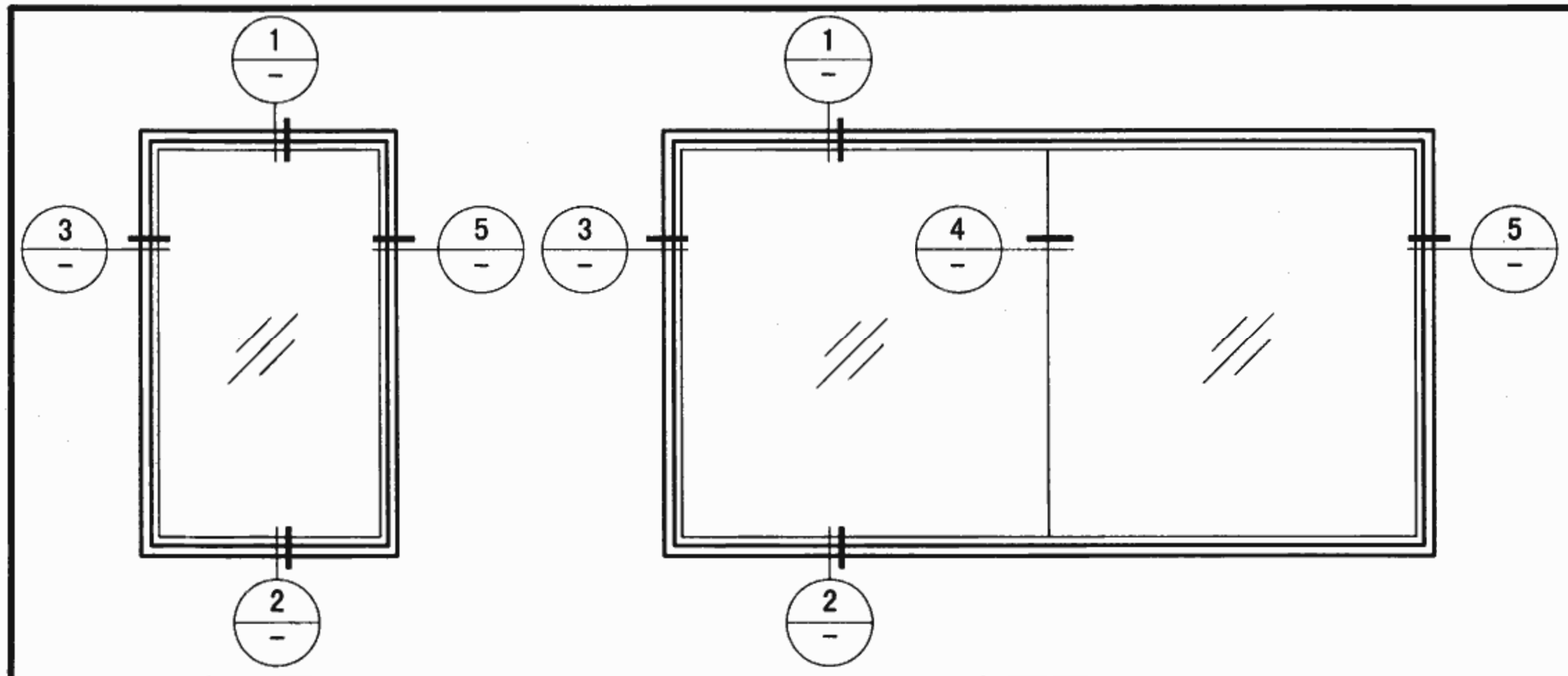

立面图一　　立面图二

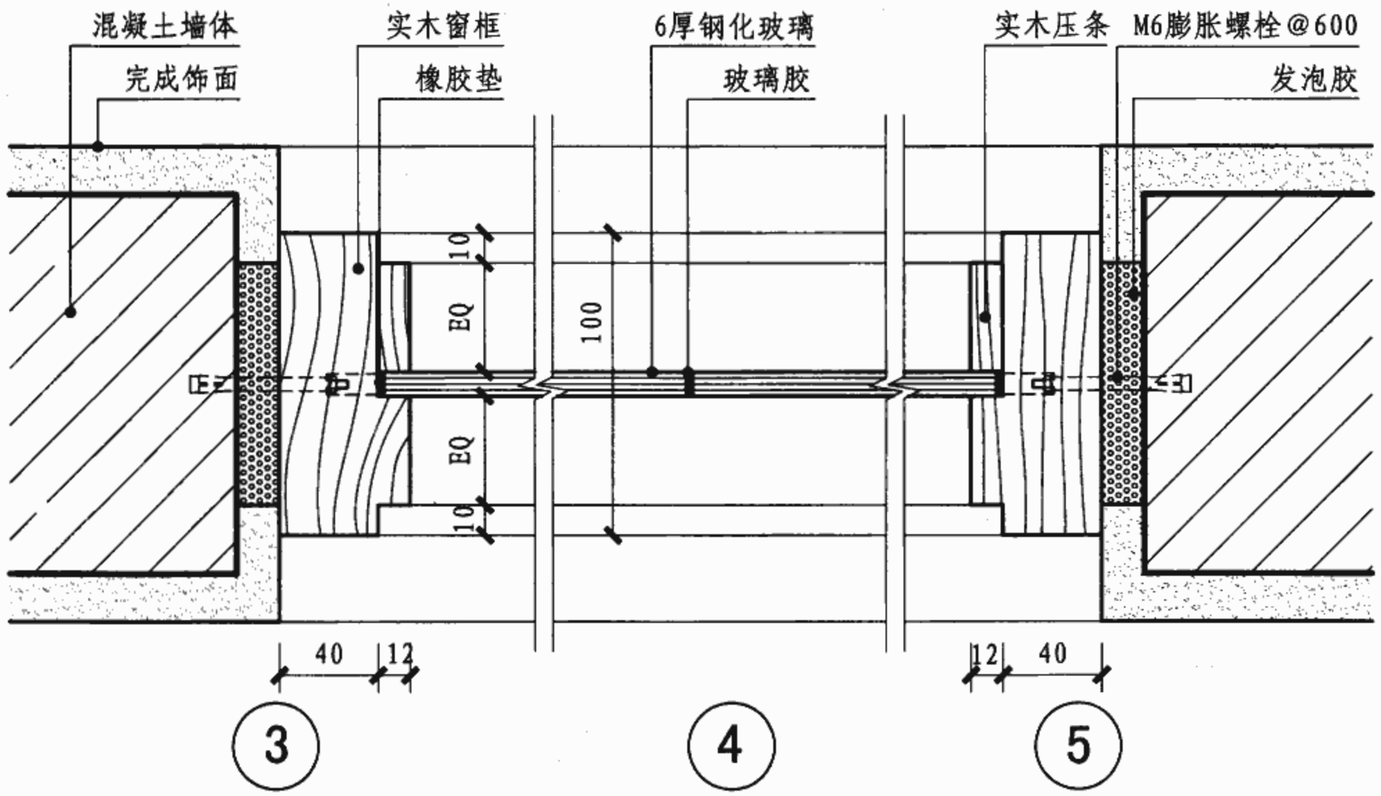

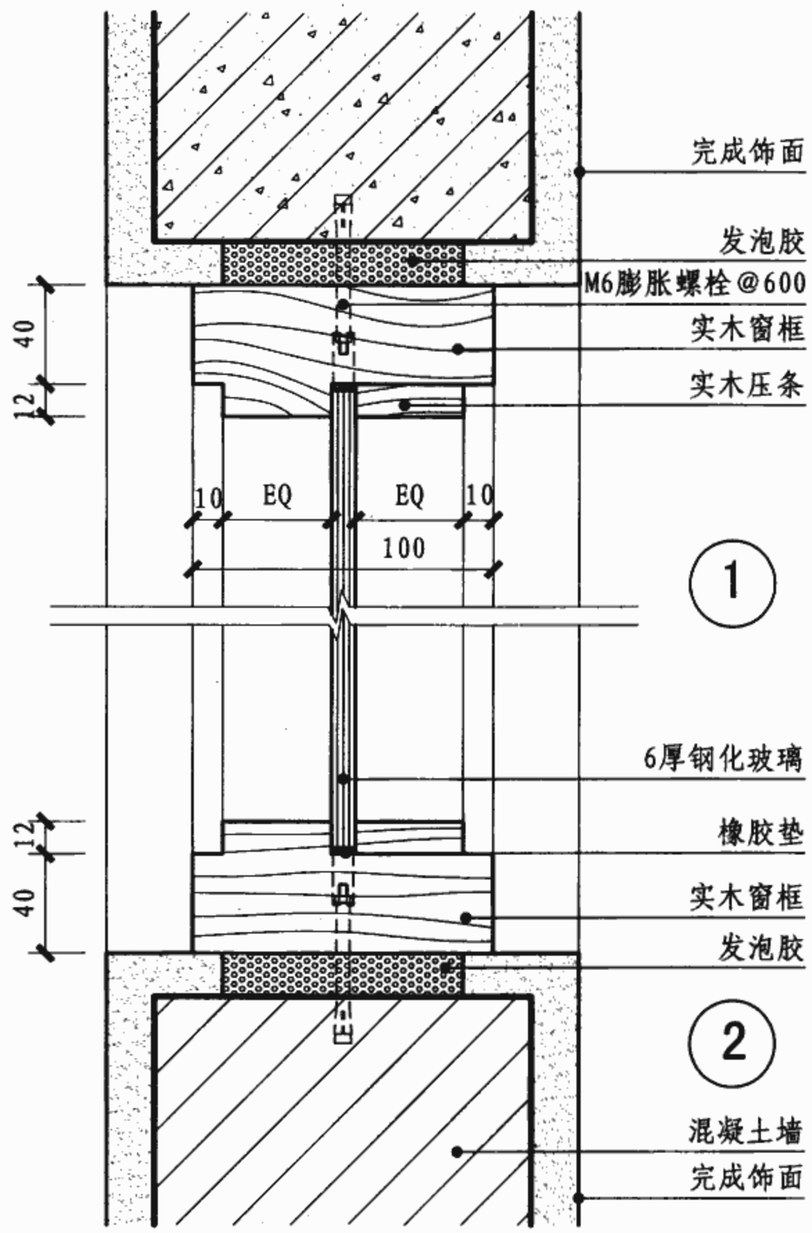

注：1. 洞口尺寸由工程定。
2. 固定窗框可采用钢制膨胀螺栓、塑料胀管、水泥钉、膨胀胶或在混凝土墙和砖墙中预埋木砖或铁件的做法。
3. 木质窗的宽度可由设计人定。

MC木观察窗节点详图								图集号	06J902-1
审核	朱爱霞		校对	孙绍英		设计	赵鑫	页	C2

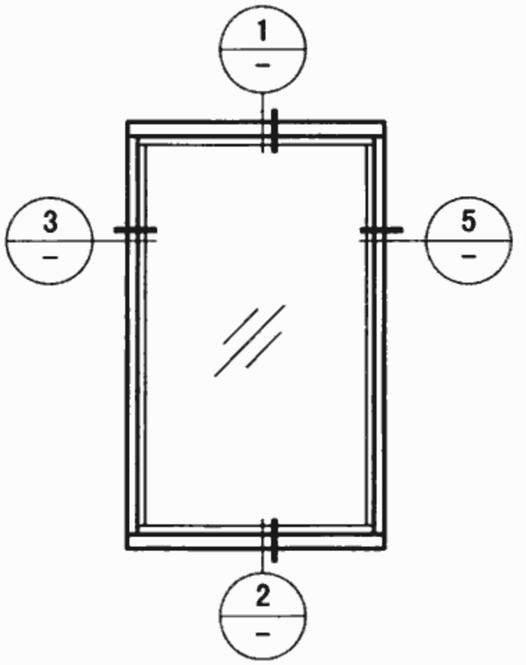

立面图一

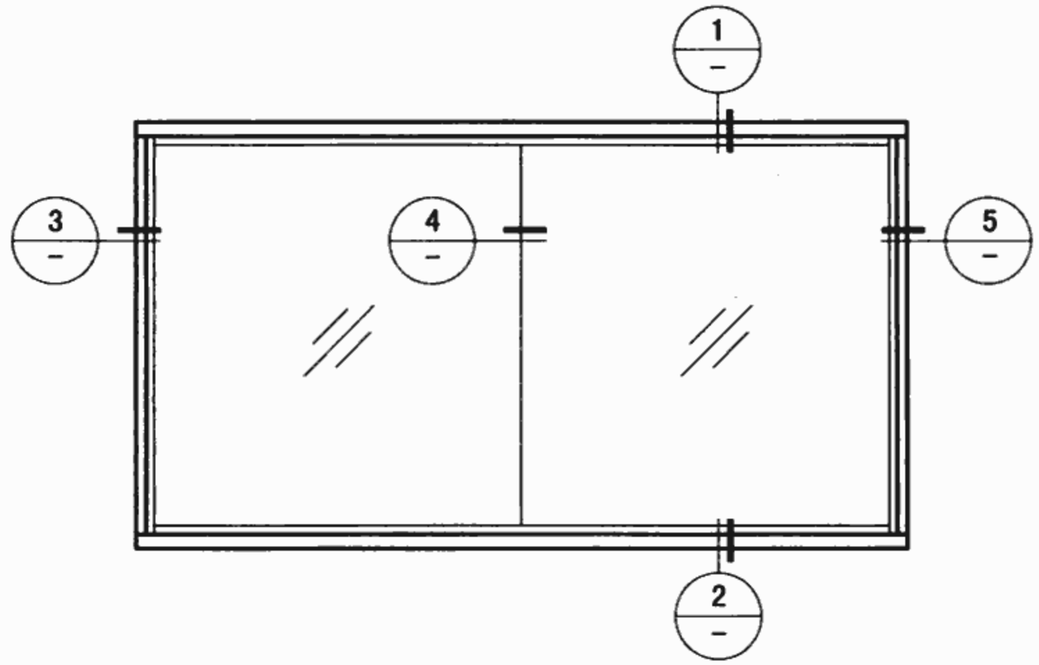

立面图二

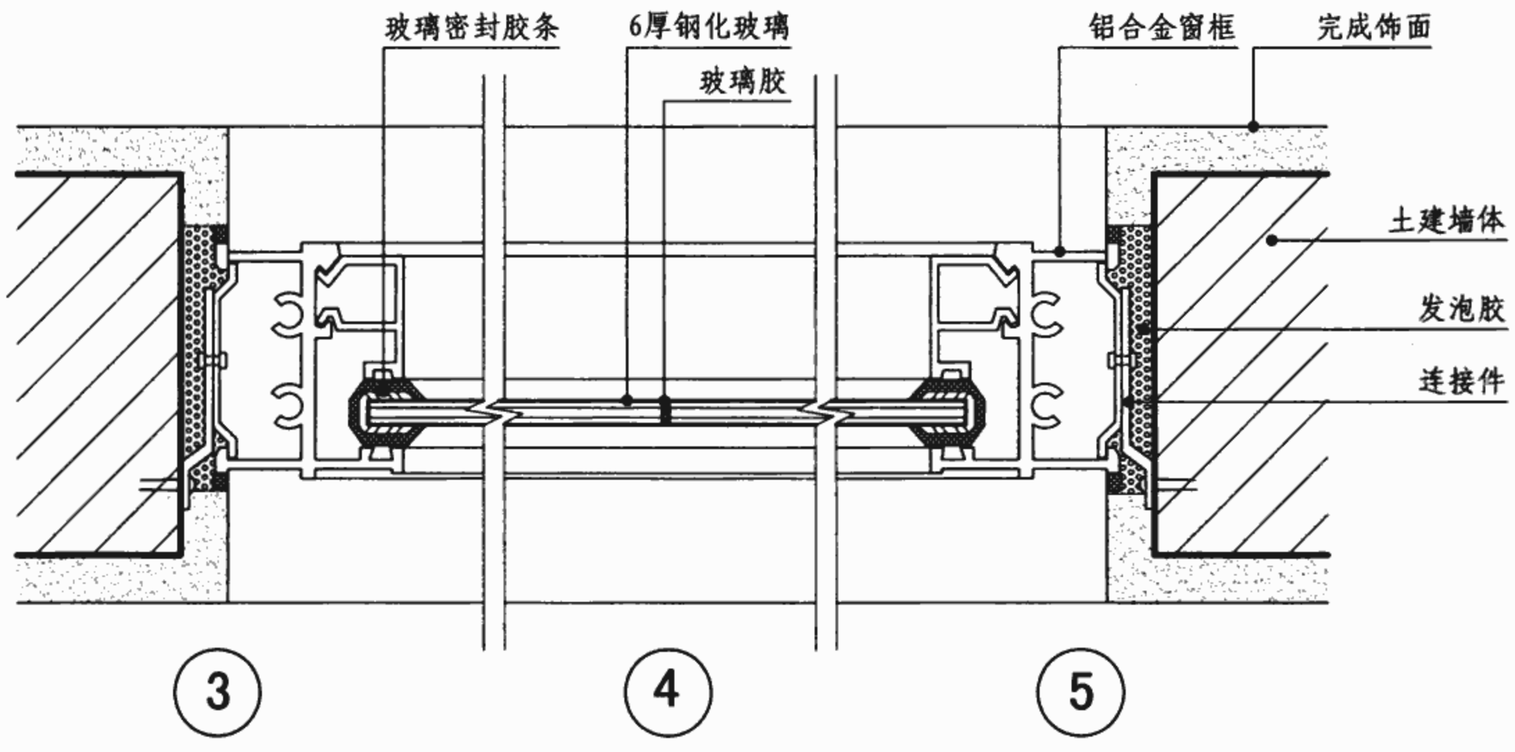

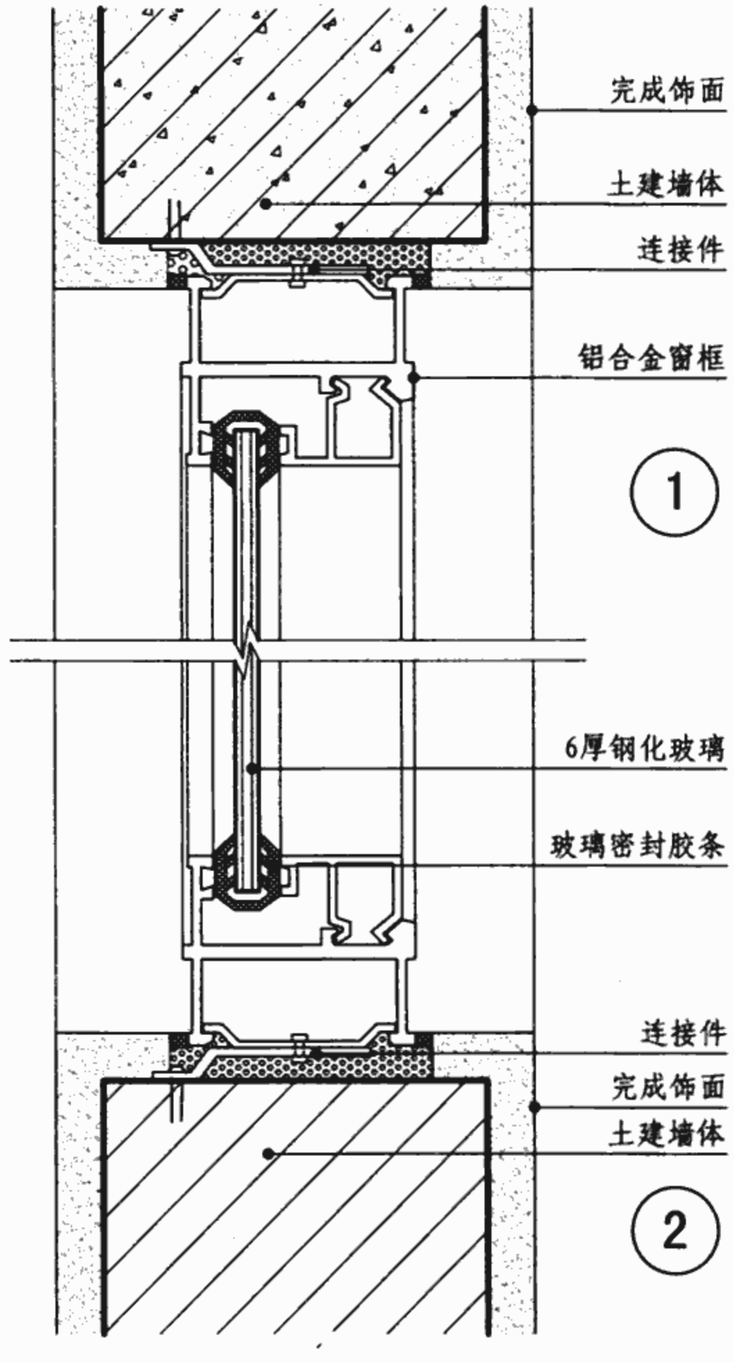

注：1. 铝合金窗与墙体的连接方法根据墙体材料的不同选用金属膨胀螺栓连接、射钉连接、预埋件焊接连接等方式。
2. 铝合金窗按工程设计配合厂家选用型材。

LC铝合金观察窗节点详图									图集号	06J902-1
审核	朱爱霞		校对	孙绍英		设计	赵鑫		页	C3

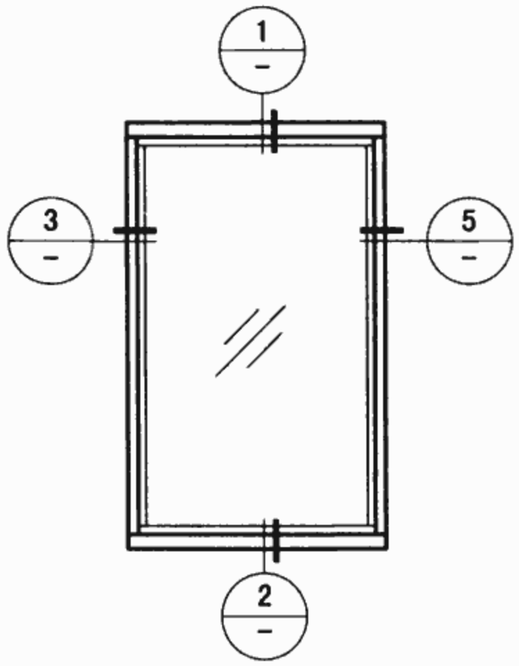

立面图一

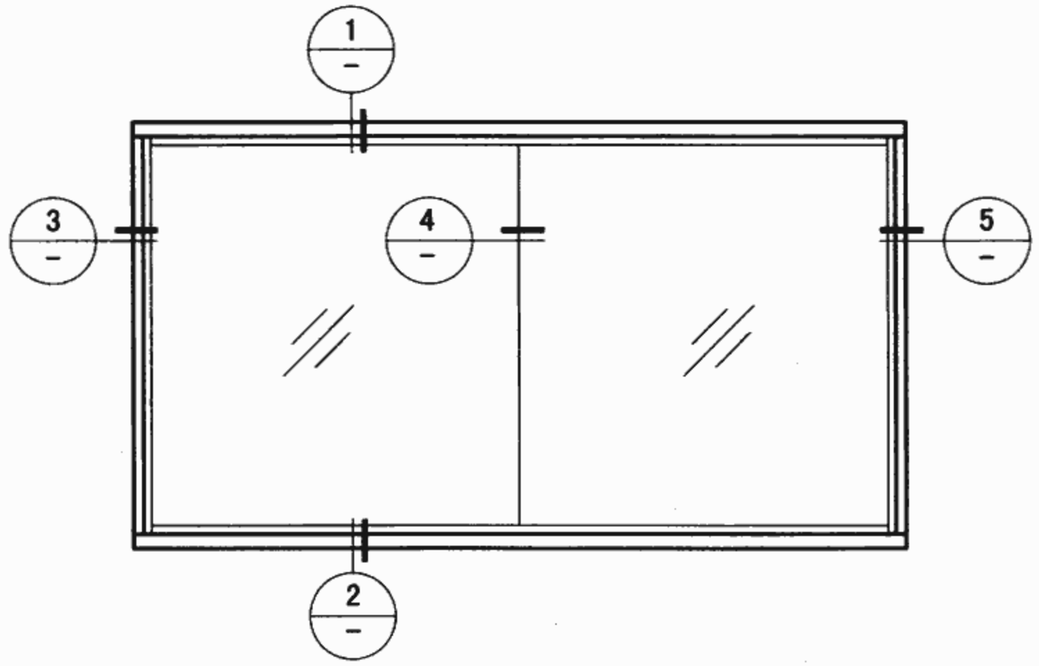

立面图二

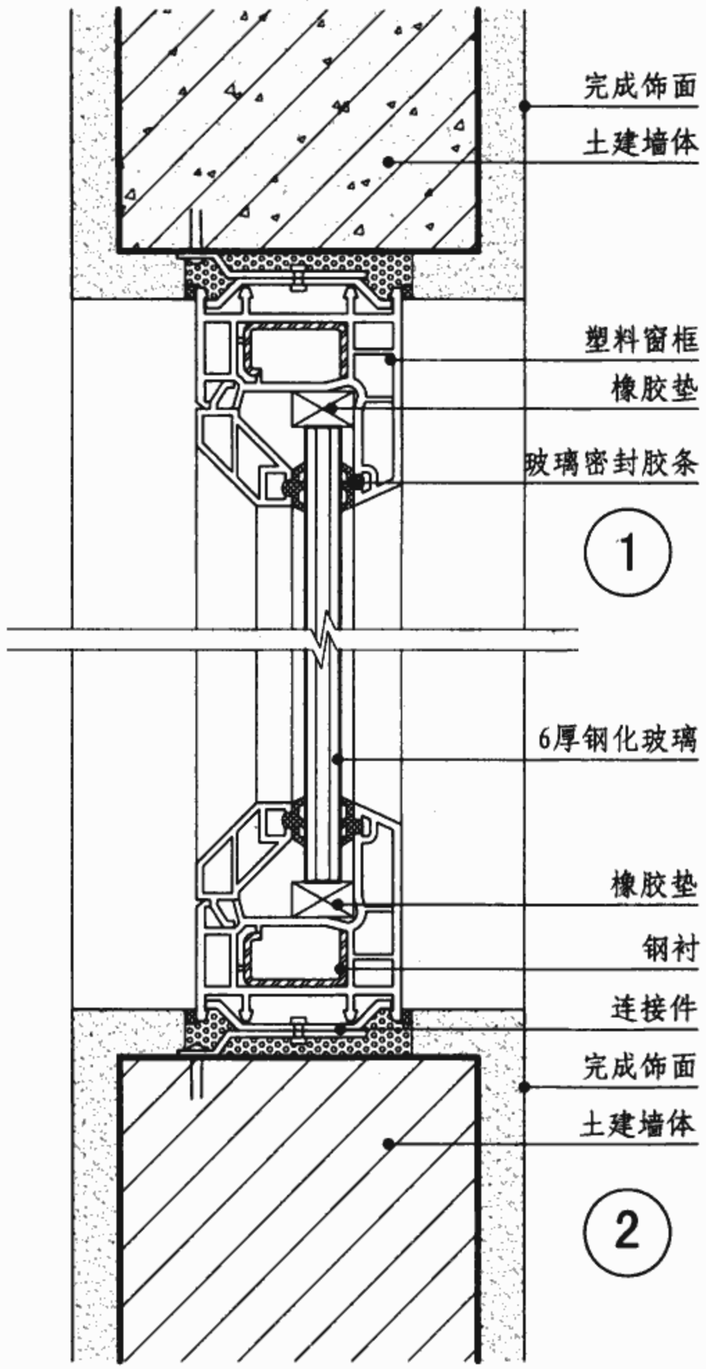

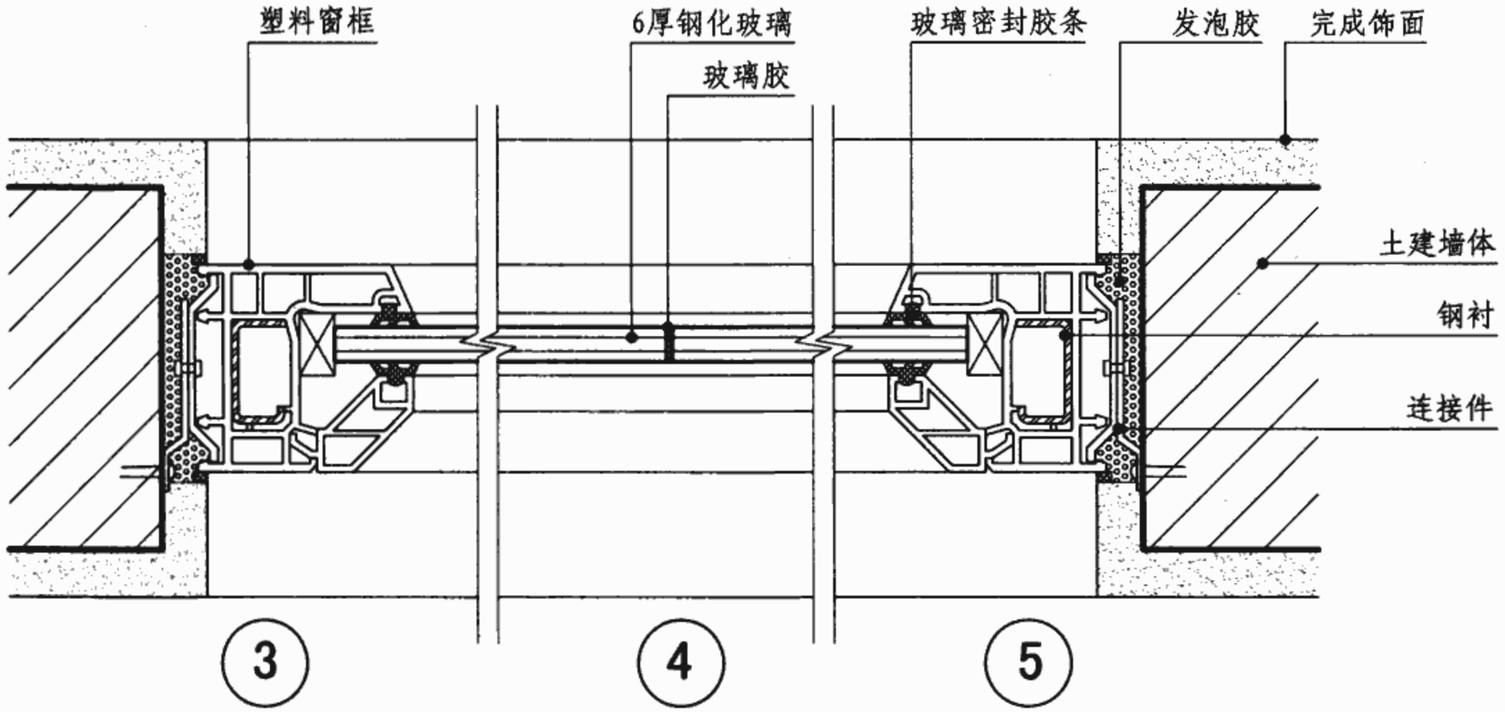

注：1. 塑料窗与墙体的连接方法根据墙体材料的不同选用金属膨胀螺栓连接、射钉连接、预埋件焊接连接等方式。
2. 塑料窗按工程设计配合厂家选用型材。

SC塑料观察窗节点详图								图集号	06J902-1
审核	朱爱霞		校对	孙绍英		设计	赵鑫	页	C4

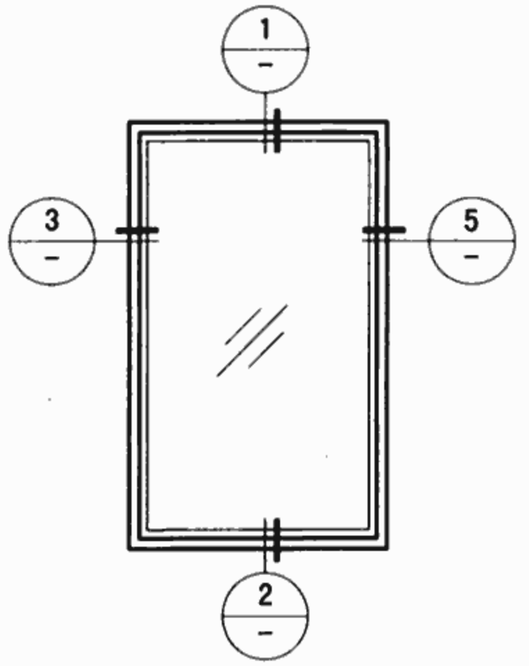

立面图一

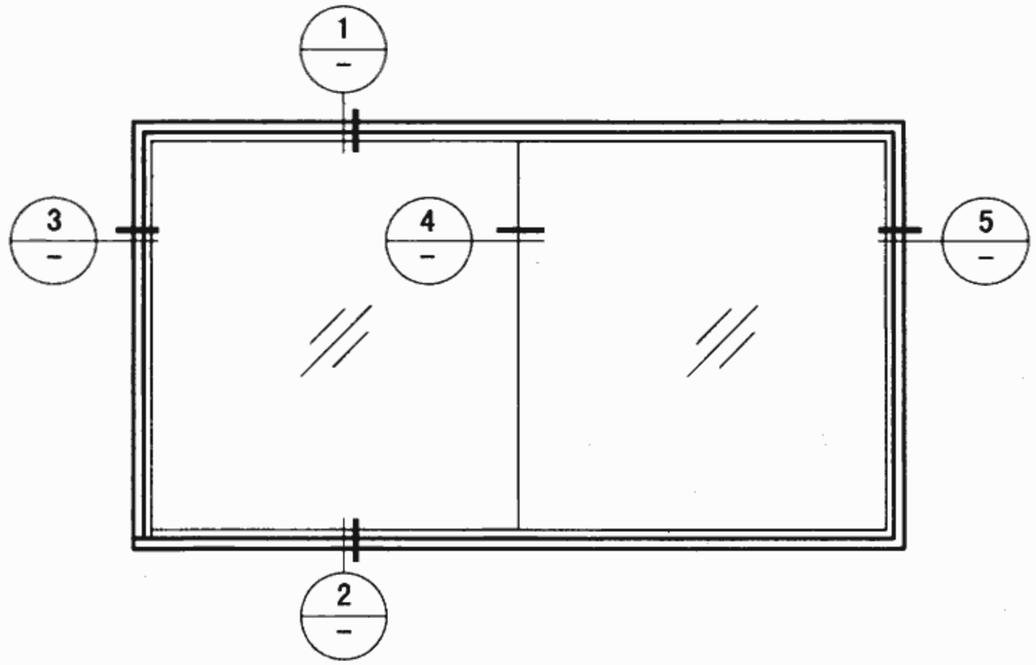

立面图二

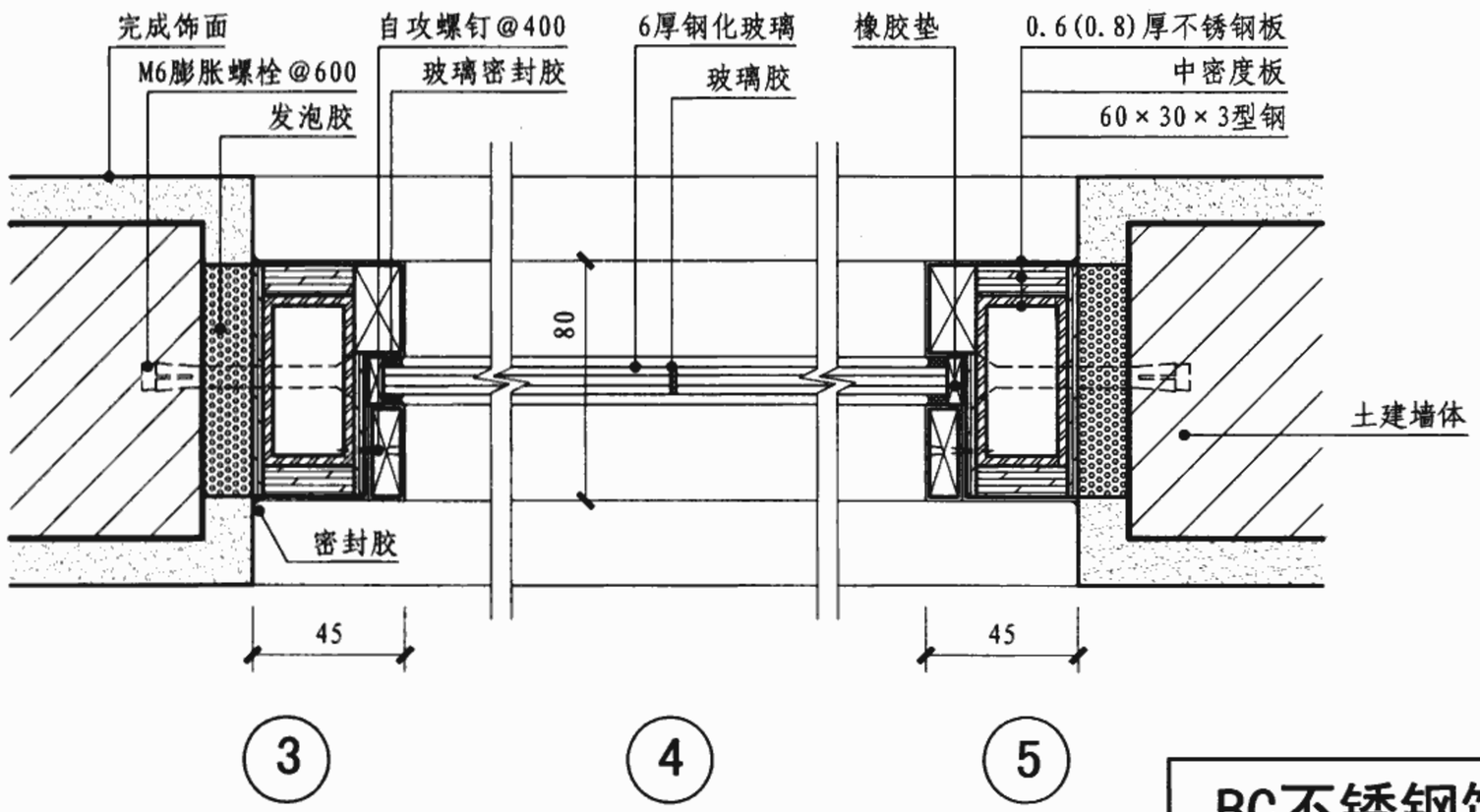

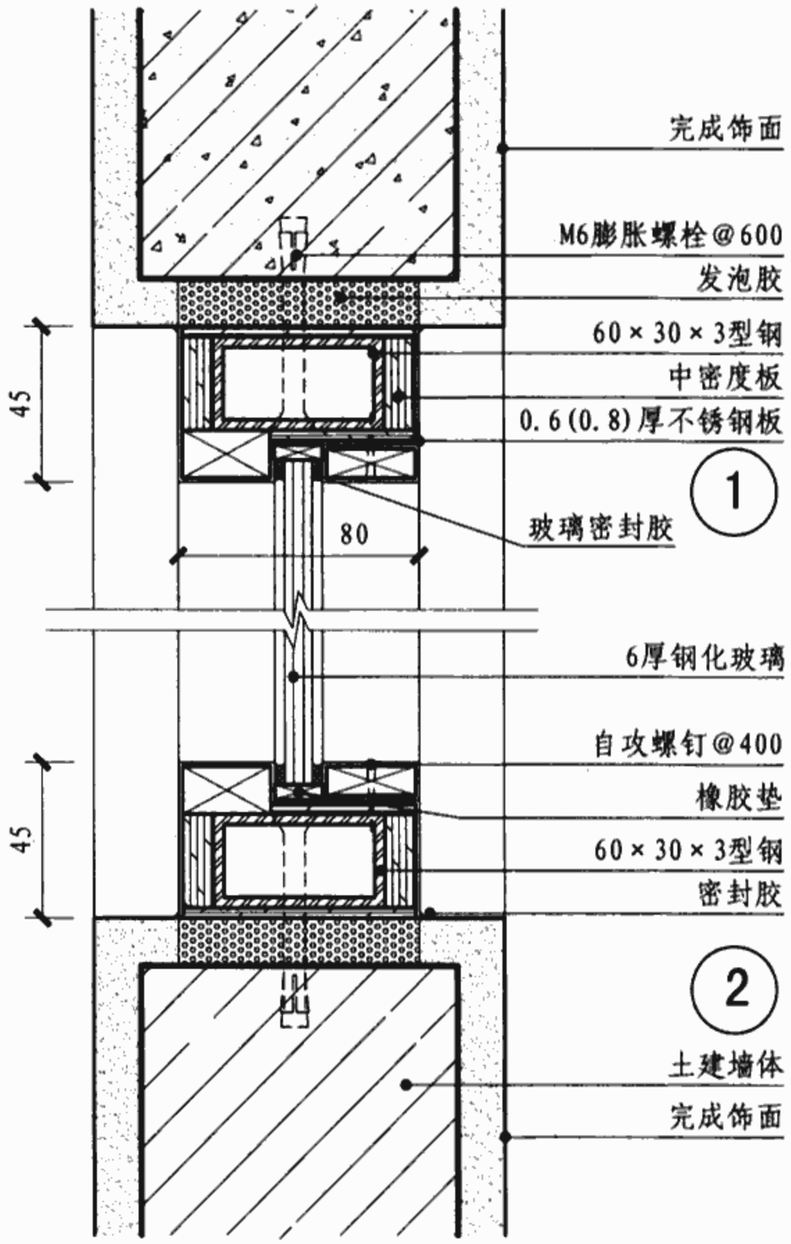

BC不锈钢饰面观察窗节点详图								图集号	06J902-1
审核	朱爱霞		校对	孙绍英		设计	赵鑫	页	C5

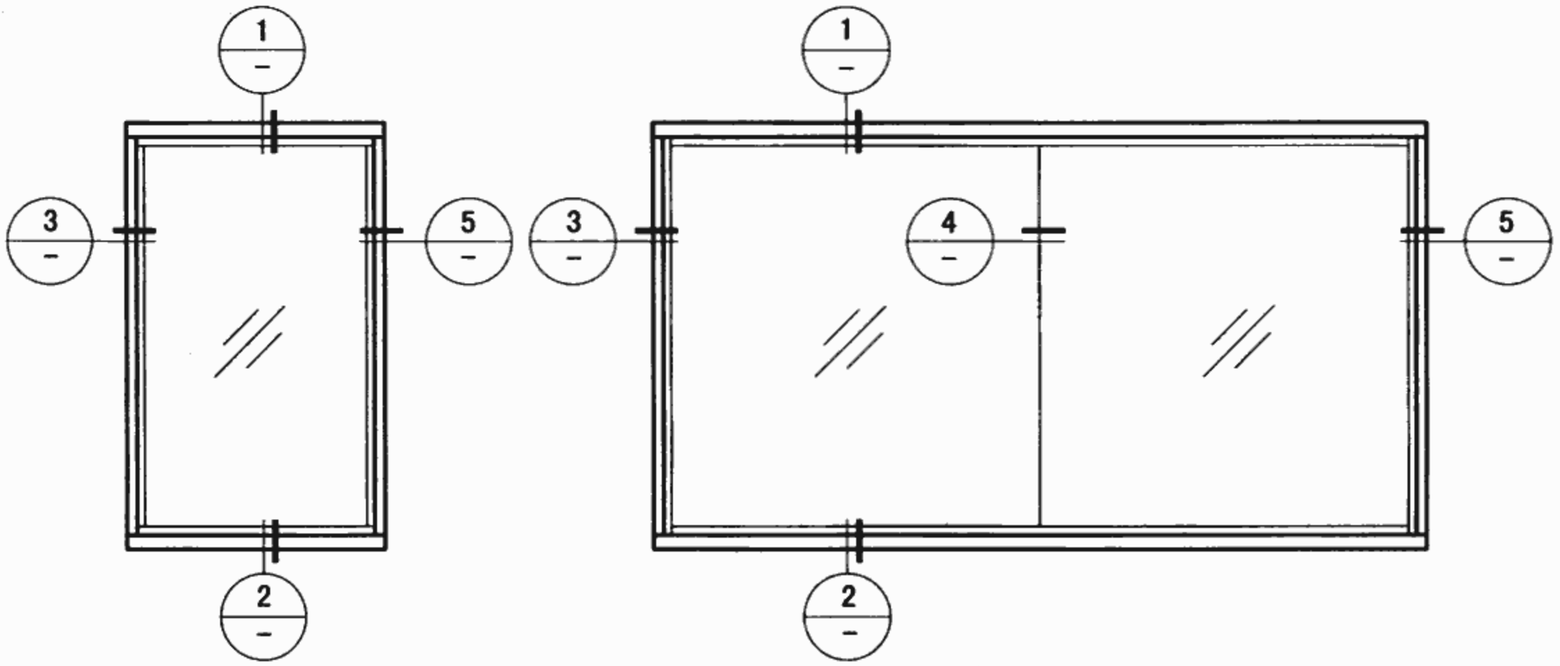

立面图一　　立面图二

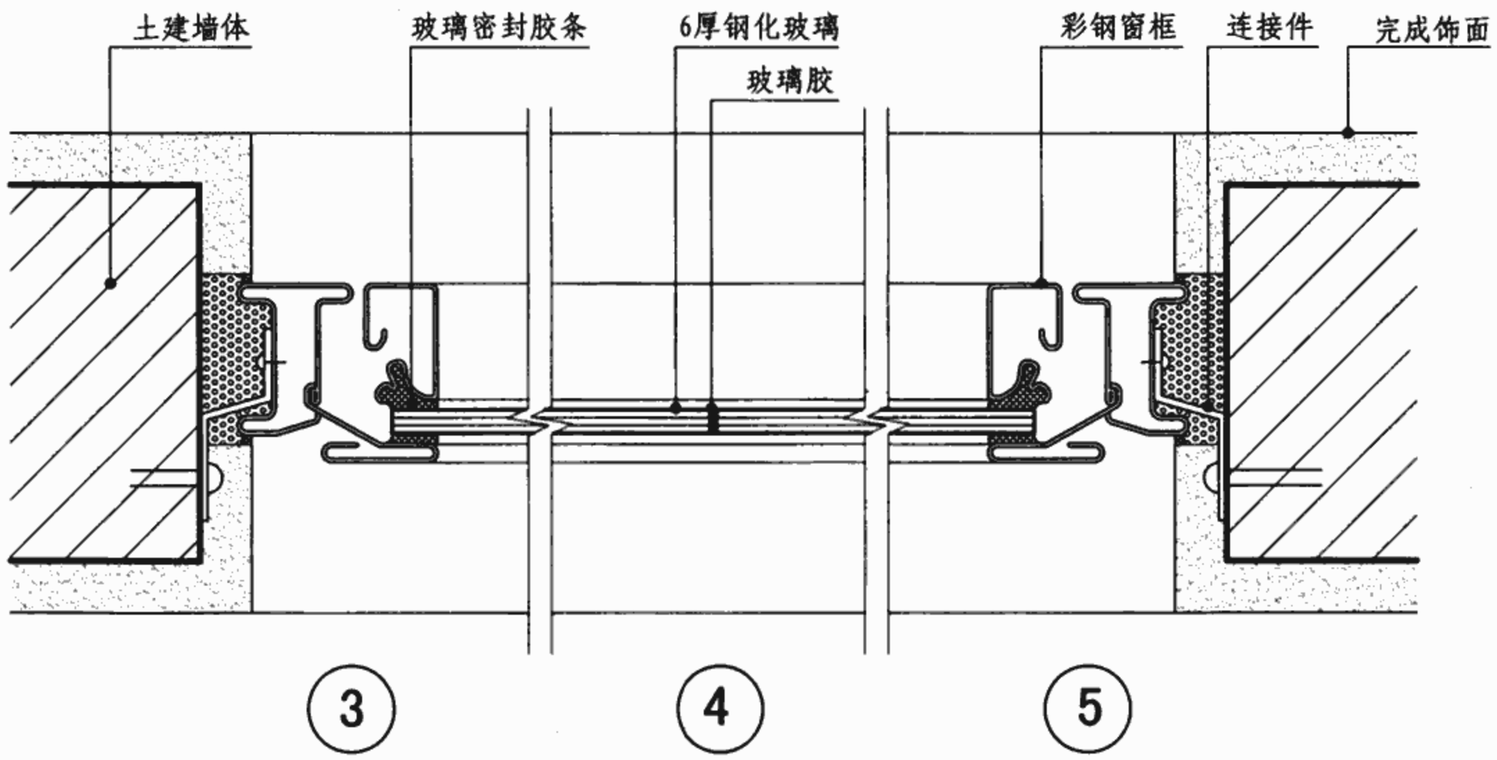

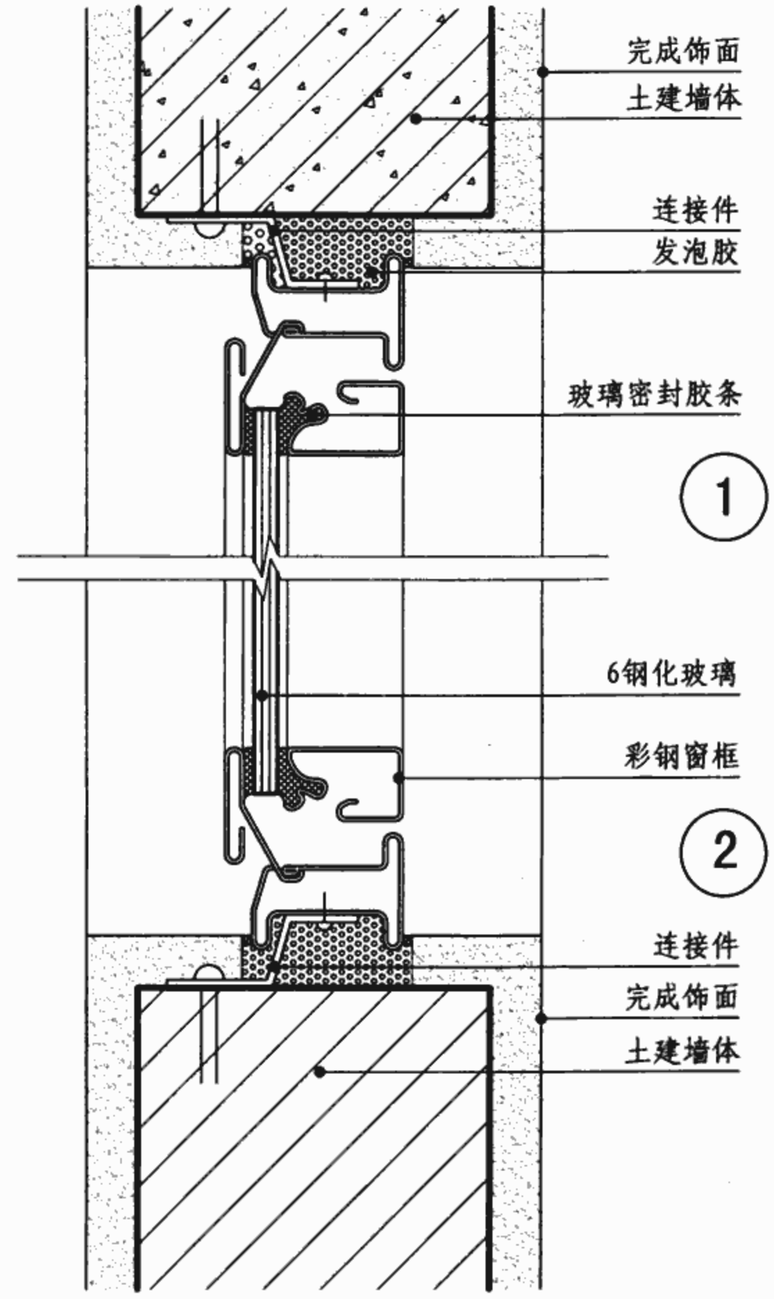

注：1. 彩板窗与墙体的连接方法根据墙体材料的不同选用金属膨胀螺栓连接、射钉连接、预埋件焊接连接等方式。
2. 彩板窗按工程设计配合厂家选用型材。

CC彩钢观察窗节点详图									图集号	06J902-1
审核	朱爱霞		校对	孙绍英		设计	赵鑫		页	C6

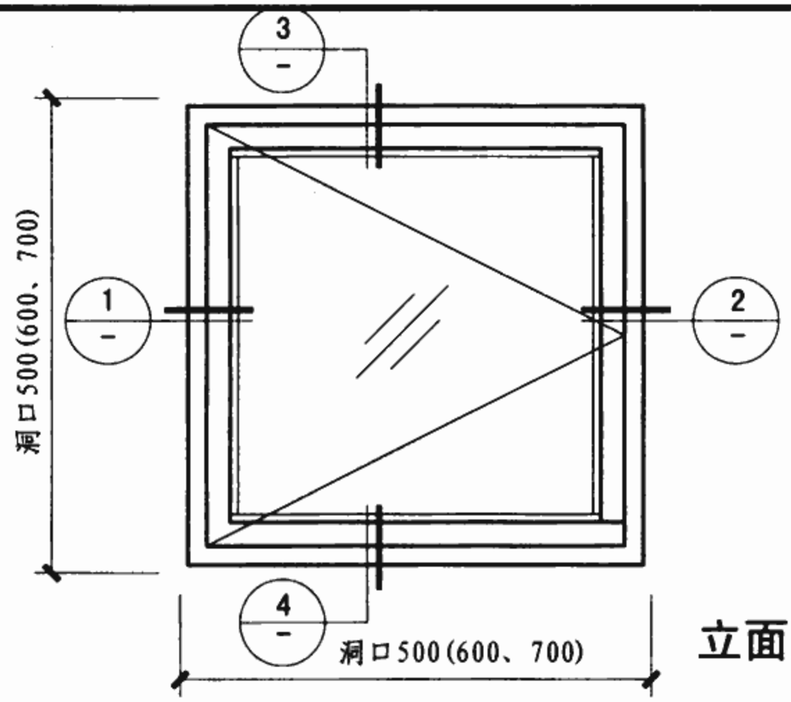

立面图

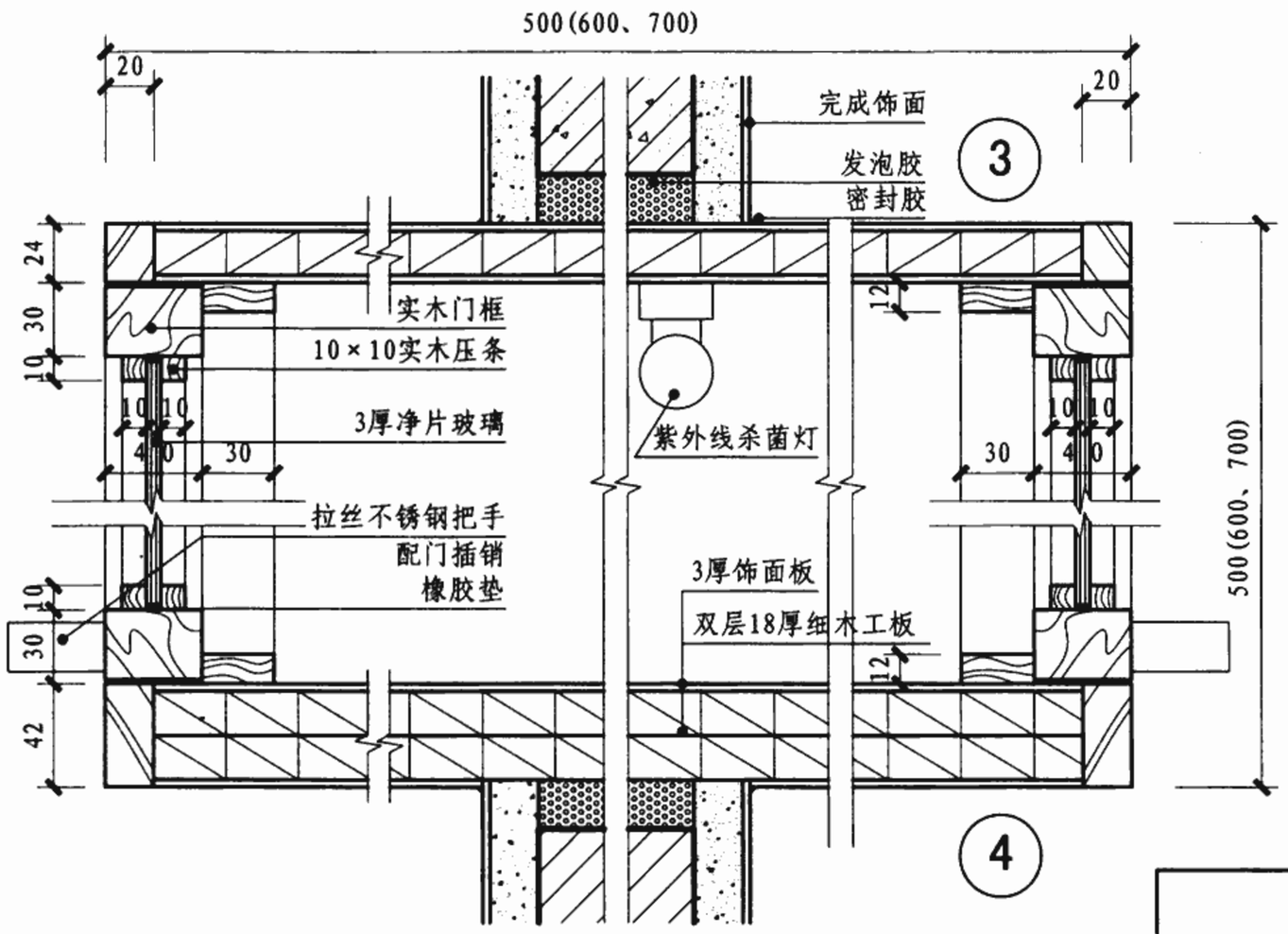

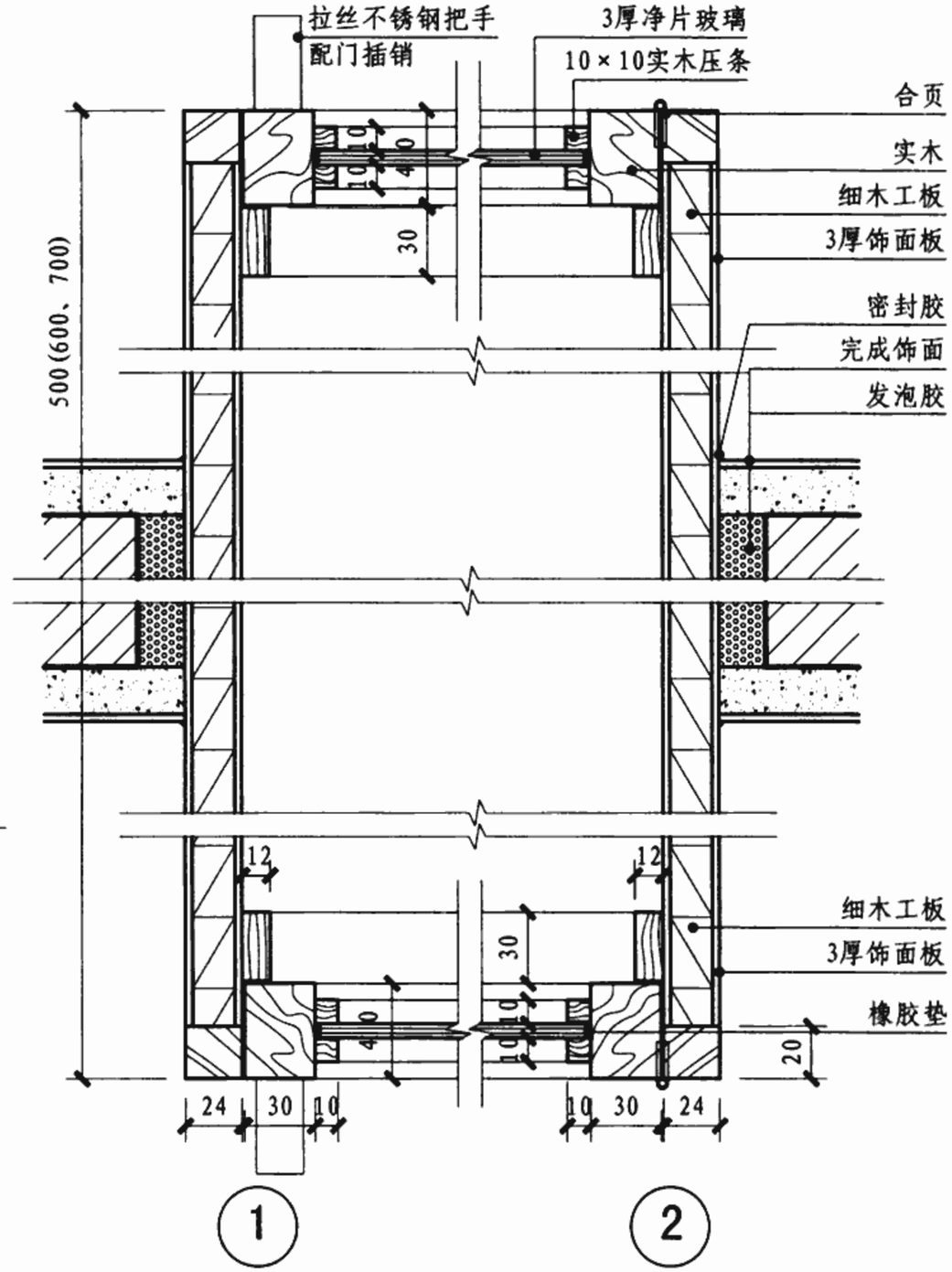

注：1. 传递窗一扇开启时另一扇关闭或设置开关联动装置。
2. 窗底距地1050，或见具体工程。
3. 固定窗框可采用钢制膨胀螺栓、塑料胀管、水泥钉或在混凝土墙和砖墙中预埋木砖或铁件的做法。

木传递窗节点详图								图集号	06J902-1
审核	朱爱霞		校对	孙绍英		设计	赵鑫	页	C7

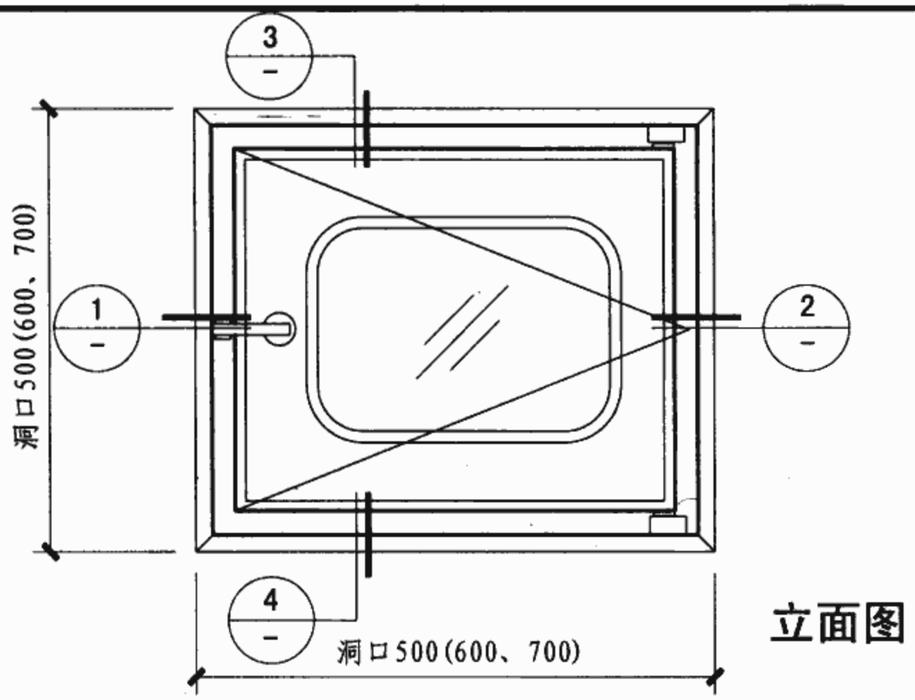

立面图

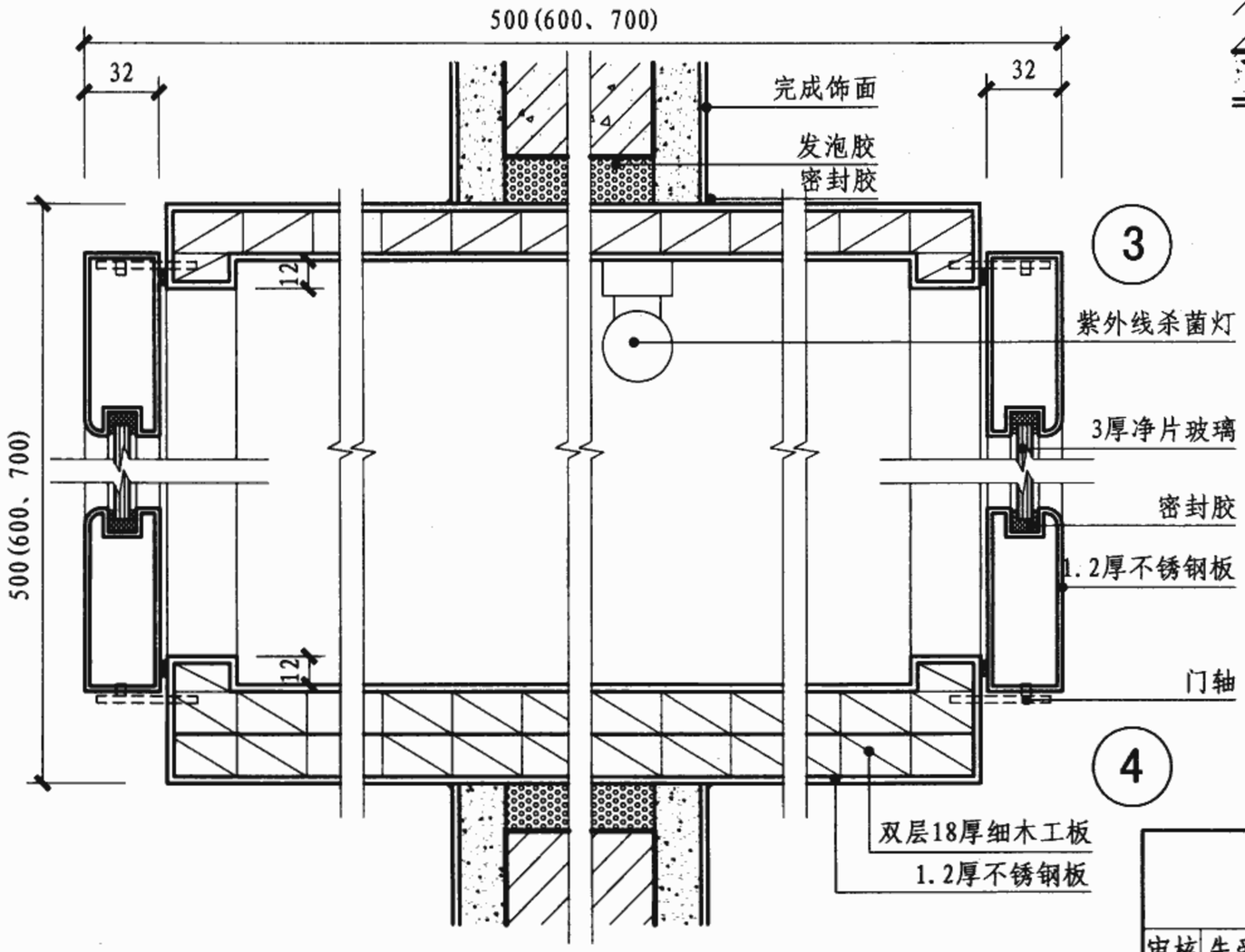

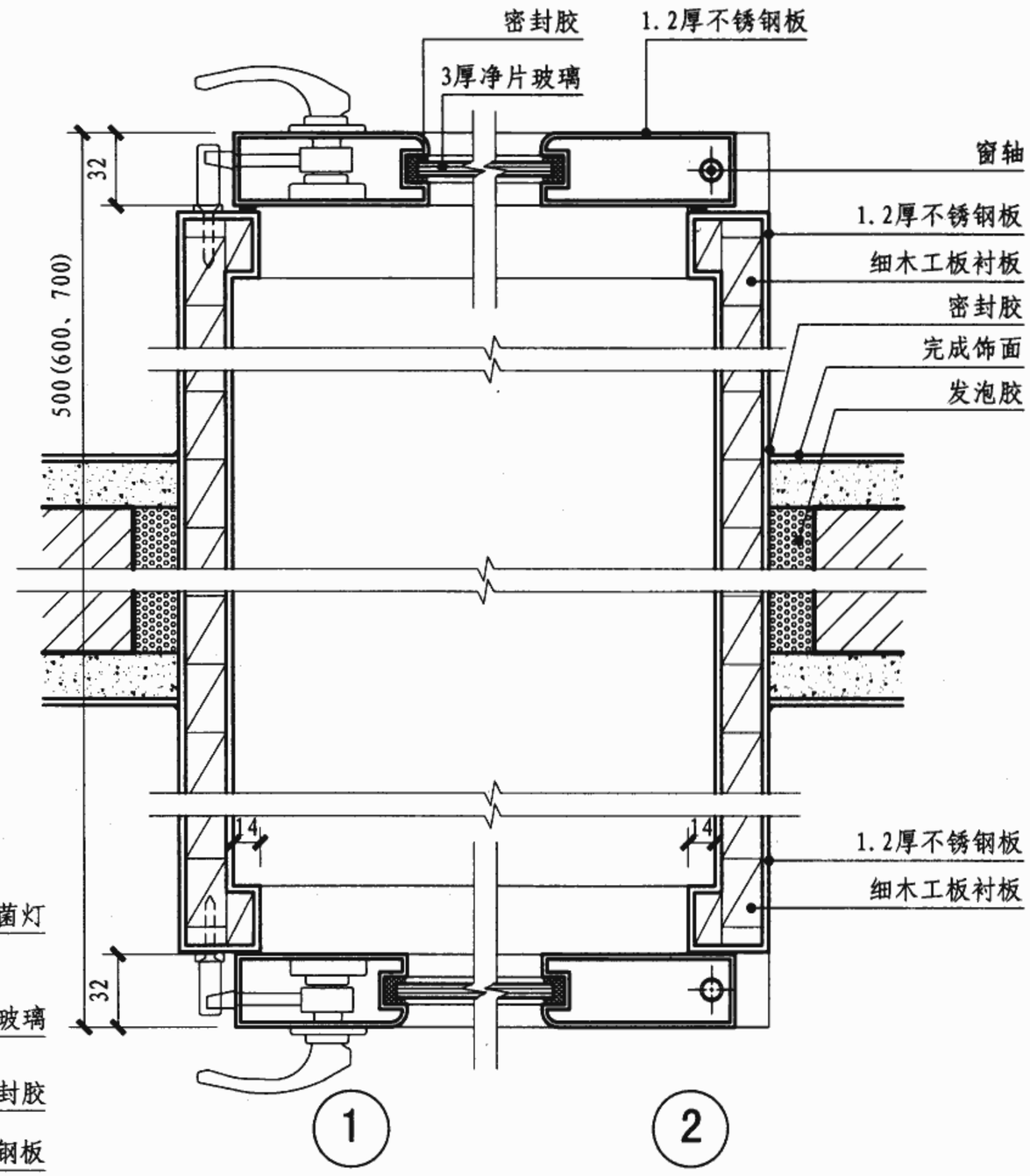

注：1. 传递窗一扇开启时另一扇关闭或设置开关联动装置。
2. 窗底距地1050，或见具体工程。
3. 钢窗与墙体的连接方法根据墙体材料的不同选用金属膨胀螺栓连接、射钉连接、预埋件焊接连接等方式。
4. 特殊规格可按客户要求定制。

不锈钢传递窗节点详图								图集号	06J902-1
审核	朱爱霞		校对	孙绍英		设计	赵鑫	页	C8

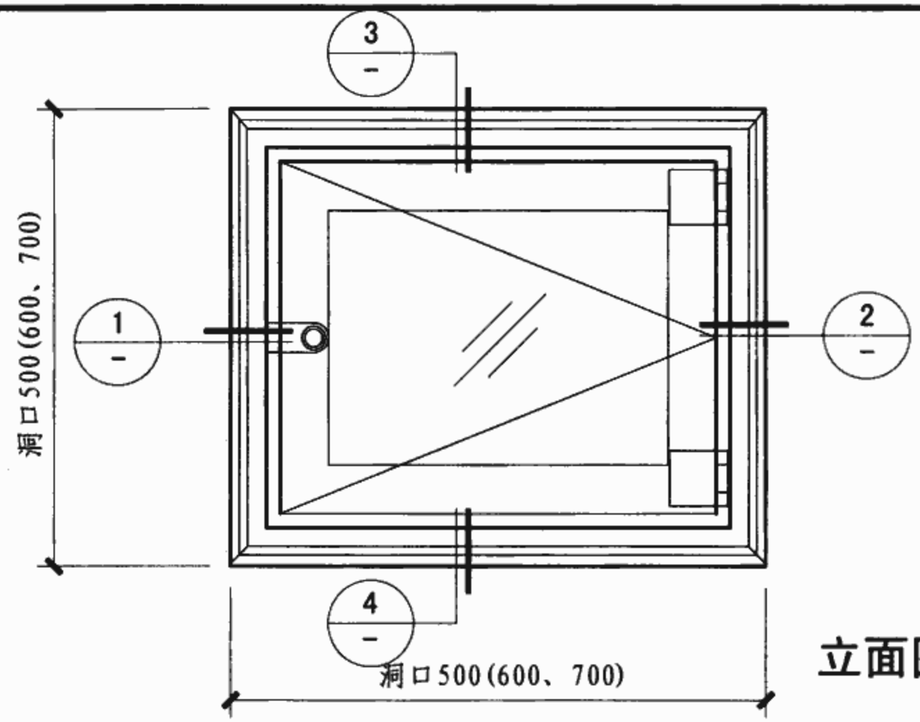

立面图

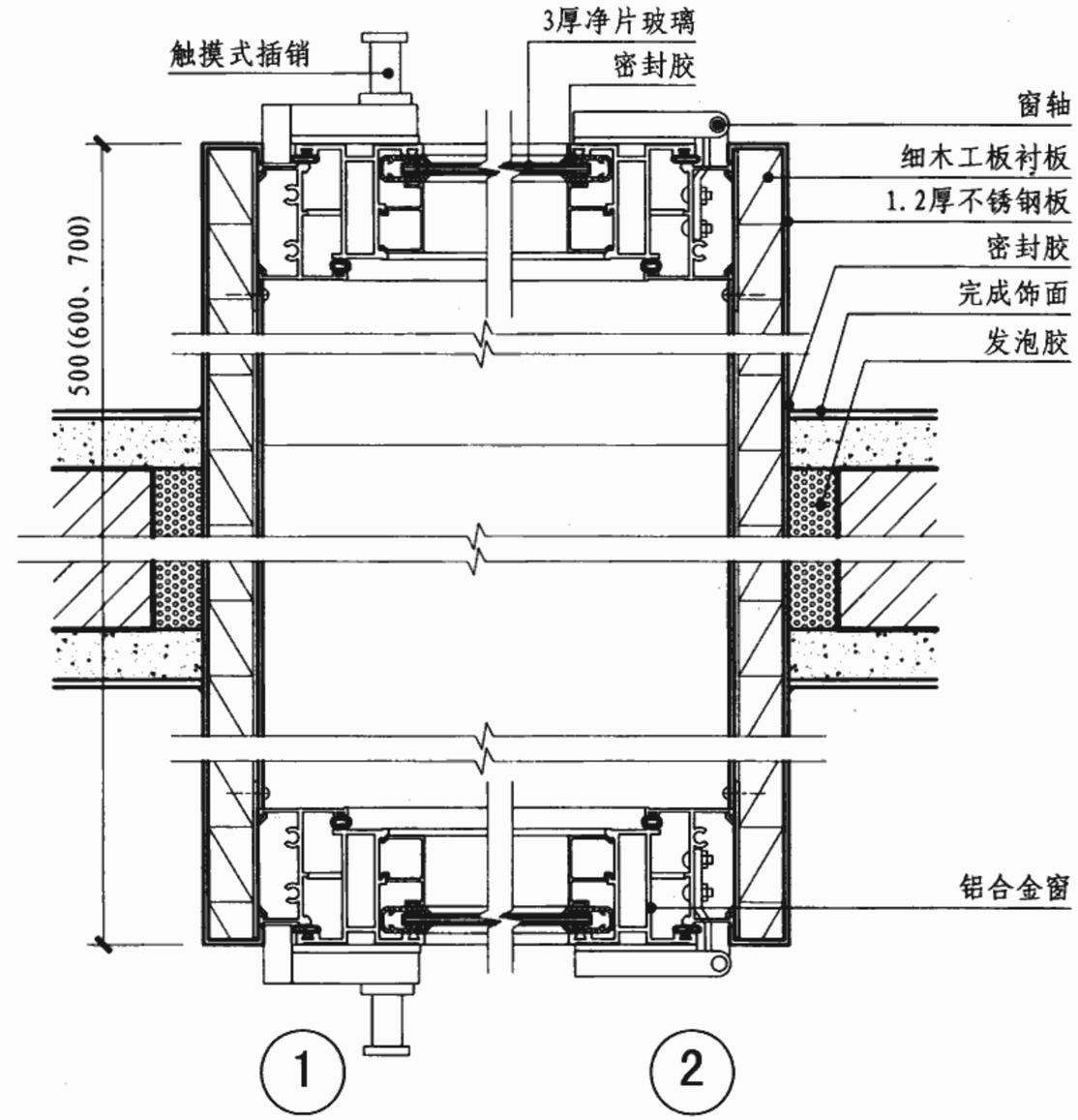

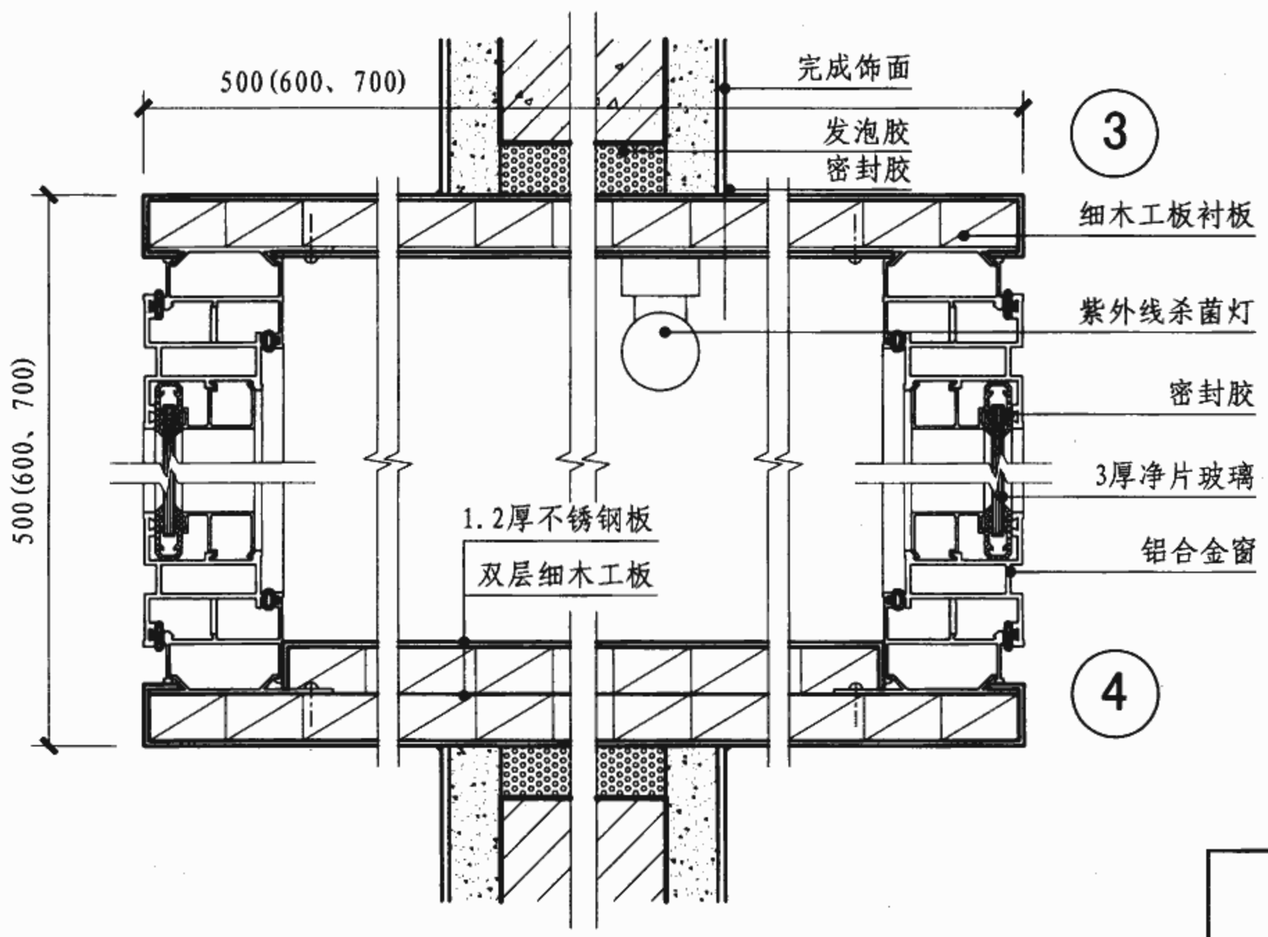

注：1. 传递窗一扇开启时另一扇关闭或设置开关联动装置。
2. 窗底距地1050，或见具体工程。
3. 铝合金窗与墙体的连接方法根据墙体材料的不同选用金属膨胀螺栓连接、射钉连接、预埋件焊接连接等方式。
4. 铝合金窗按实际不同的使用需求由厂家配合选用型号。
5. 特殊规格可按客户要求定制。

铝合金传递窗节点详图								图集号	06J902-1
审核	朱爱霞		校对	孙绍英		设计	赵鑫	页	C9

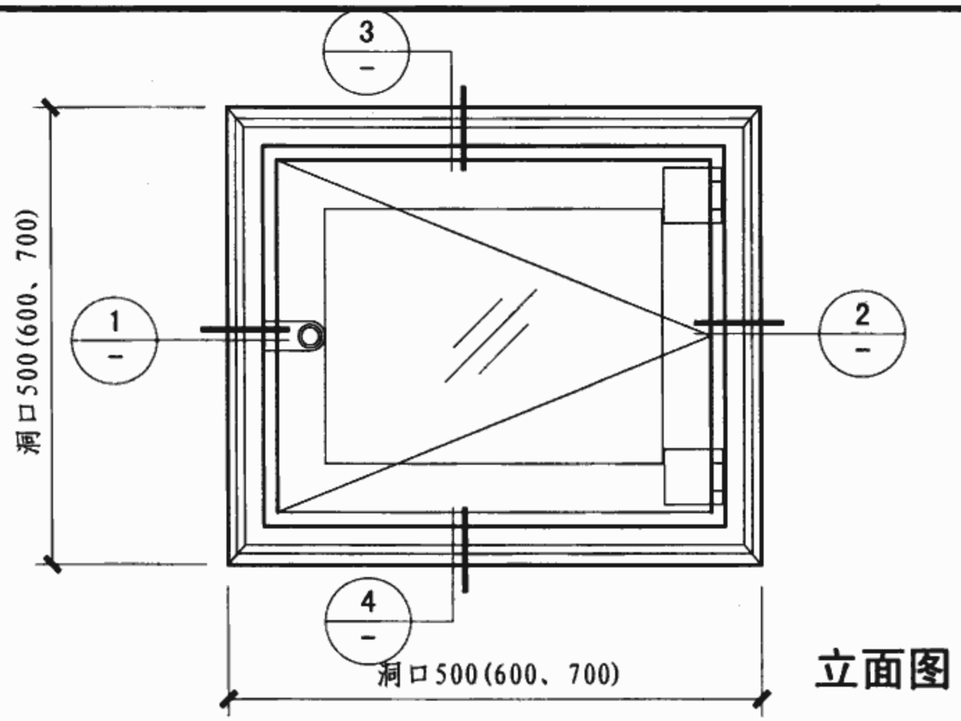

立面图

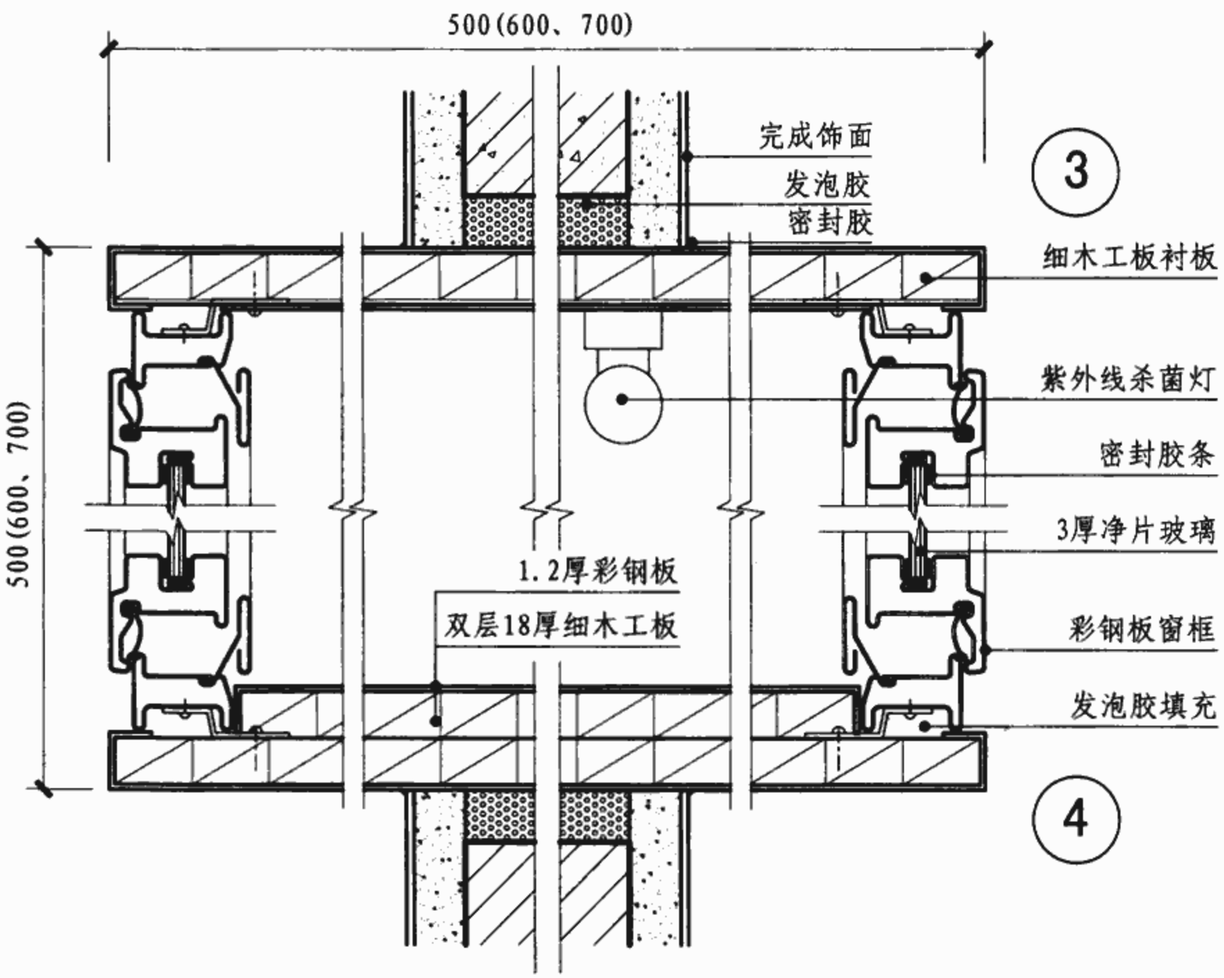

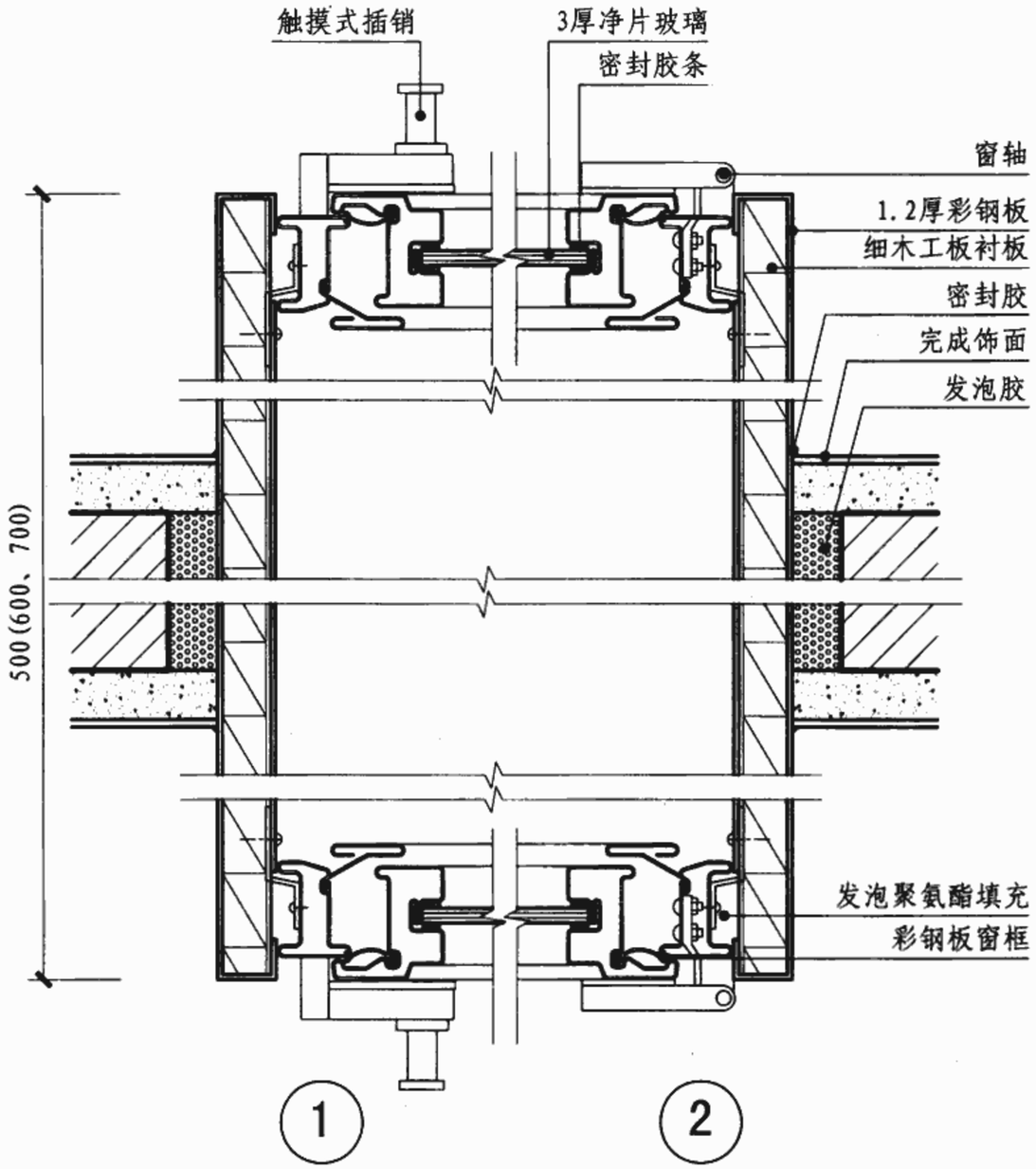

注：1. 传递窗一扇开启时另一扇关闭或设置开关联动装置。
2. 窗底距地1050，或见具体工程。
3. 彩钢板窗与墙体的连接方法根据墙体材料的不同选用金属膨胀螺栓连接、射钉连接、预埋件焊接连接等方式。
4. 彩钢板窗按工程设计配合厂家选用型材。
5. 特殊规格可按客户要求定制。

彩钢板传递窗节点详图								图集号	06J902-1
审核	朱爱霞		校对	孙绍英		设计	赵鑫	页	C10

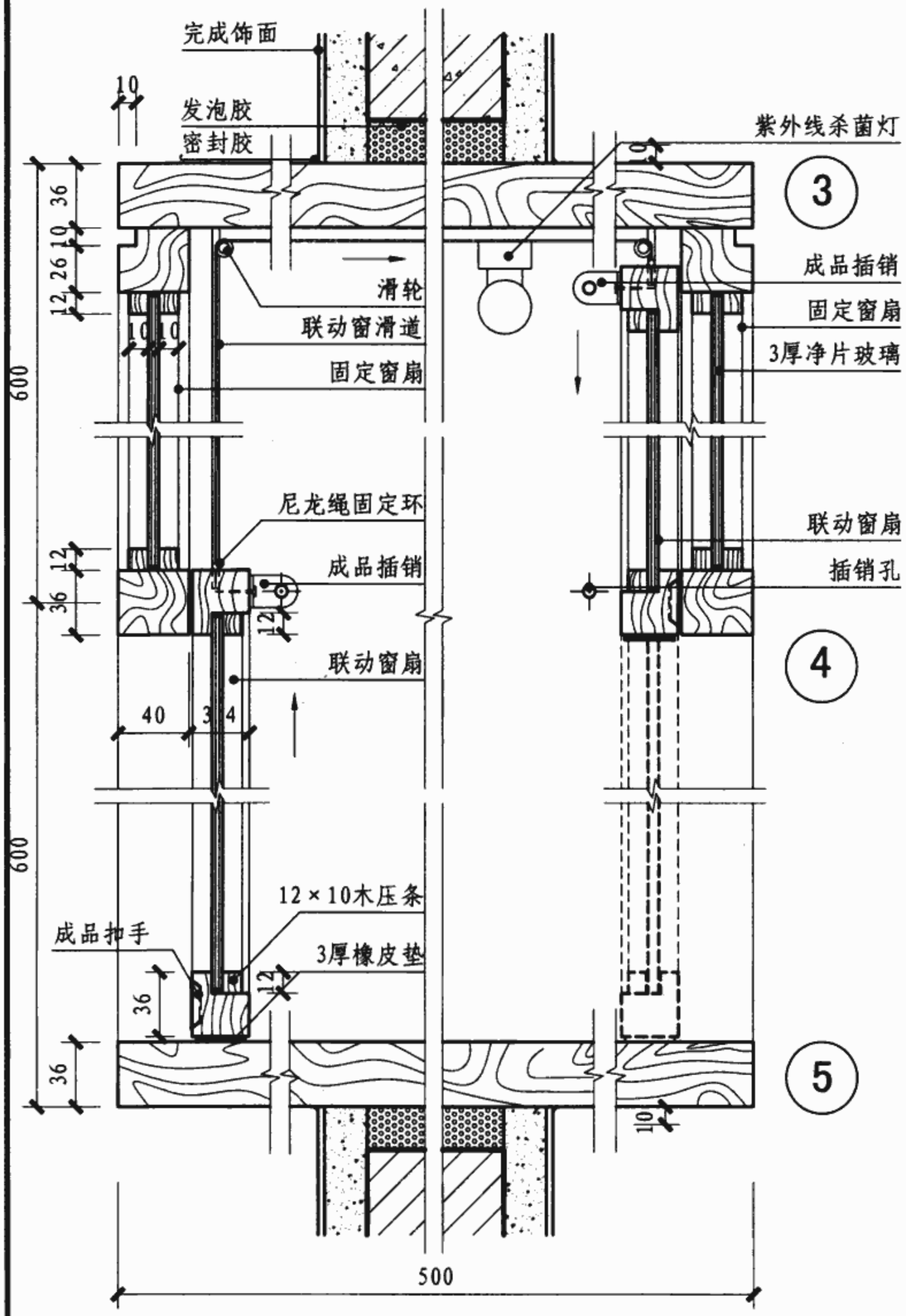

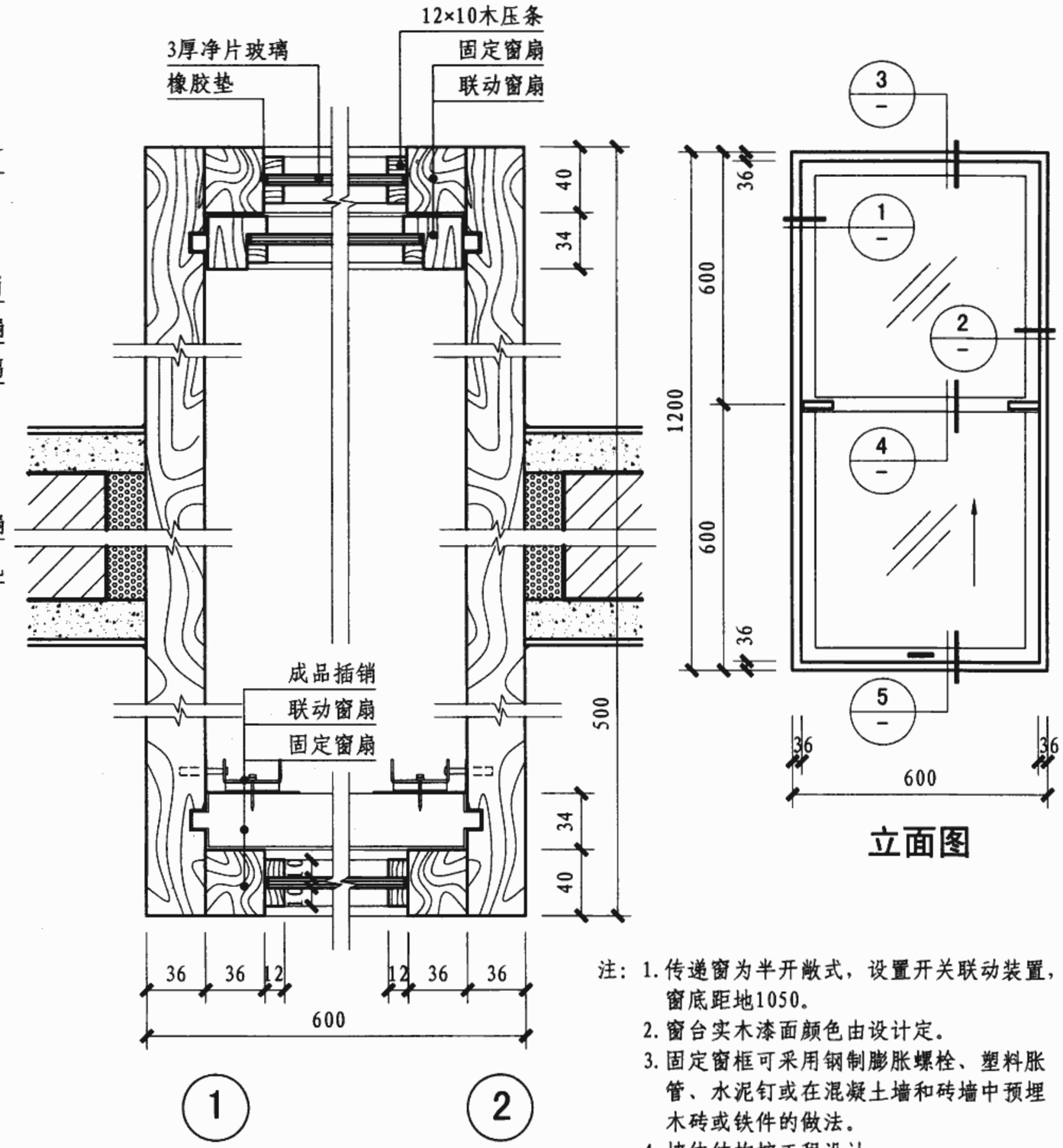

注：1. 传递窗为半开敞式，设置开关联动装置，窗底距地1050。
2. 窗台实木漆面颜色由设计定。
3. 固定窗框可采用钢制膨胀螺栓、塑料胀管、水泥钉或在混凝土墙和砖墙中预埋木砖或铁件的做法。
4. 墙体结构按工程设计。
5. 玻璃厚度可按窗洞大小调整。

半开敞式木传递窗节点详图								图集号	06J902-1
审核	朱爱霞		校对	孙绍英		设计	赵鑫	页	C11

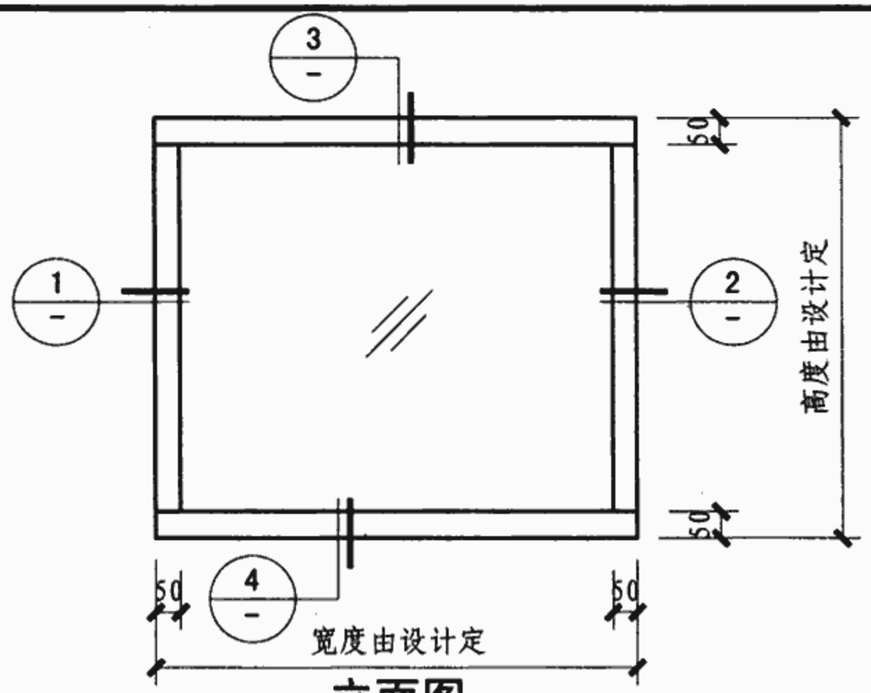

立面图

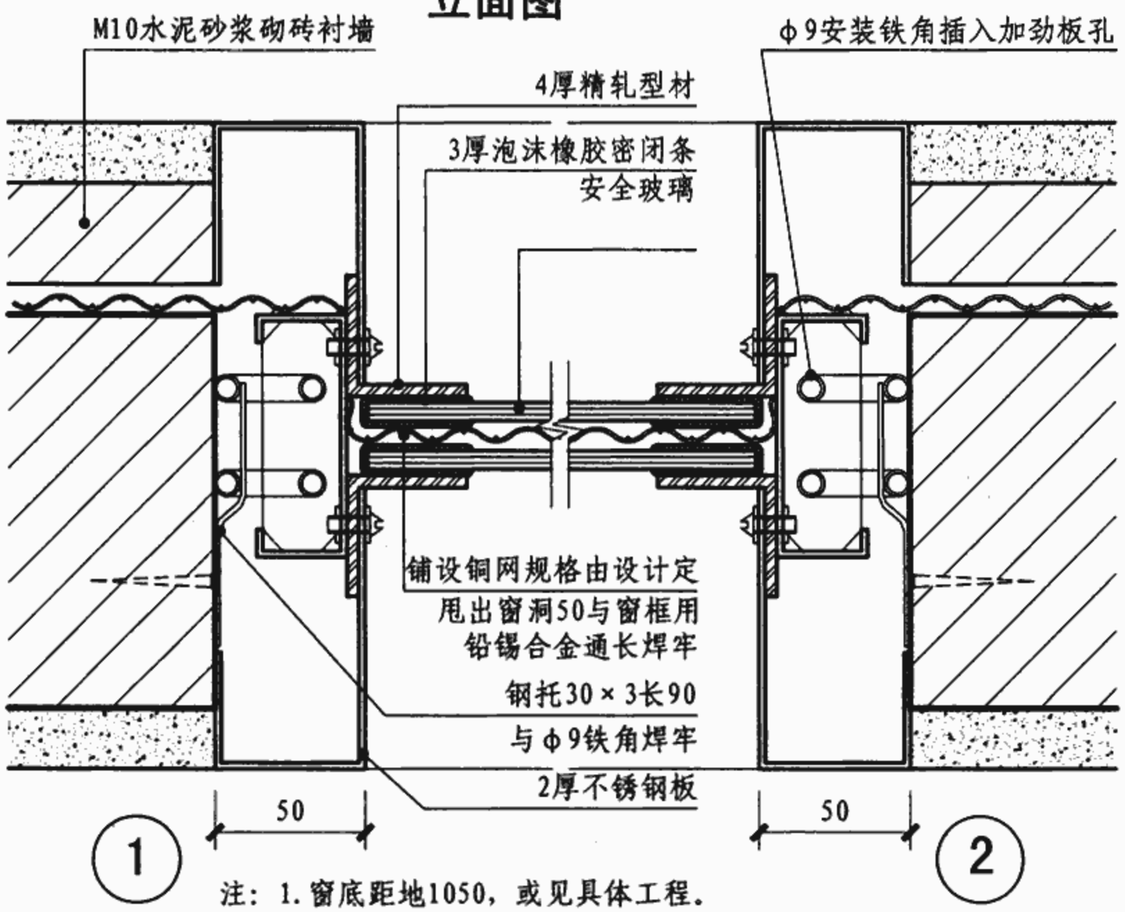

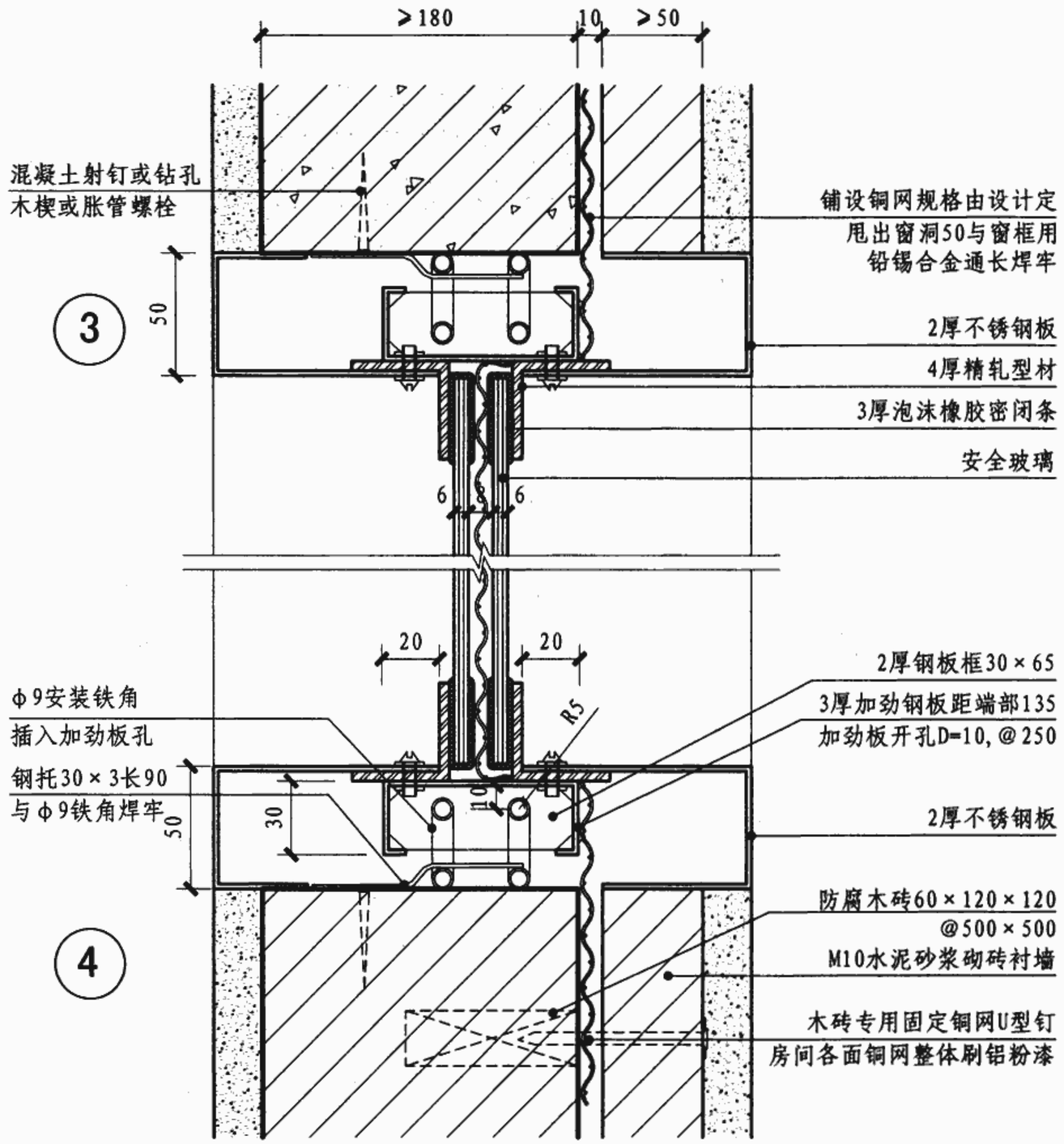

注：1. 窗底距地1050，或见具体工程。
2. 衬墙可选用砖墙、混凝土墙或其他轻质墙。
3. 窗洞口尺寸及型钢面漆颜色由设计定。
4. 窗洞处也可直接选用成品电磁屏蔽玻璃(玻璃夹胶夹丝网)。
5. 建议使用安全玻璃（如安全玻璃），厚度由设计定。

电磁屏蔽窗节点详图								图集号	06J902-1
审核	朱爱霞		校对	孙绍英		设计	赵鑫	页	C12

洞口尺寸(mm)	900（1200/1500）	1800（2100/2400/2700/3000）	3300（3600/3900）	4200（4500/4800/5100）	
	880(1180/1480)	1780(2080/2380 2680/2980) 二等分	3280(3580/3880) 三等分	4180(4480/4780/5080) 四等分	-
2100	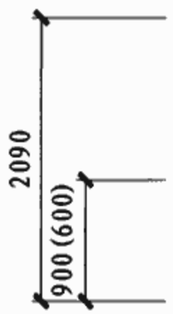	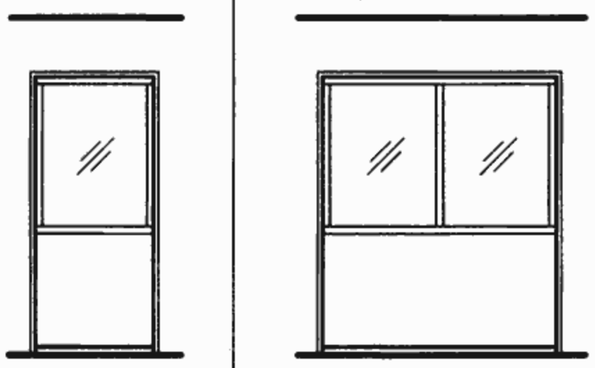	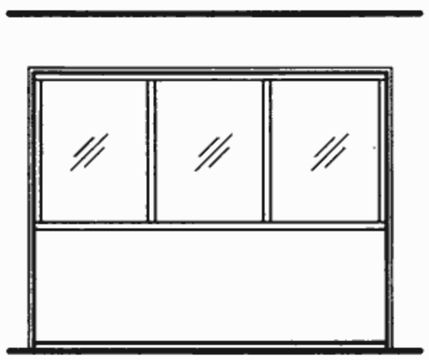	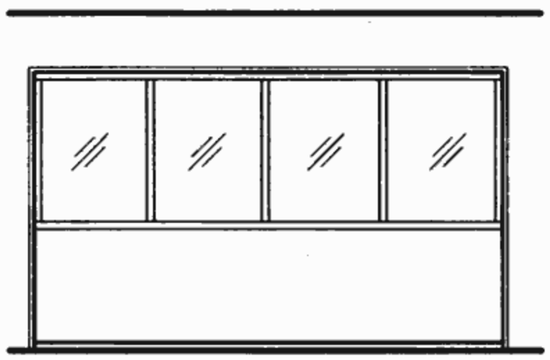	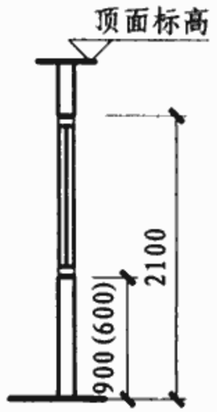
选用代号	MG1 LG1 SG1 BG1 -0921 1221 1521	MG1 LG1 SG1 BG1 -1821 2721 2121 3021 2421	MG1 LG1 SG1 BG1 -3321 3921 3621	MG1 LG1 SG1 BG1 -4221 4821 4521 5121	剖面图
2400	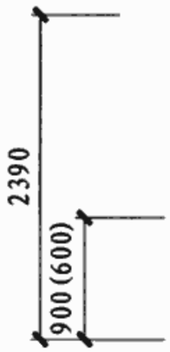	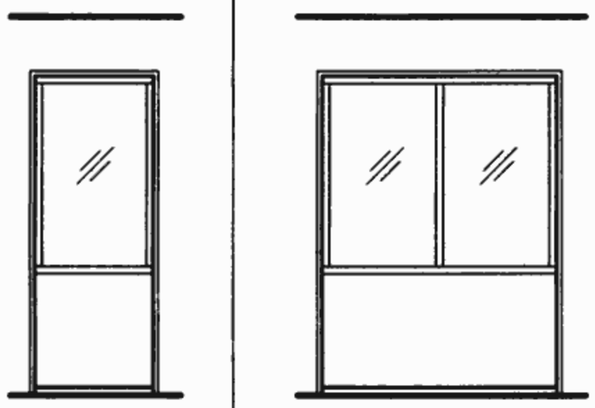	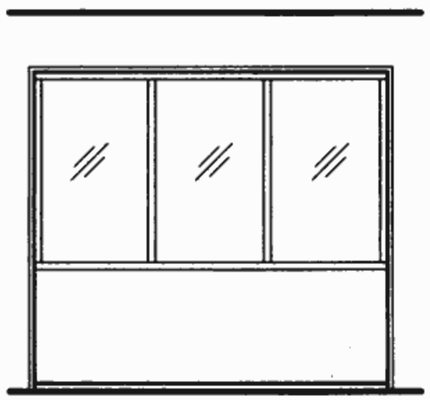	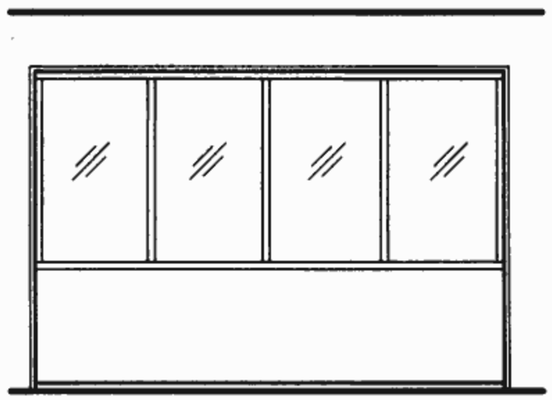	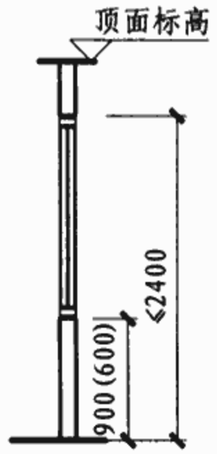
选用代号	MG1 LG1 SG1 BG1 -0924 1224 1524	MG1 LG1 SG1 BG1 -1824 2724 2124 3024 2424	MG1 LG1 SG1 BG1 -3324 3924 3624	MG1 LG1 SG1 BG1 -4224 4824 4524 5124	剖面图

注：1. MG为木隔断，LG为铝合金隔断，SG为塑料隔断，BG为不锈钢板饰面隔断。
2. 监护病房隔断墙裙高为900，儿科病房为600。

监护病房、儿科病房隔断选用表

图集号	06J902-1
页	G1

审核	朱爱霞		校对	程刚		设计	陈海鹏	

洞口尺寸(mm)	900（1200/1500）	1800（2100/2400/2700/3000）	3300（3600/3900）	4200（4500/4800/5100）	
	880(1180/1480)	1780(2080/2380 2680/2980) 二等分	3280(3580/3880) 三等分	4180(4480/4780/5080) 四等分	-
2700	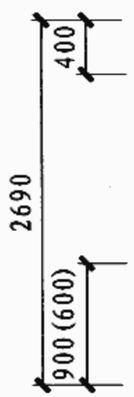 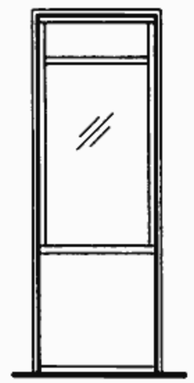	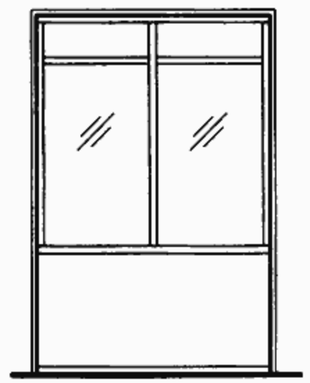	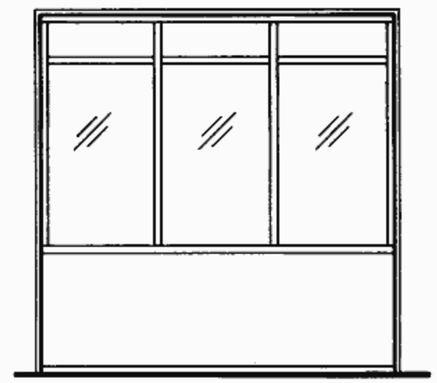	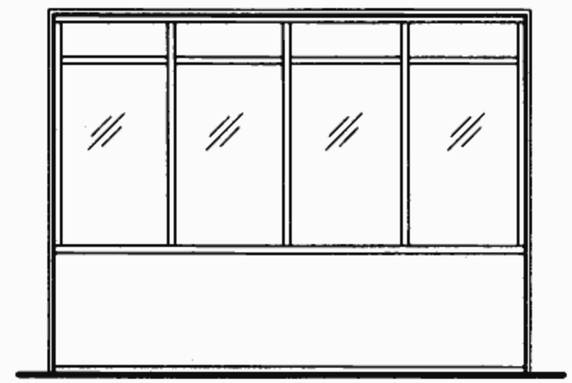	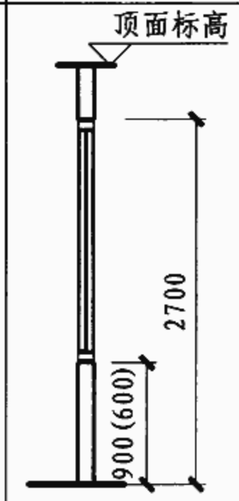
选用代号	MG1 LG1 SG1 BG1 -0927 1227 1527	MG1 LG1 SG1 BG1 -1827 2727 2127 3027 2427	MG1 LG1 SG1 BG1 -3327 3927 3627	MG1 LG1 SG1 BG1 -4227 4827 4527 5127	剖面图
3000	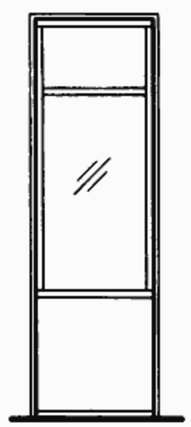	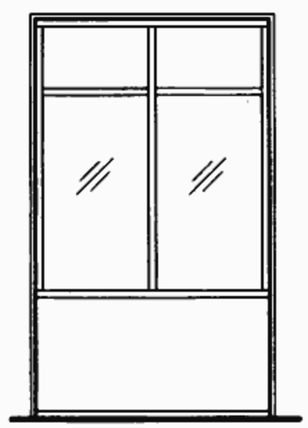	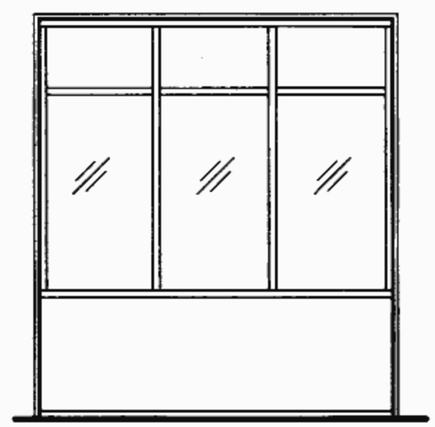	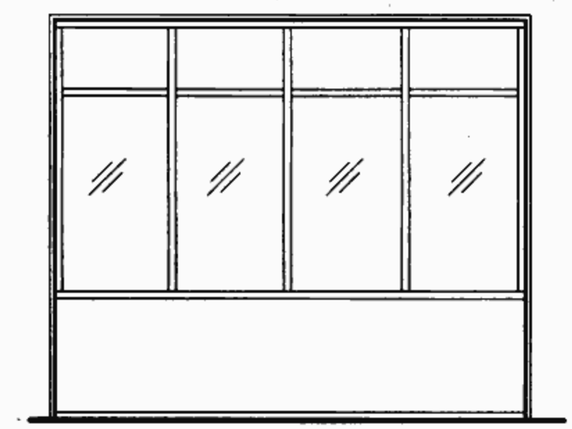	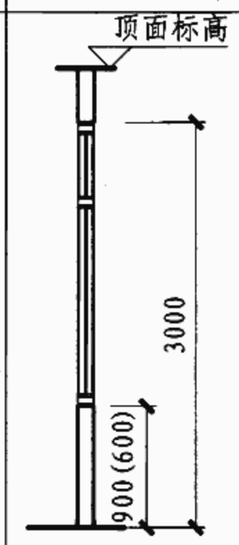
选用代号	MG1 LG1 SG1 BG1 -0930 1230 1530	MG1 LG1 SG1 BG1 -1830 2730 2130 3030 2430	MG1 LG1 SG1 BG1 -3330 3930 3630	MG1 LG1 SG1 BG1 -4230 4830 4530 5130	剖面图

注：1. MG为木隔断，LG为铝合金隔断，SG为塑料隔断，BG为不锈钢板饰面隔断。
2. 监护病房隔断墙裙高为900，儿科病房为600。

监护病房、儿科病房隔断选用表								图集号	06J902-1
审核	朱爱霞		校对	程刚		设计	陈海鹏	页	G2

洞口尺寸(mm)	1800（2100）	2400（2700）	3000（3300/3600/3900）	4200（4500/4800/5100）	
	1780(2080) 900	2380(2680) 1200	2980(3280/3580/3880) EQ 1200 EQ	4180(4480/4780/5080) EQ 1200 EQ EQ	-
2100（2400） 2090(2390) 900(600)	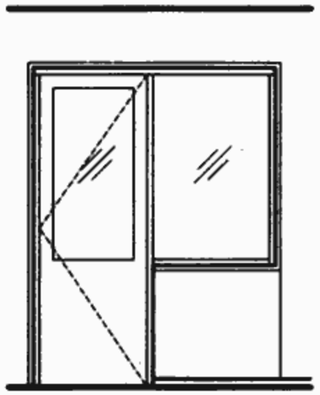	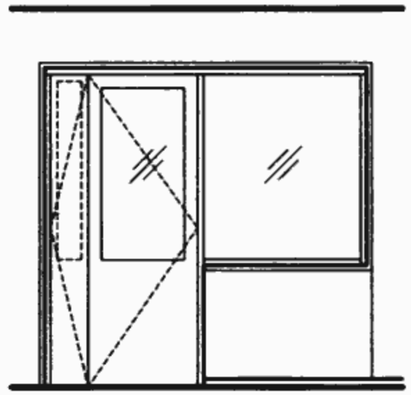	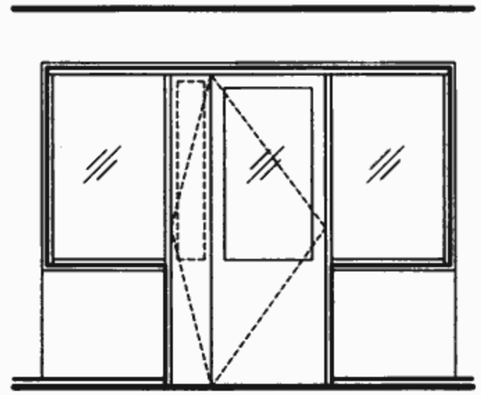	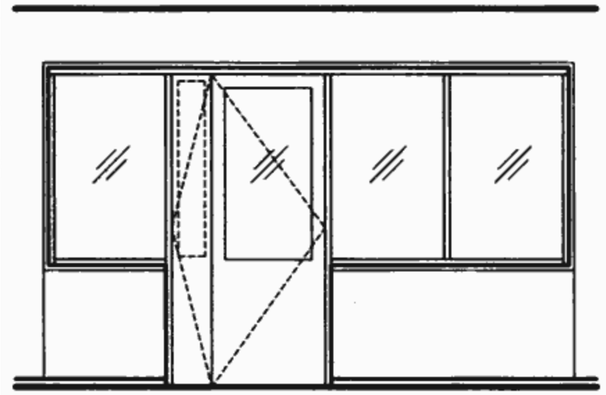	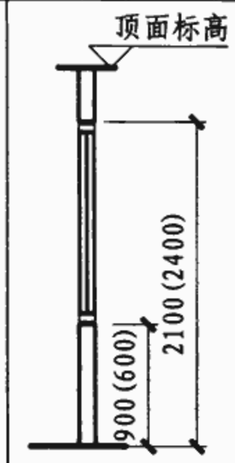
选用代号	MG2 LG2 SG2 BG2 -1821 2121 1824 2124	MG2 LG2 SG2 BG2 -2421 2721 2424 2724	MG2 LG2 SG2 BG2 -3021 3321 3621 3921 3024 3324 3624 3924	MG2 LG2 SG2 BG2 -4221 4521 4821 5121 4224 4524 4824 5124	剖面图
2700（3000） 2690(2990) 600 900(600)	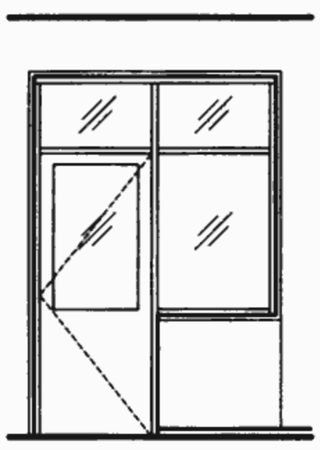	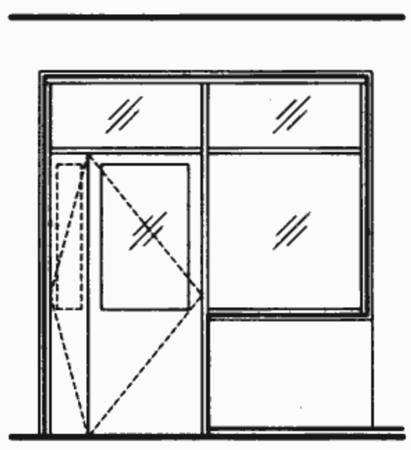	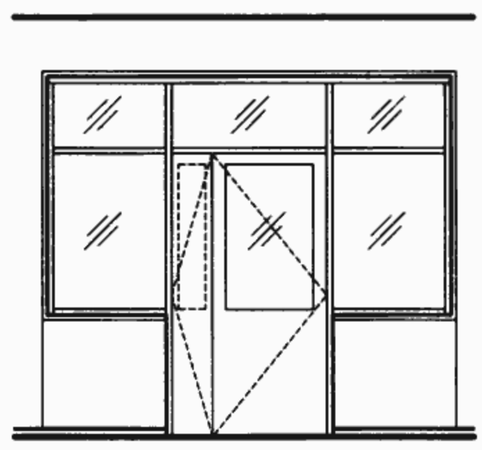	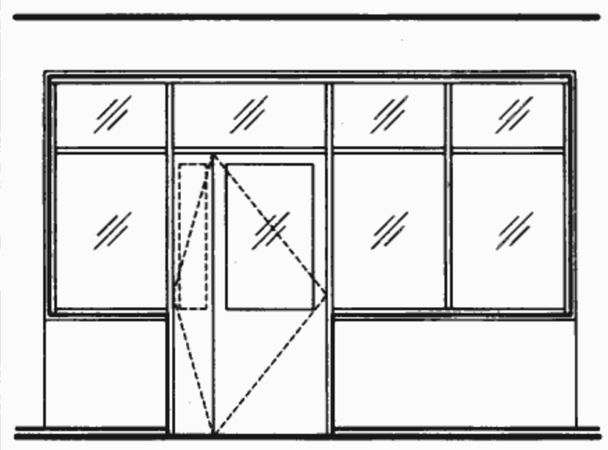	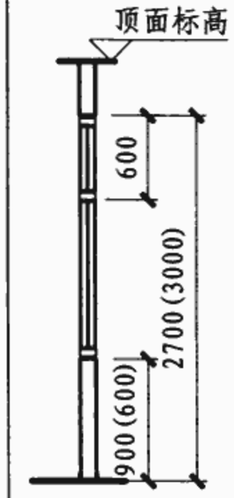
选用代号	MG2 LG2 SG2 BG2 -1827 2127 1830 2130	MG2 LG2 SG2 BG2 -2427 2727 2430 2730	MG2 LG2 SG2 BG2 -3027 3327 3627 3927 3030 3330 3630 3930	MG2 LG2 SG2 BG2 -4227 4527 4827 5127 4230 4530 4830 5130	剖面图

注：1. MG为木隔断，LG为铝合金隔断，SG为塑料隔断，BG为不锈钢板饰面隔断。
2. 监护病房隔断墙裙高为900，儿科病房为600。

监护病房、儿科病房带门隔断选用表								图集号	06J902-1
审核	朱爱霞		校对	程刚		设计	陈海鹏	页	G3

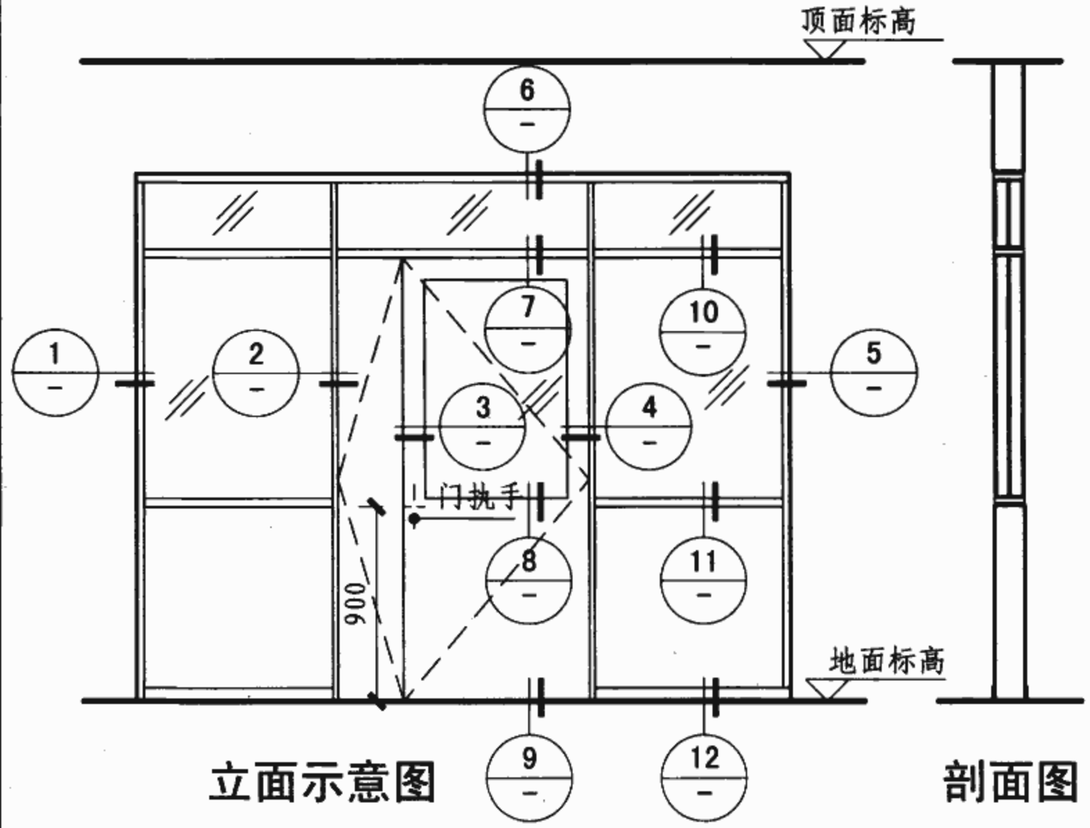

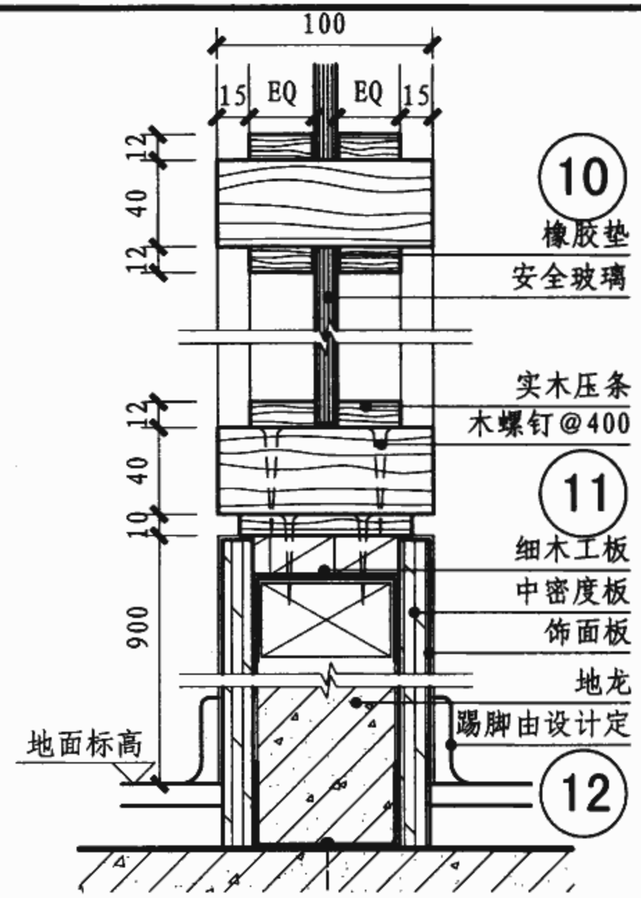

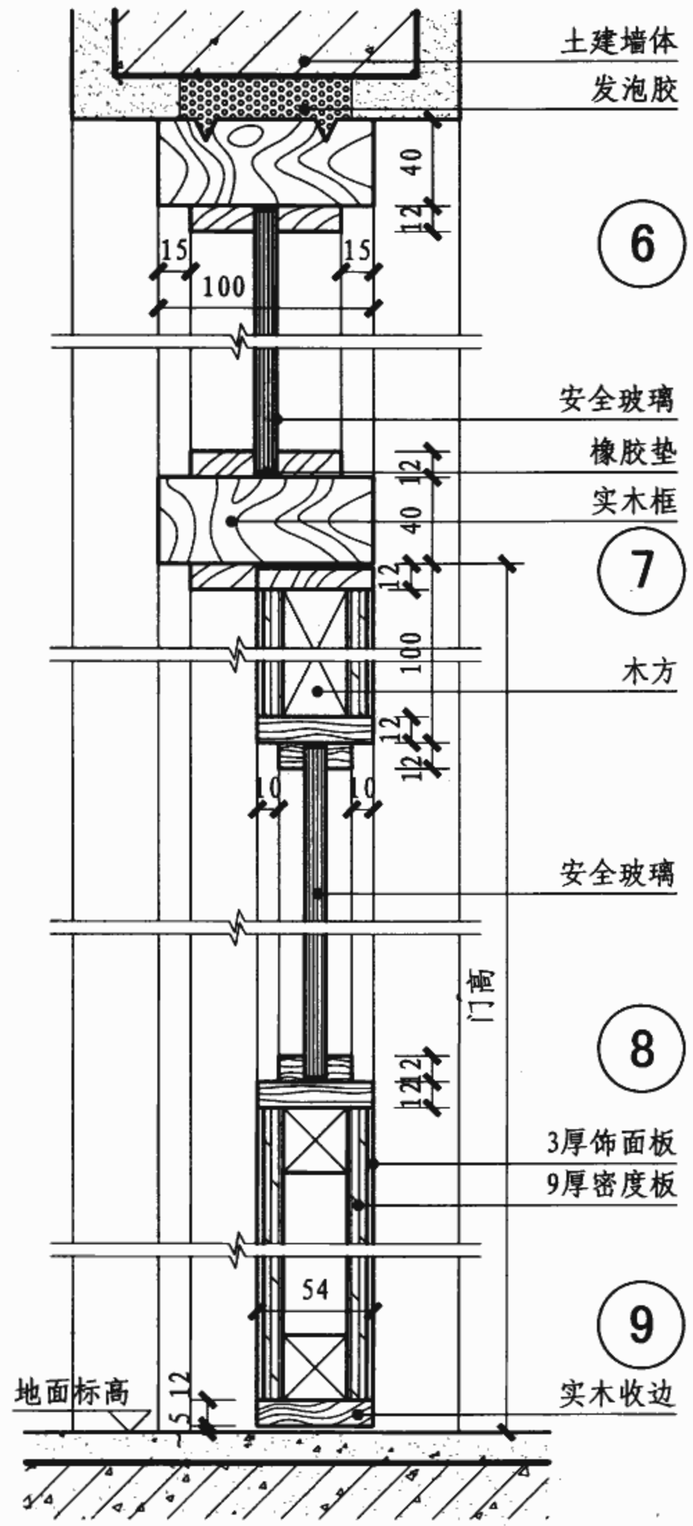

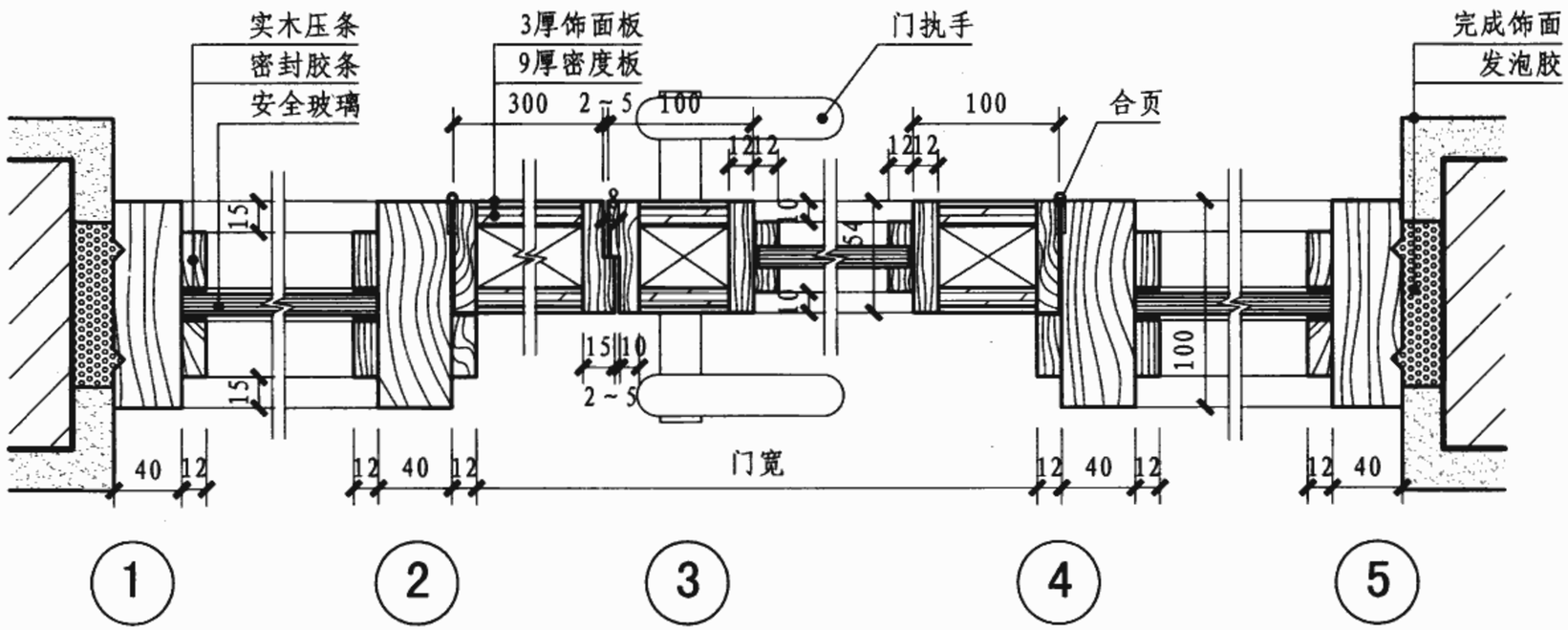

注：1. 墙体宽度可由设计人员另行设计。
2. 固定隔断可采用钢制膨胀螺栓、塑料胀管、水泥钉、膨胀胶或在混凝土砖墙中预埋木砖或铁件的做法。
3. 隔断选用安全玻璃的厚度需经强度计算。

木隔断节点详图								图集号	06J902-1
审核	朱爱霞		校对	孙绍英		设计	赵鑫	页	G4

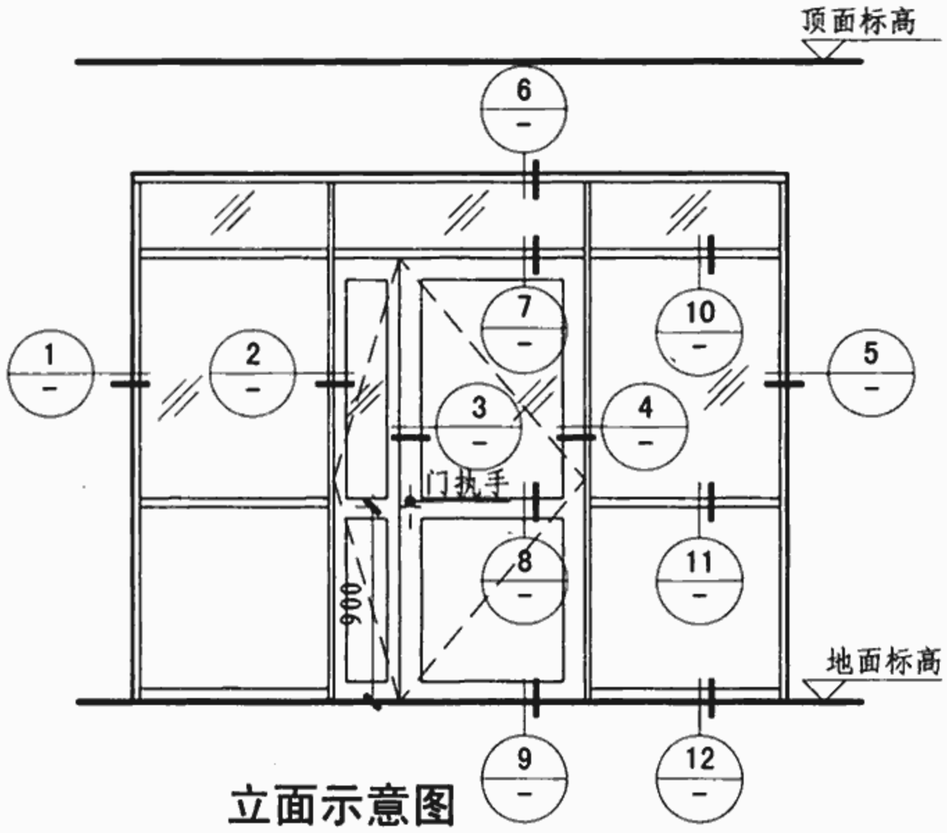

立面示意图

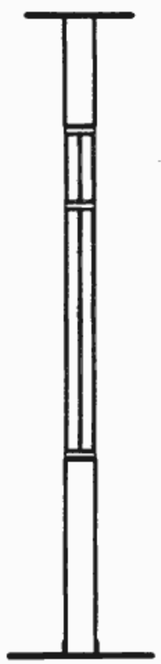

剖面图

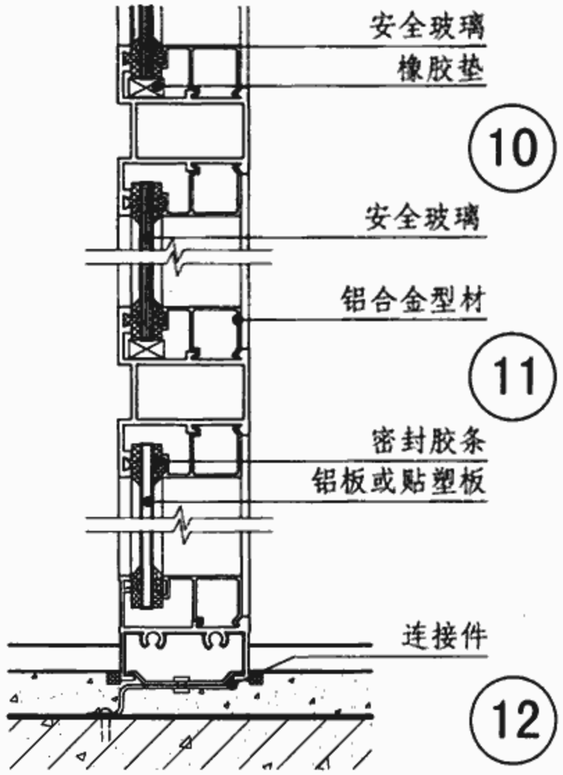

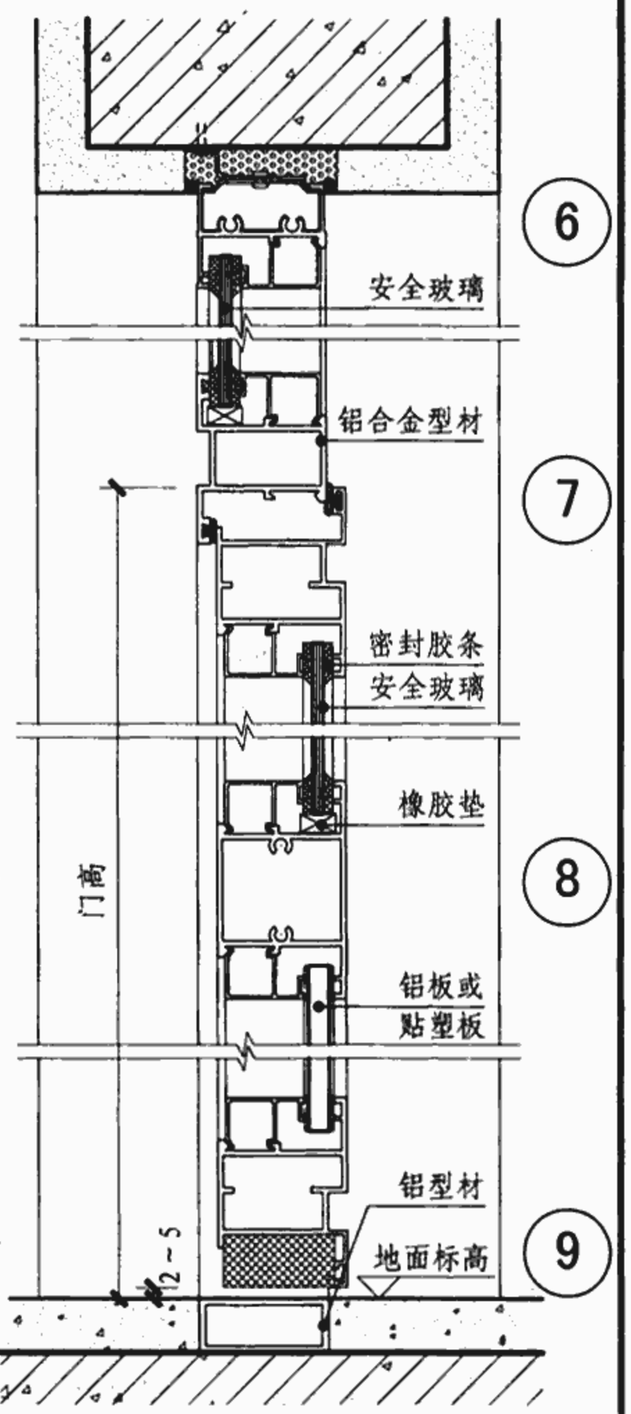

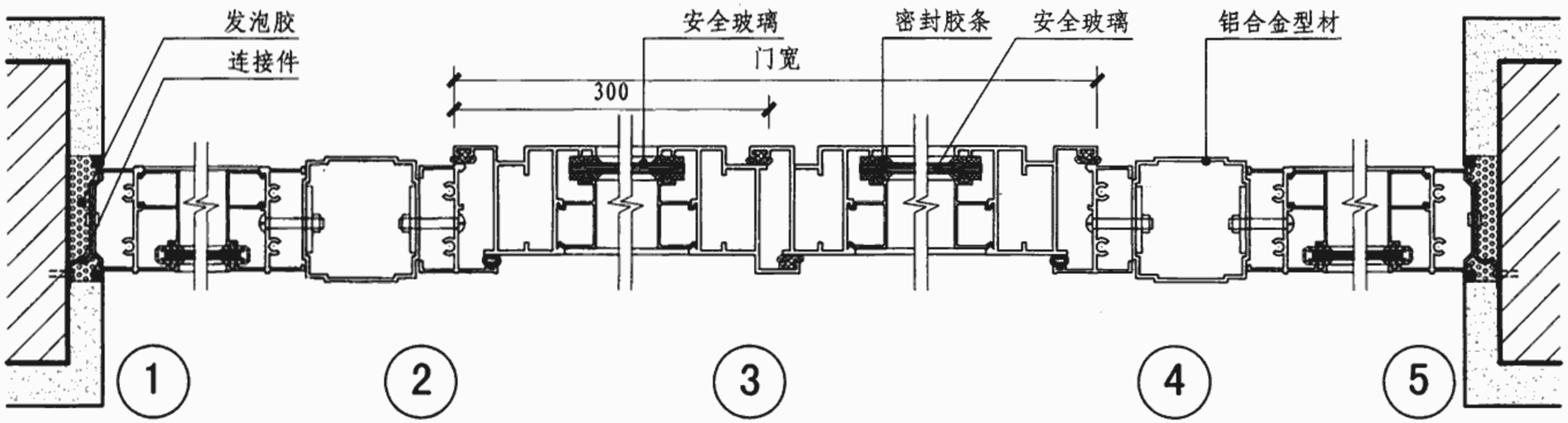

注：1. 铝合金型材与墙体的连接方法根据墙体材料的不同，其连接方式也不同。做法详见G8页⑤⑥⑦⑧。

2. 铝合金型材按实际不同的使用需求由厂家配合选用型号。

3. 铝合金型材颜色由设计确定，可参考国家标准图集《常用建筑色》02J503-1。

4. 隔断选用安全玻璃的厚度需经强度计算。

铝合金隔断节点详图									图集号	06J902-1
审核	朱爱霞		校对	孙绍英		设计	赵鑫		页	G5

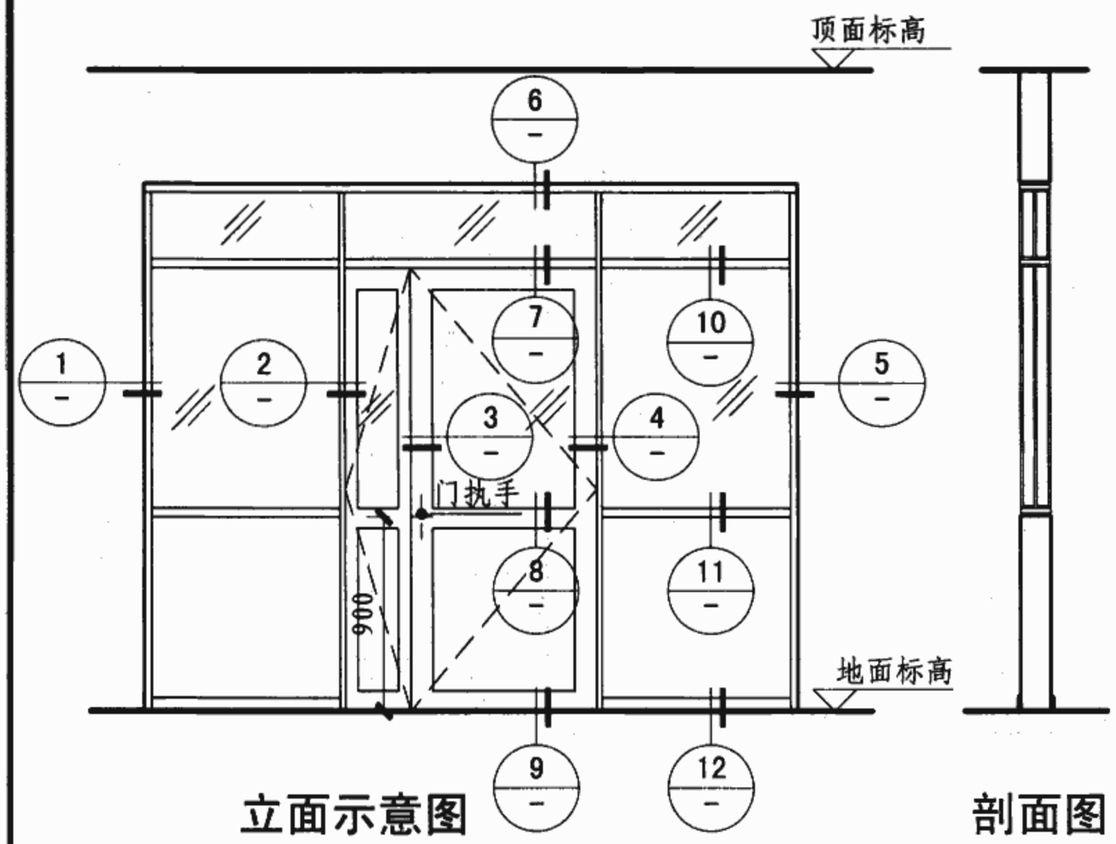

立面示意图

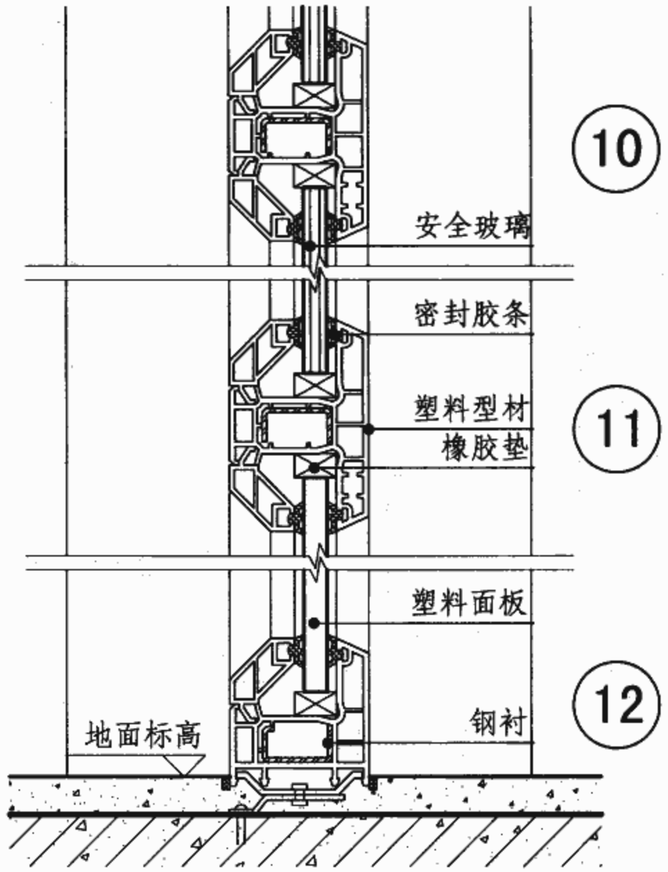

剖面图

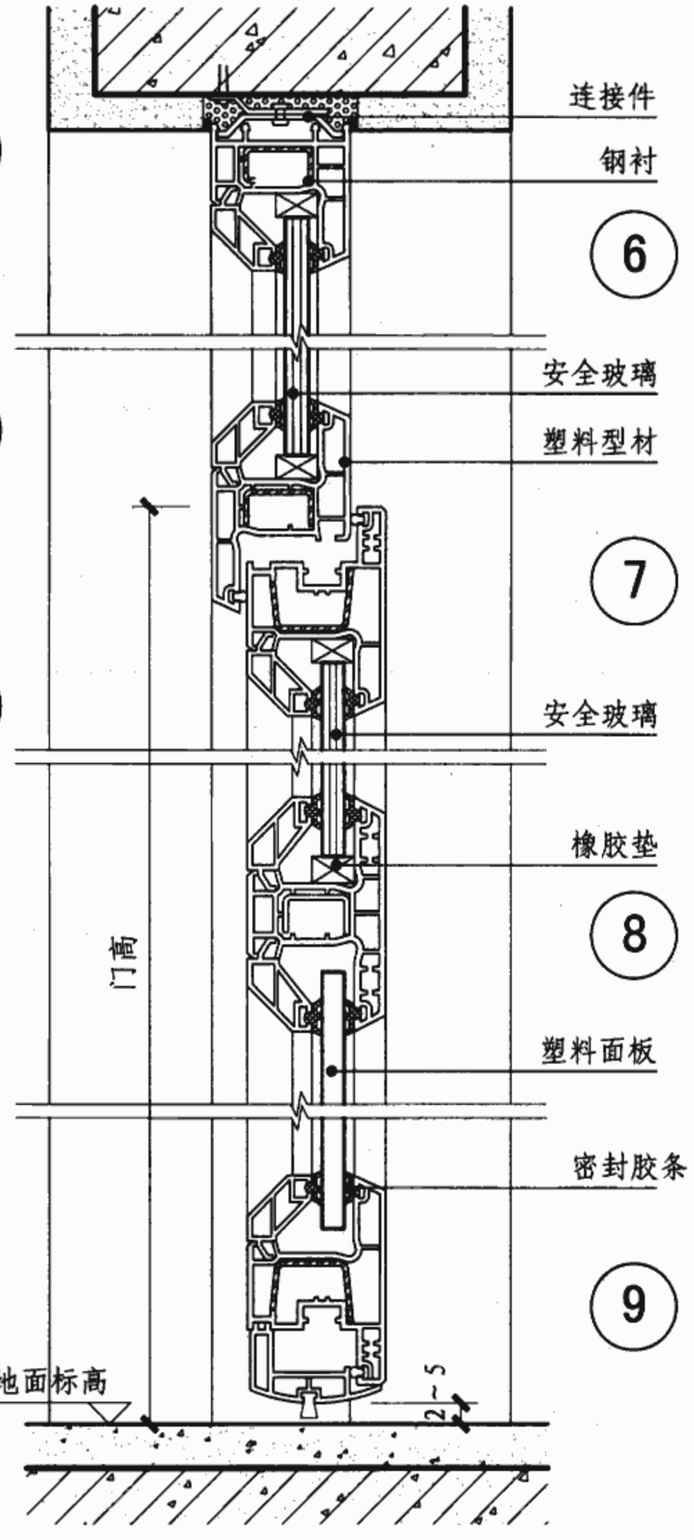

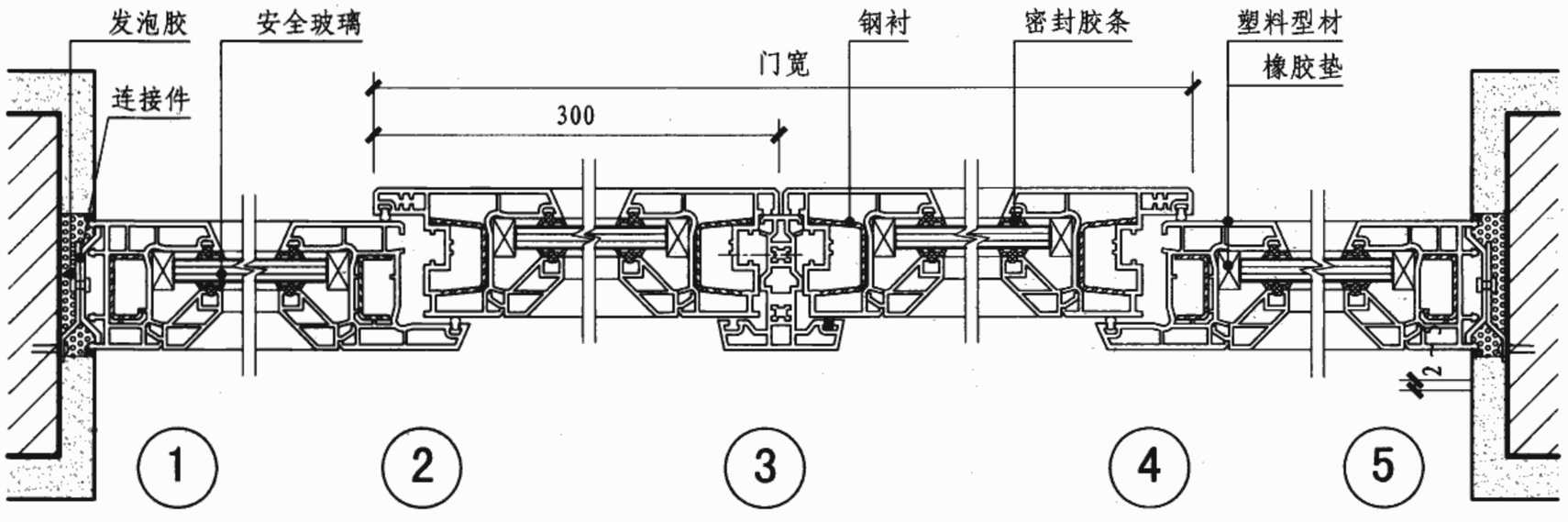

注：1. 塑料型材与墙体的连接方法根据墙体材料的不同选用金属膨胀螺栓连接、射钉连接、预埋件焊接等连接方式。
2. 塑料型材按实际不同的使用需求由厂家配合选用型号。
3. 隔断选用安全玻璃的厚度需经强度计算。

塑料隔断节点详图								图集号	06J902-1
审核	朱爱霞		校对	孙绍英		设计	赵鑫	页	G6

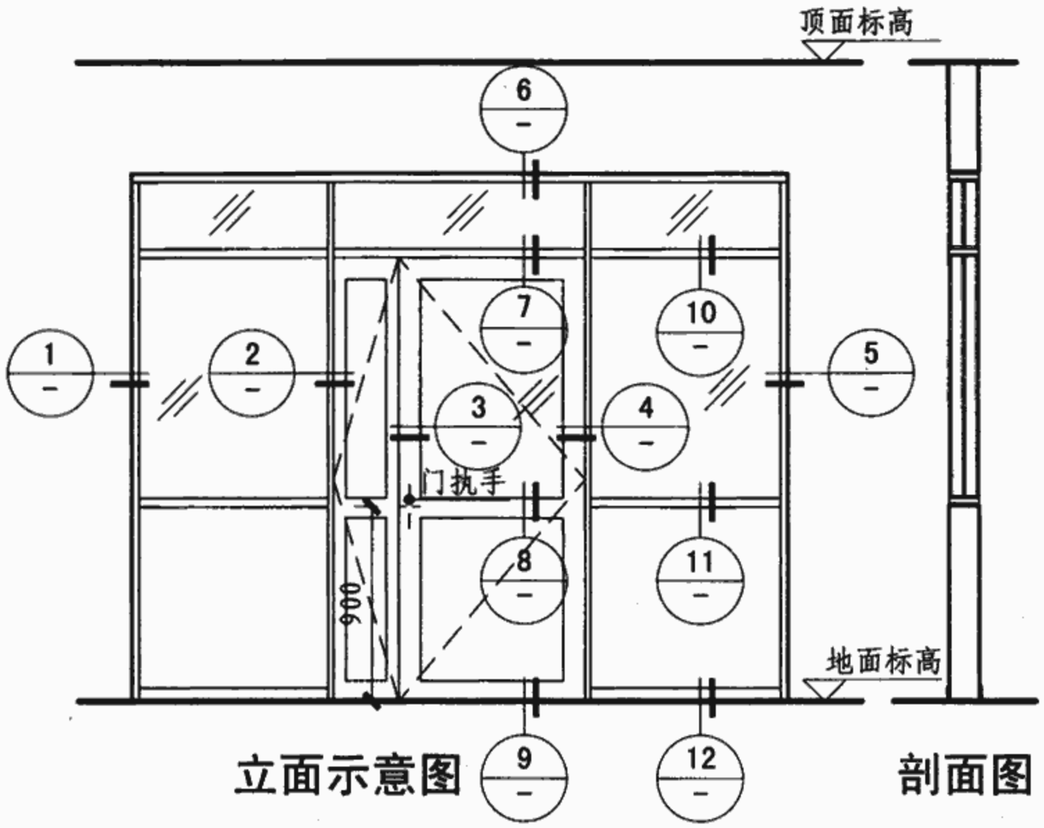

立面示意图

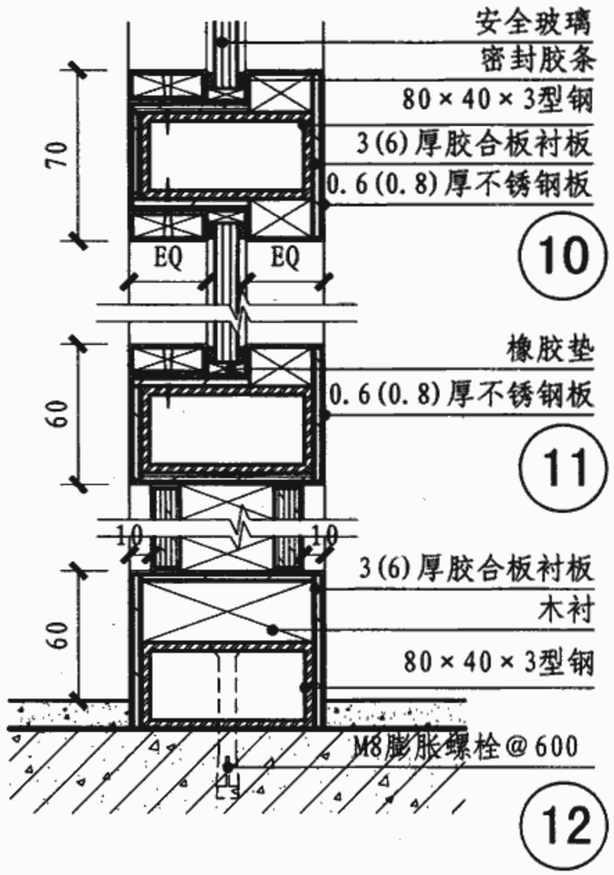

剖面图

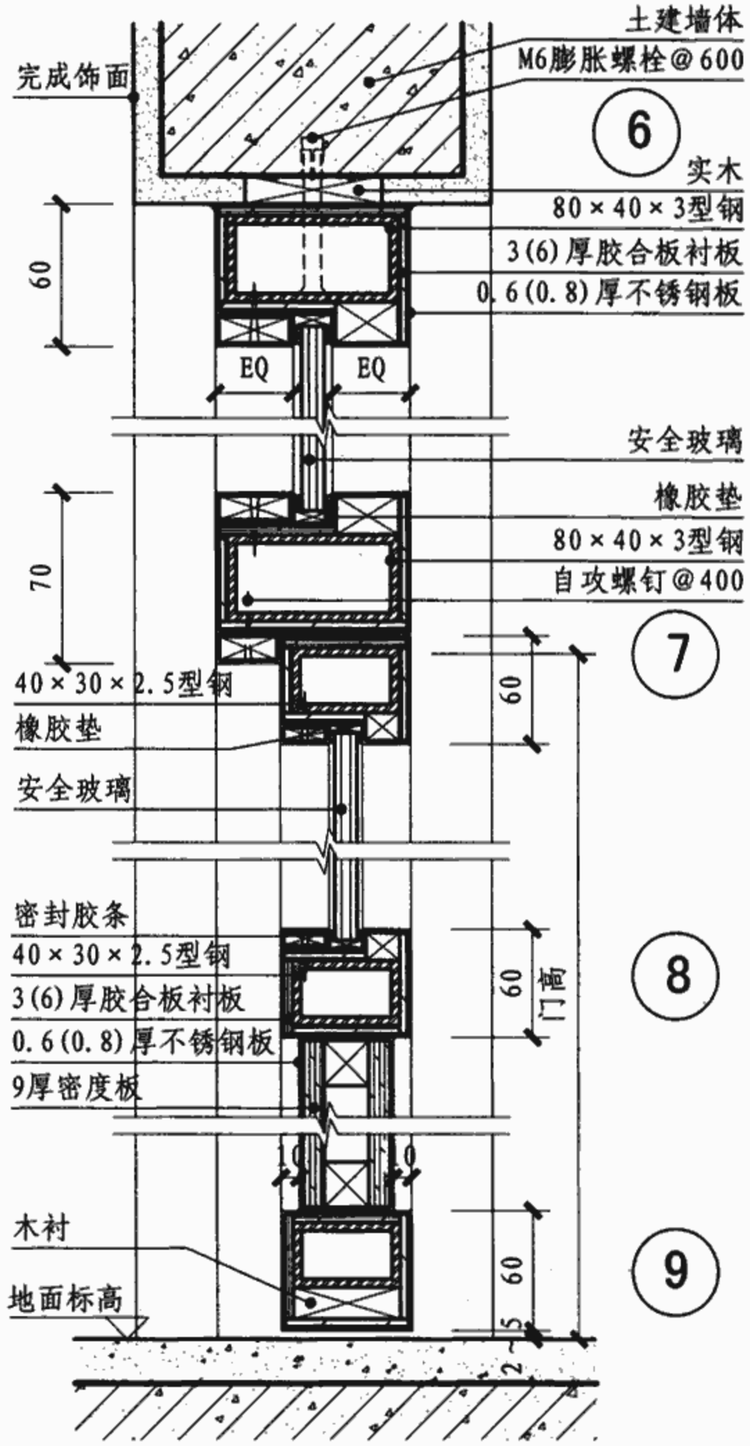

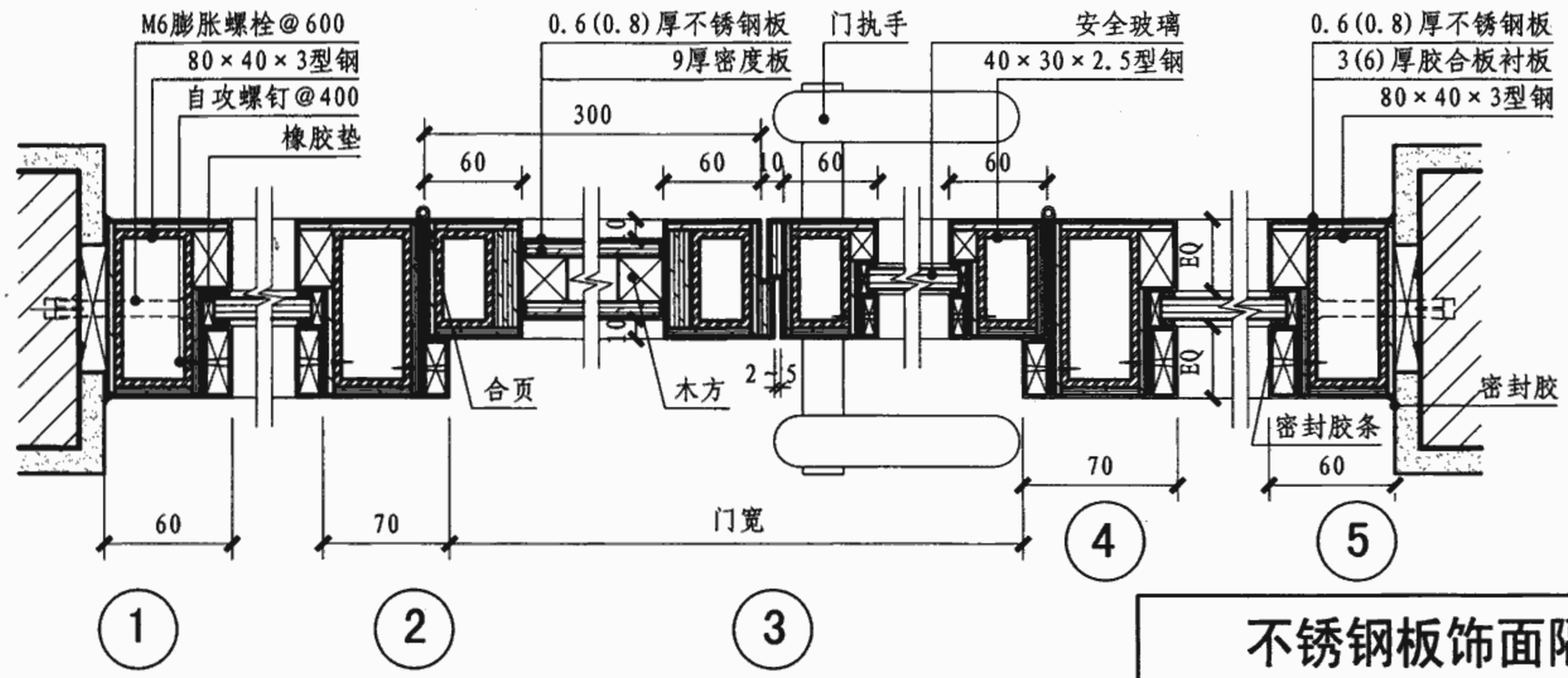

不锈钢板饰面隔断节点详图								图集号	06J902-1
审核	朱爱霞		校对	孙绍英		设计	赵鑫	页	G7

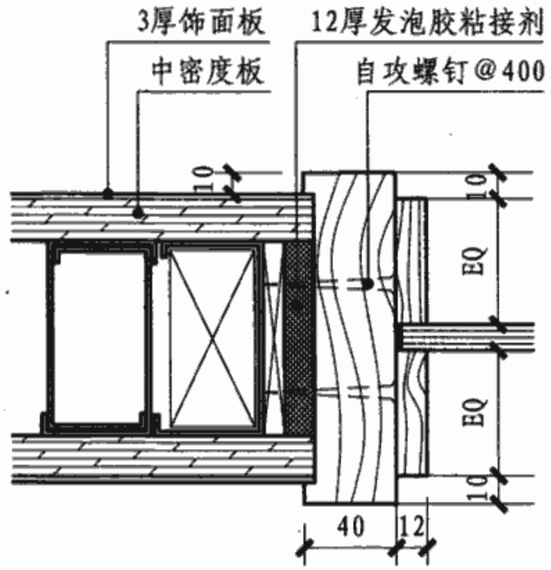

① 木隔断与轻钢龙骨饰面板墙连接

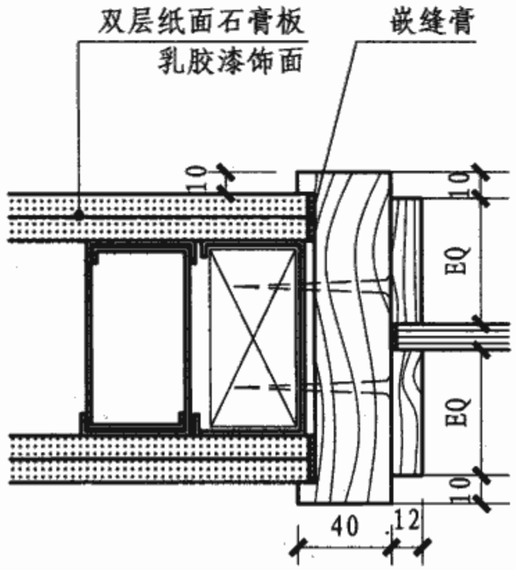

② 木隔断与轻钢龙骨石膏板墙连接

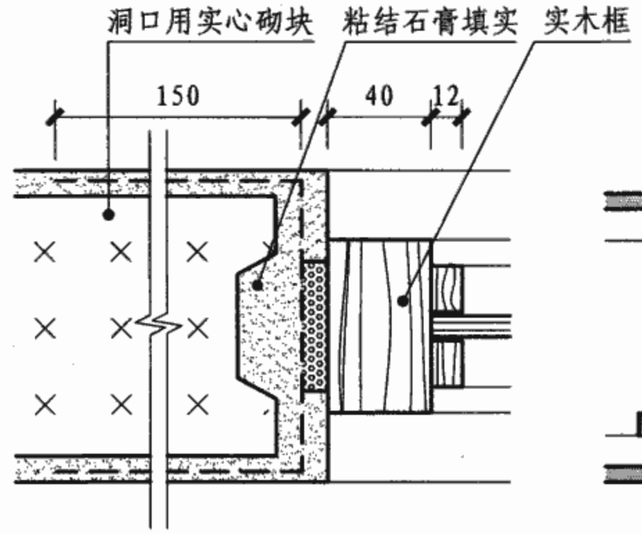

③ 木隔断与石膏砌块墙连接

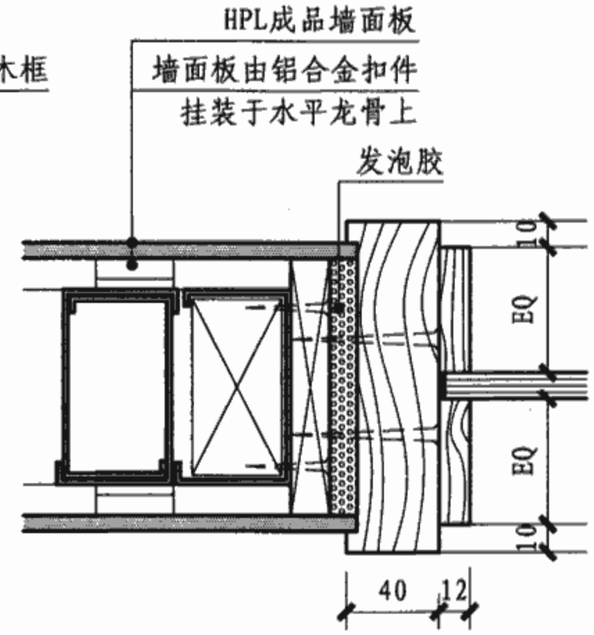

④ 木隔断与轻钢龙骨成品板墙连接

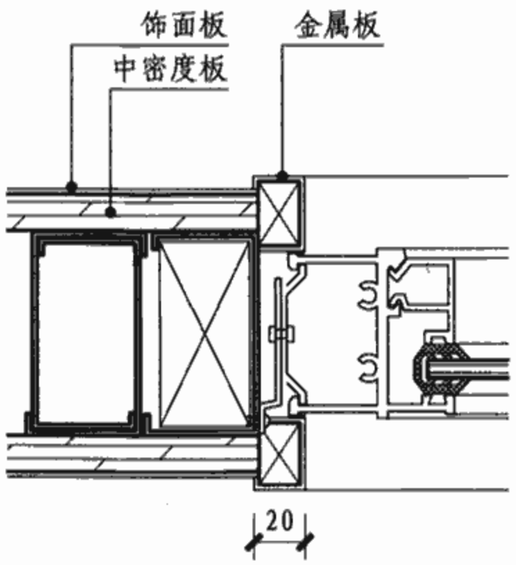

⑤ 铝合金隔断与轻钢龙骨饰面板墙连接

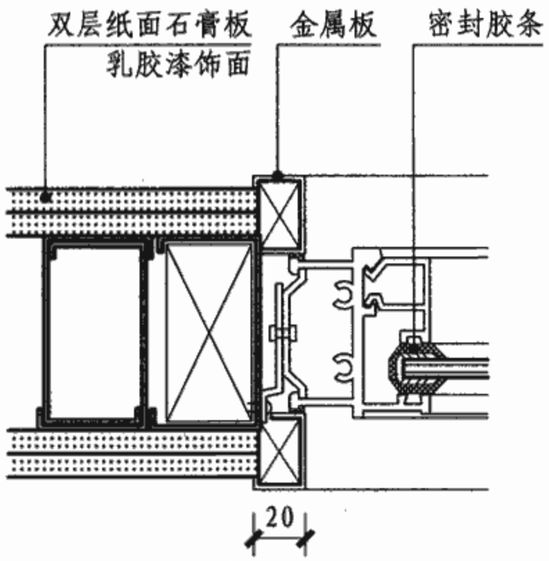

⑥ 铝合金隔断与轻钢龙骨石膏板墙连接

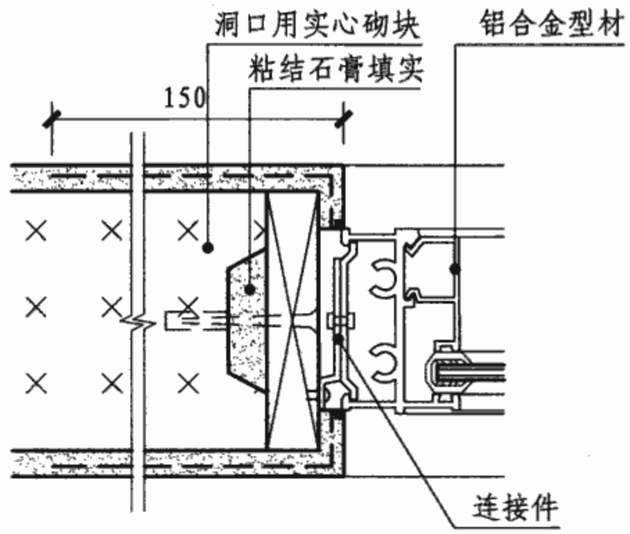

⑦ 铝合金隔断与石膏砌块墙连接

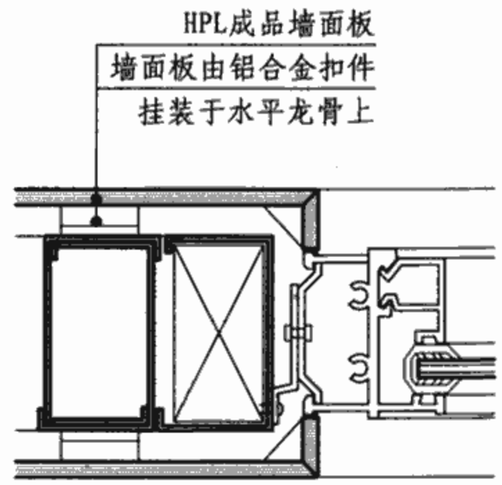

⑧ 铝合金隔断与轻钢龙骨成品板墙连接

木隔断、铝合金隔断与墙体连接构造								图集号	06J902-1
审核	朱爱霞		校对	孙绍英		设计	赵鑫	页	G8

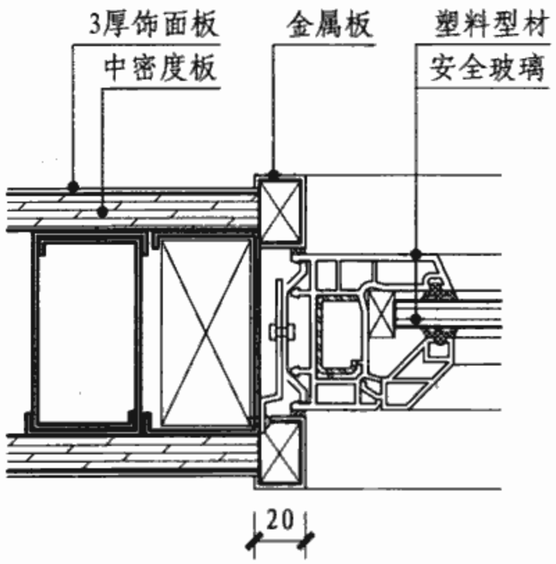

① 塑料隔断与轻钢龙骨饰面板墙连接

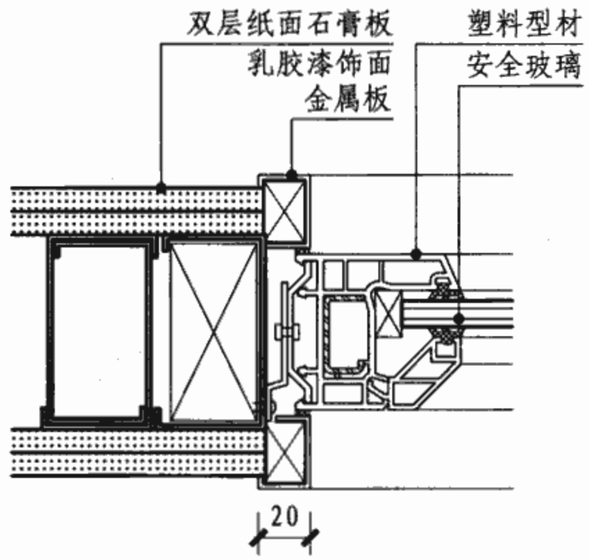

② 塑料隔断与轻钢龙骨石膏板墙连接

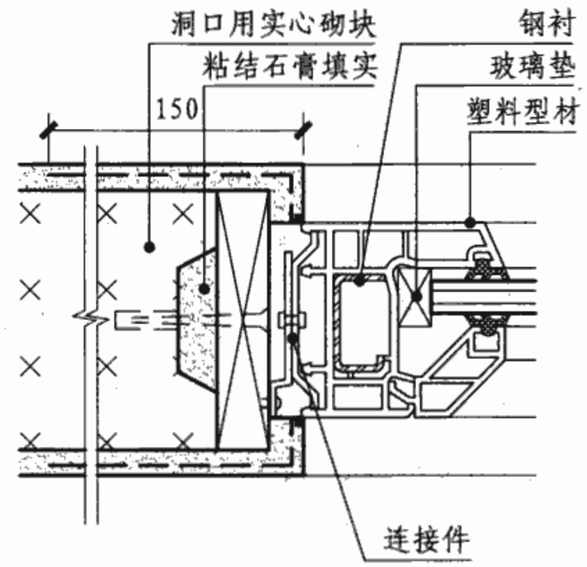

③ 塑料隔断与石膏砌块墙连接

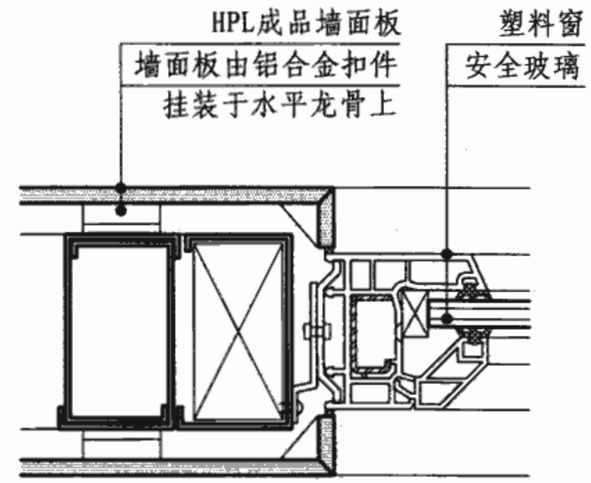

④ 塑料隔断与轻钢龙骨成品板墙连接

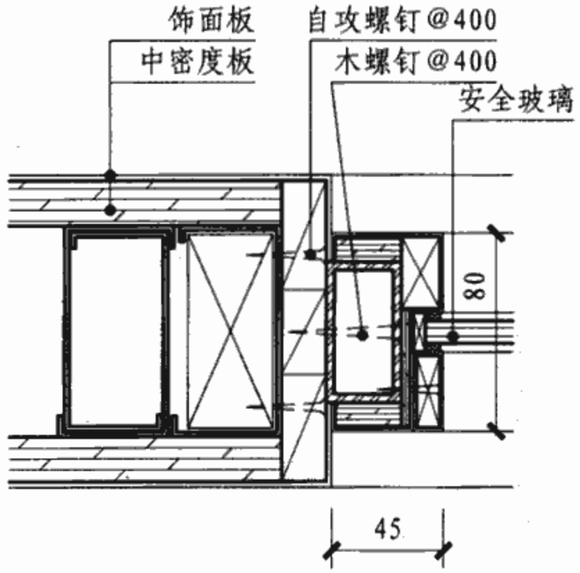

⑤ 不锈钢板饰面隔断与轻钢龙骨饰面板墙连接

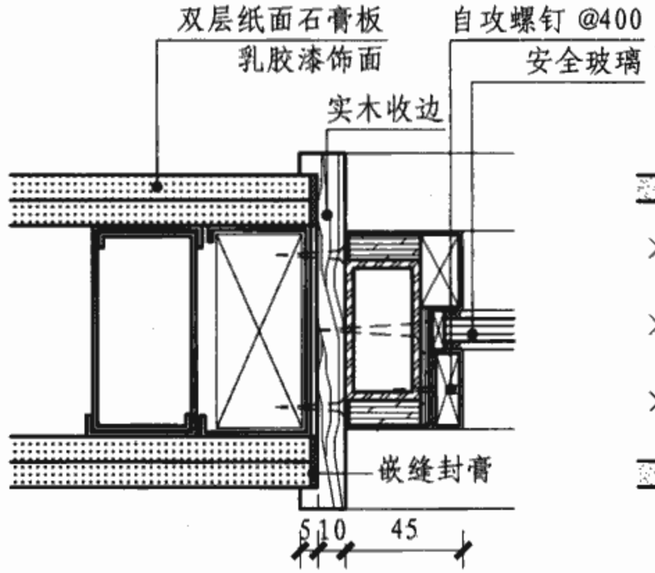

⑥ 不锈钢板饰面隔断与轻钢龙骨石膏板墙连接

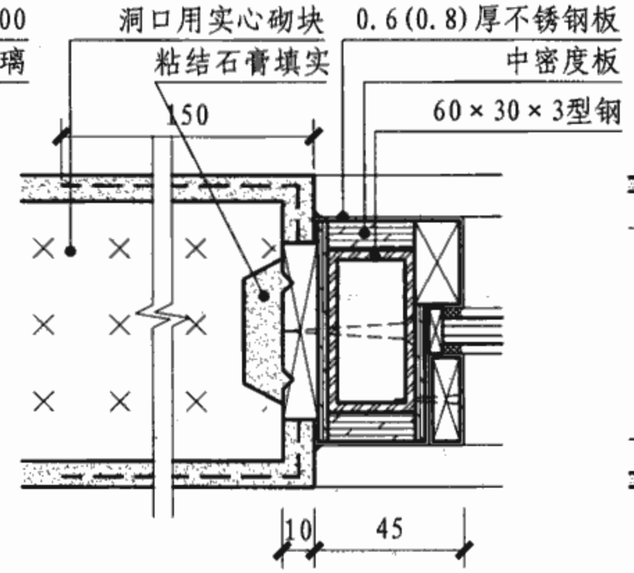

⑦ 不锈钢板饰面隔断与石膏砌块墙连接

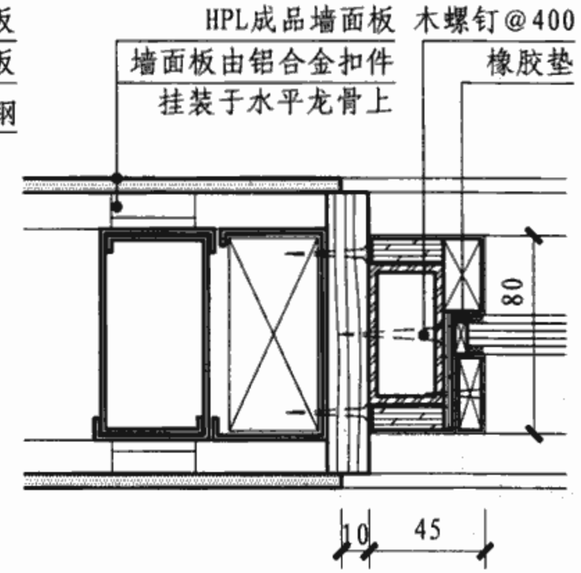

⑧ 不锈钢板饰面隔断与轻钢龙骨成品板墙连接

塑料隔断、不锈钢板饰面隔断与墙体连接构造								图集号	06J902-1
审核	朱爱霞		校对	孙绍英		设计	赵鑫	页	G9

平面尺寸(mm)	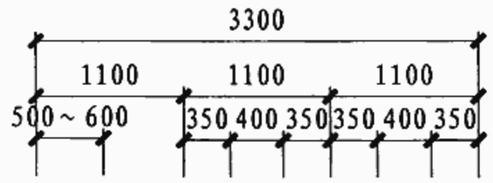	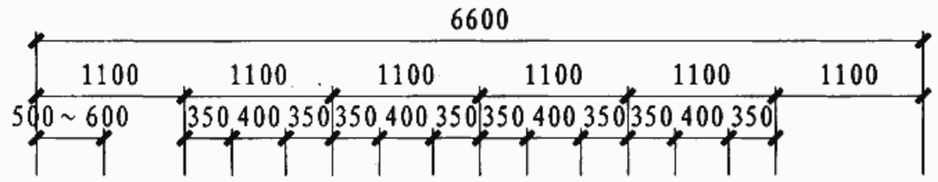
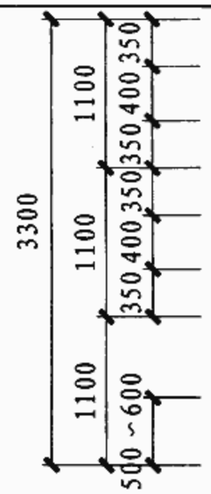	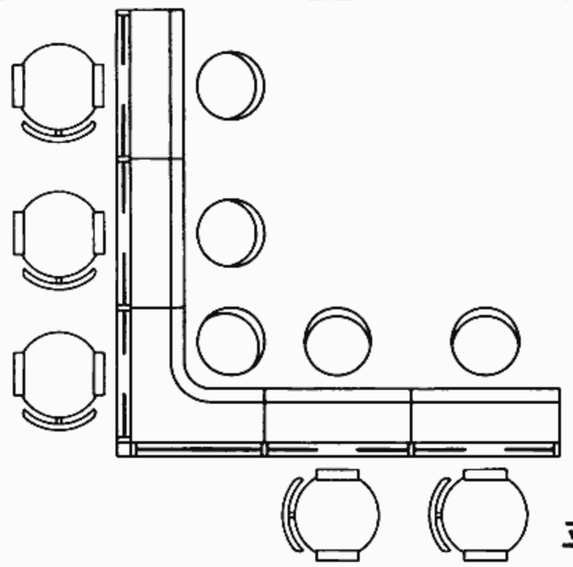 平面图	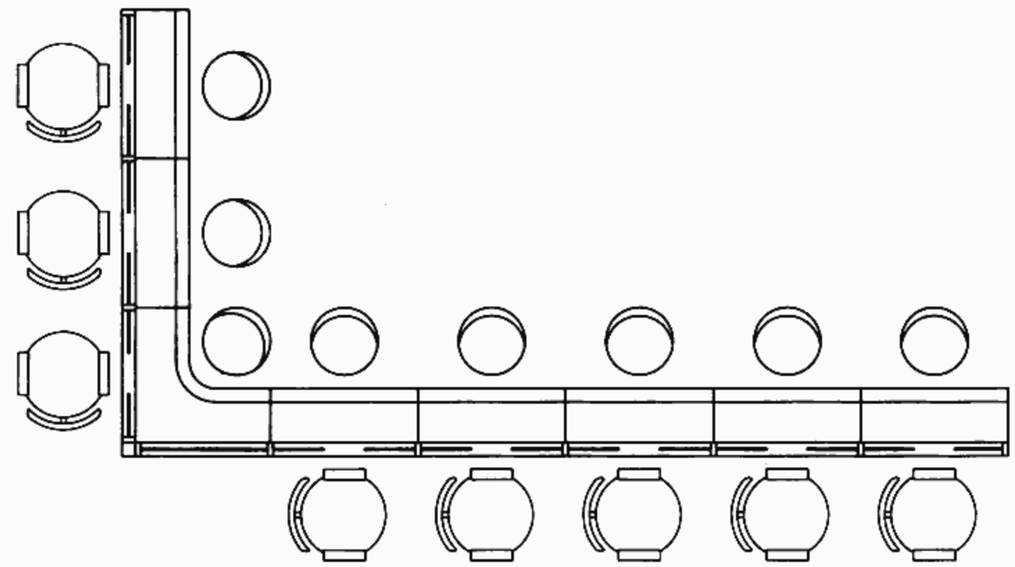 平面图
选用代号	MG3 LG3 SG3 BG3 -a	MG3 LG3 SG3 BG3 -b
立面尺寸(mm)	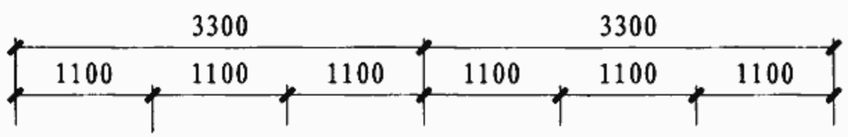	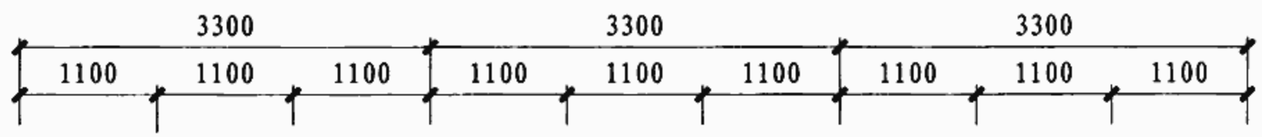
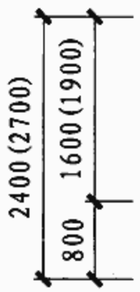	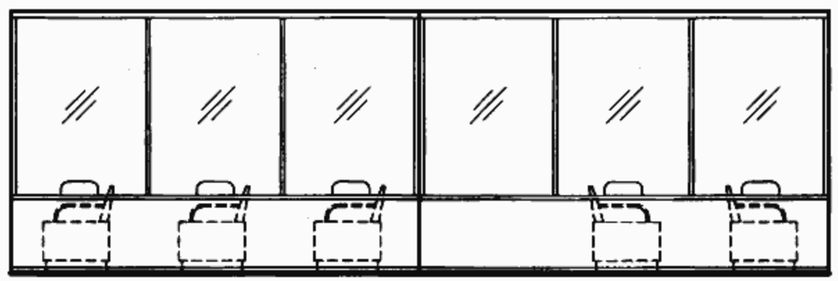 外立面展开图	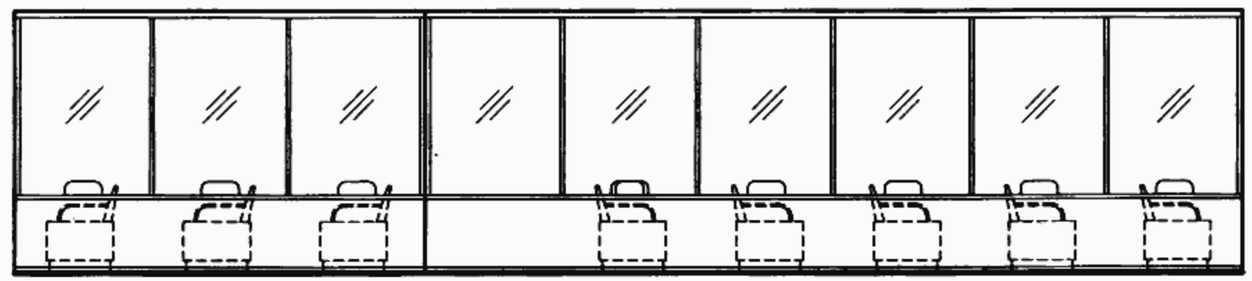 外立面展开图

注：1. MG为木隔断，LG为铝合金隔断，SG为塑料隔断，
BG为不锈钢板饰面隔断。
2. 平面尺寸可由设计人员另行设计。

采血(座式)隔断选用表									图集号	06J902-1
审核	朱爱霞		校对	程刚		设计	杨伟勤		页	G10

平面尺寸(mm)	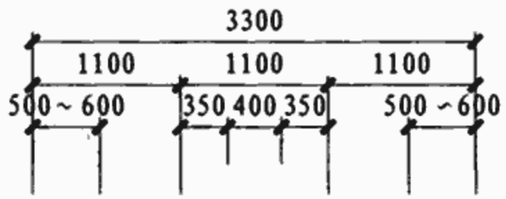	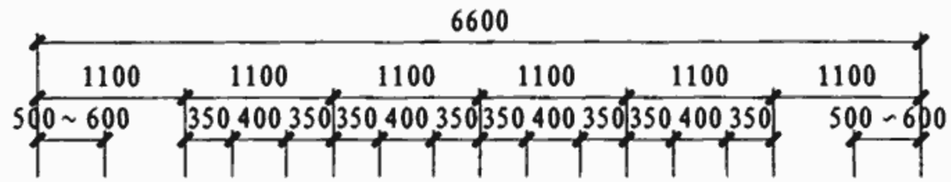
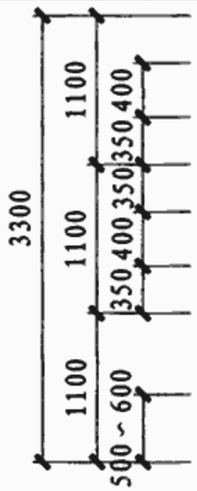	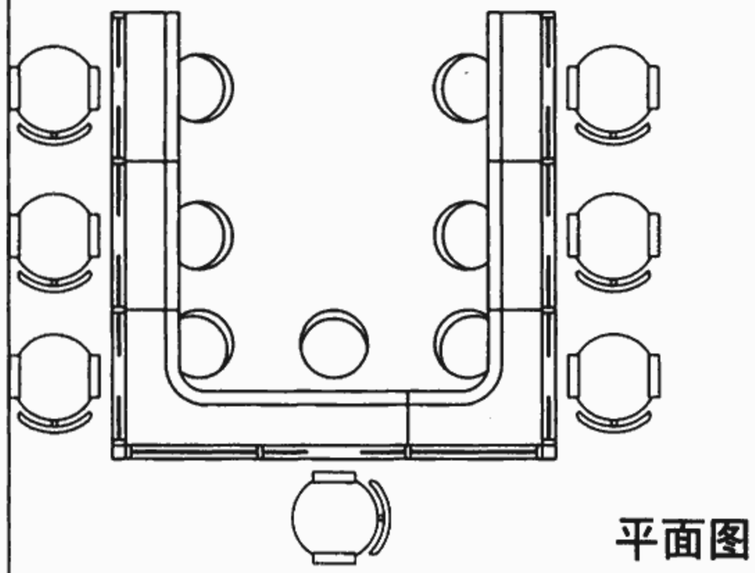	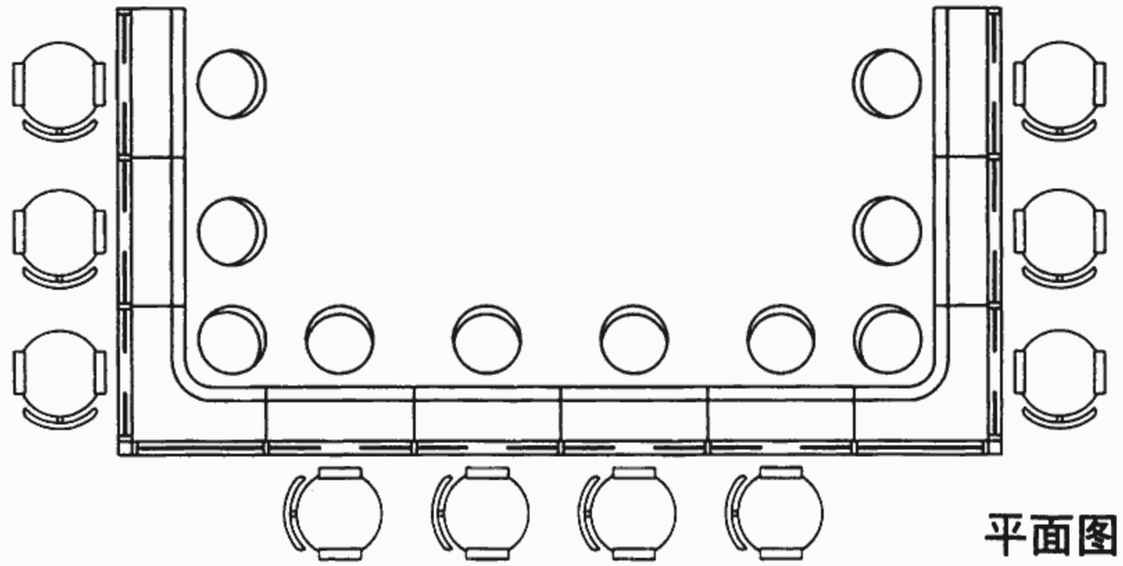
选用代号	MG3 LG3 SG3 BG3 -c	MG3 LG3 SG3 BG3 -d
立面尺寸(mm)	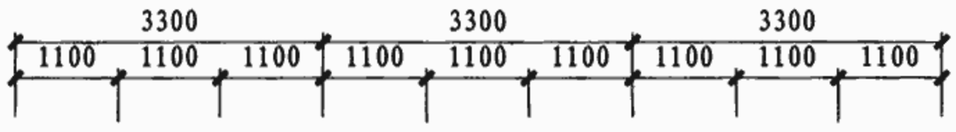	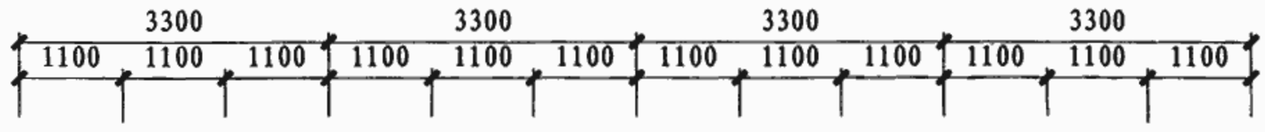
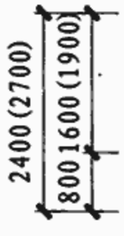	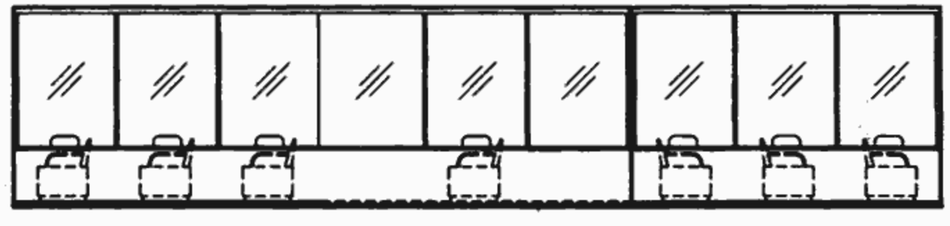	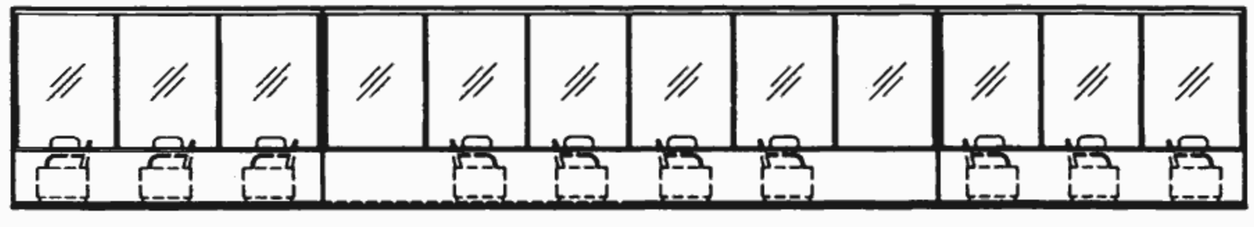

注：1. MG为木隔断，LG为铝合金隔断，SG为塑料隔断，
BG为不锈钢板饰面隔断。
2. 平面尺寸可由设计人员另行设计。

采血(座式)隔断选用表								图集号	06J902-1
审核	朱爱霞		校对	程刚		设计	杨伟勤	页	G11

平面尺寸(mm)

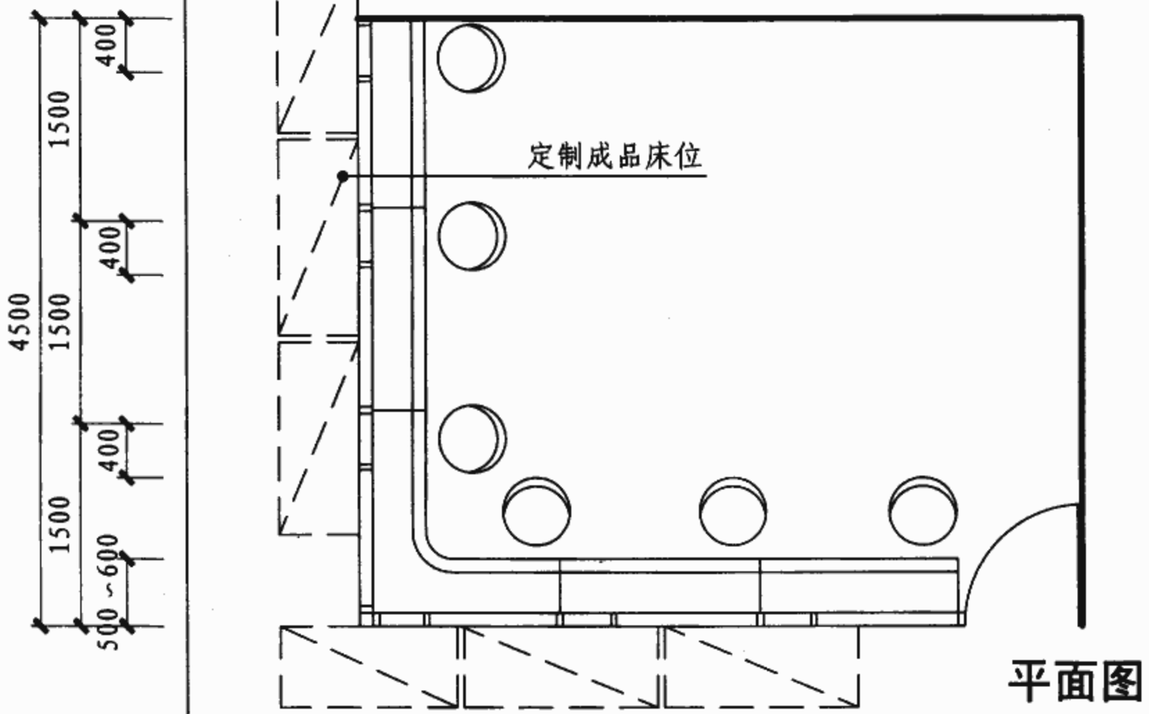

平面图

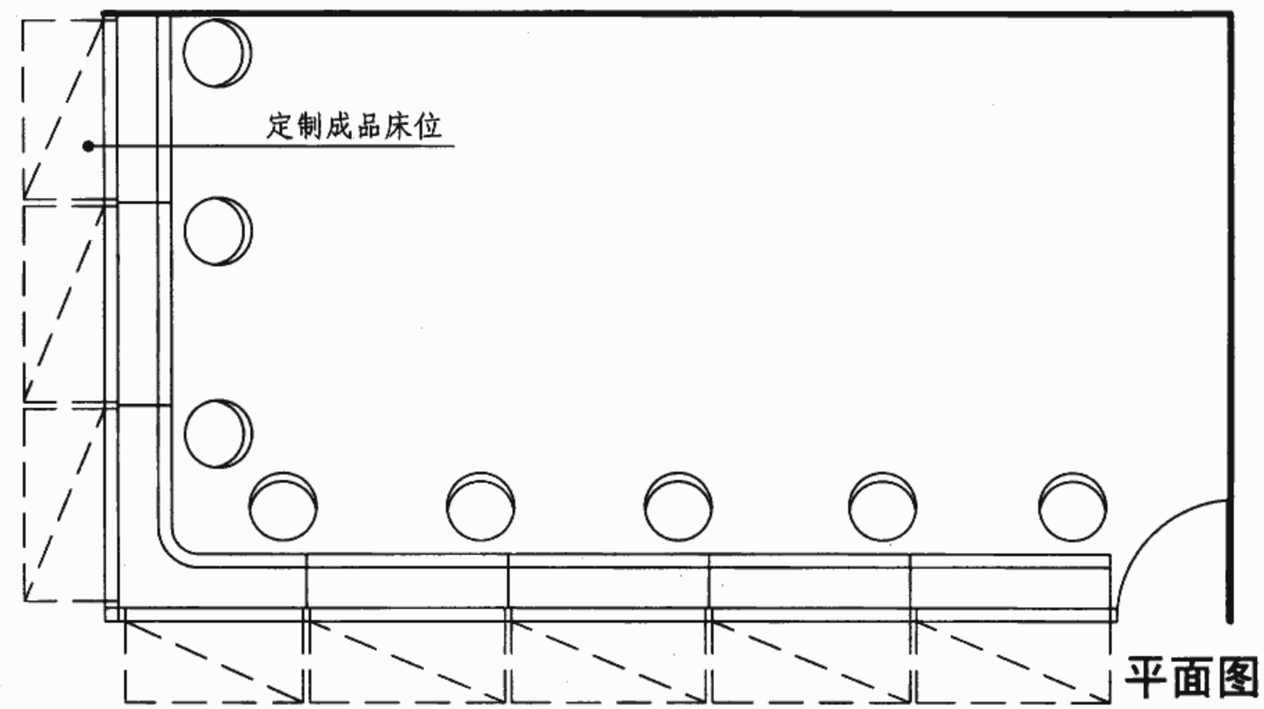

平面图

选用代号

MG4 LG4 SG4 BG4 -a

MG4 LG4 SG4 BG4 -b

立面尺寸(mm)

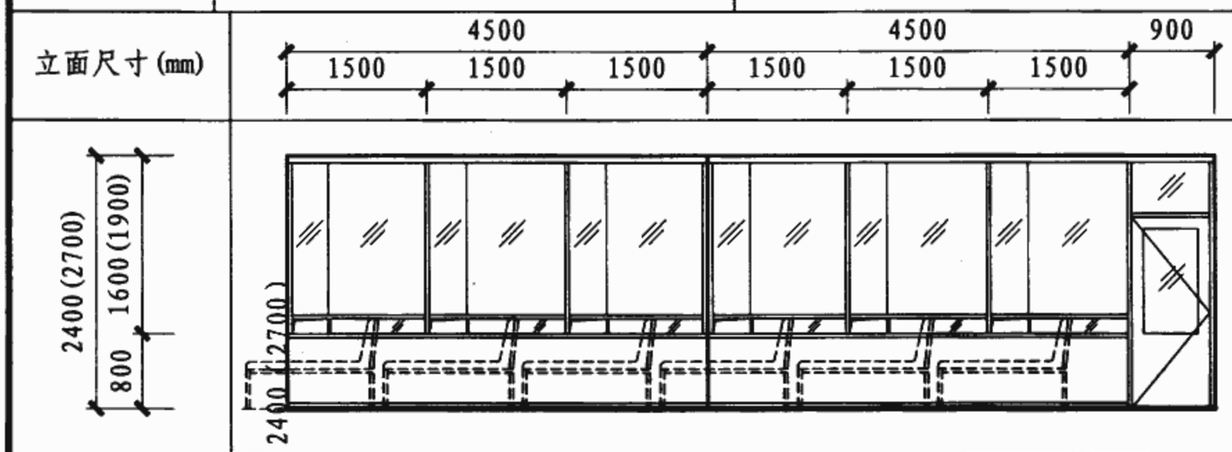

外立面展开图

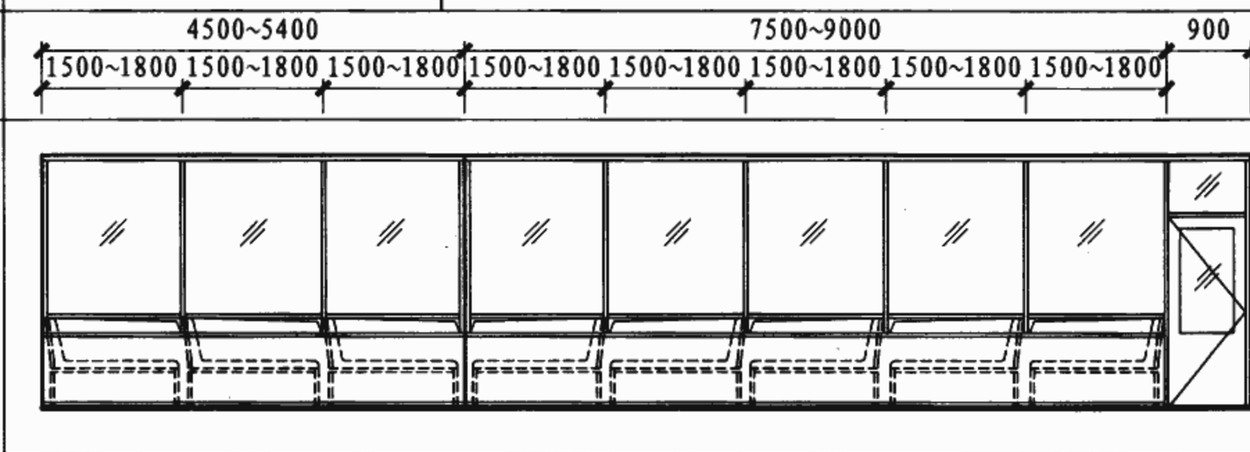

外立面展开图

注：1. MG为木隔断，LG为铝合金隔断，SG为塑料隔断，
BG为不锈钢板饰面隔断。
2. 平面尺寸可由设计人员另行设计。

采血(卧式)隔断选用表									图集号	06J902-1
审核	朱爱霞		校对	程刚		设计	杨伟勤		页	G12

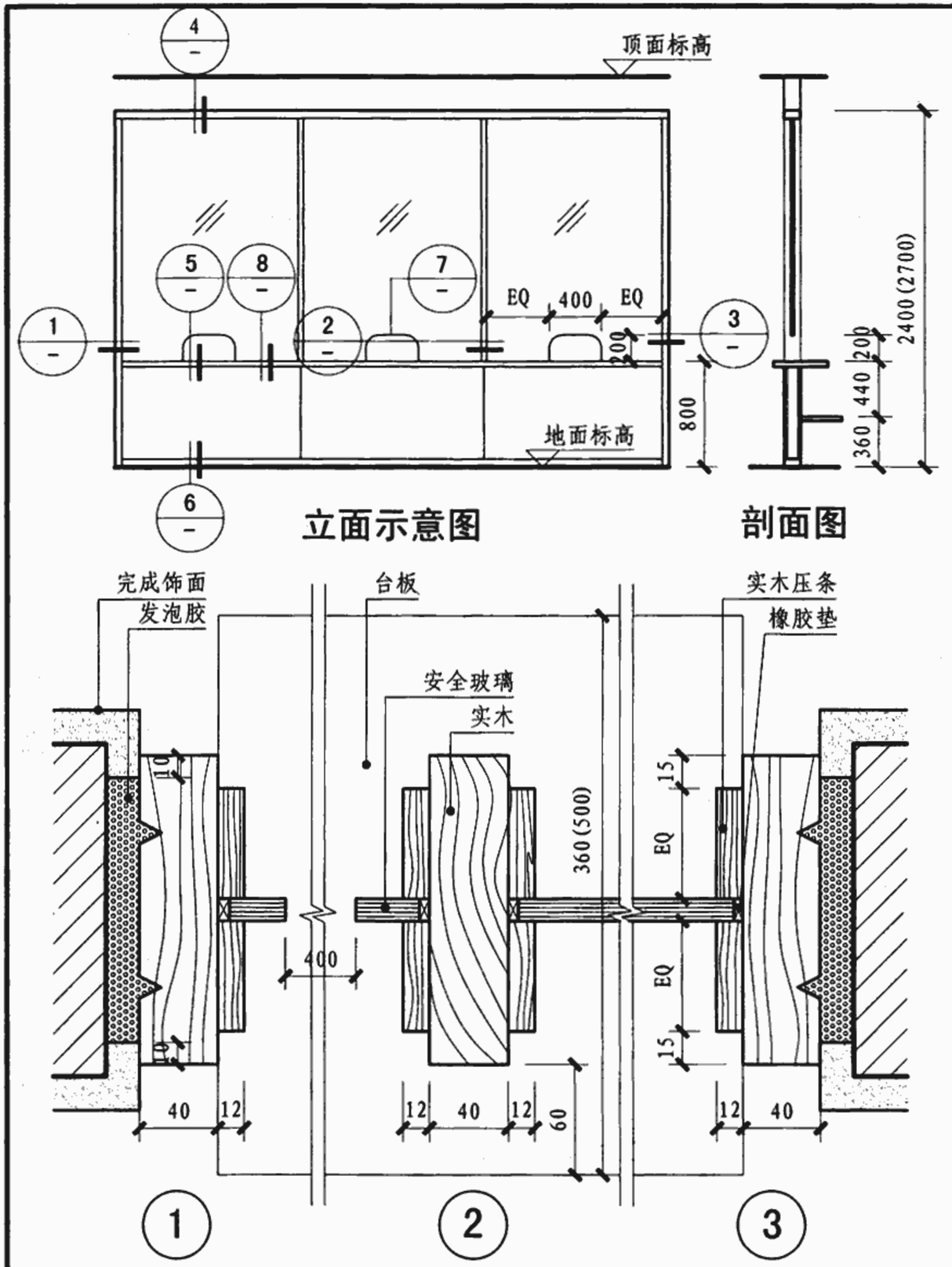

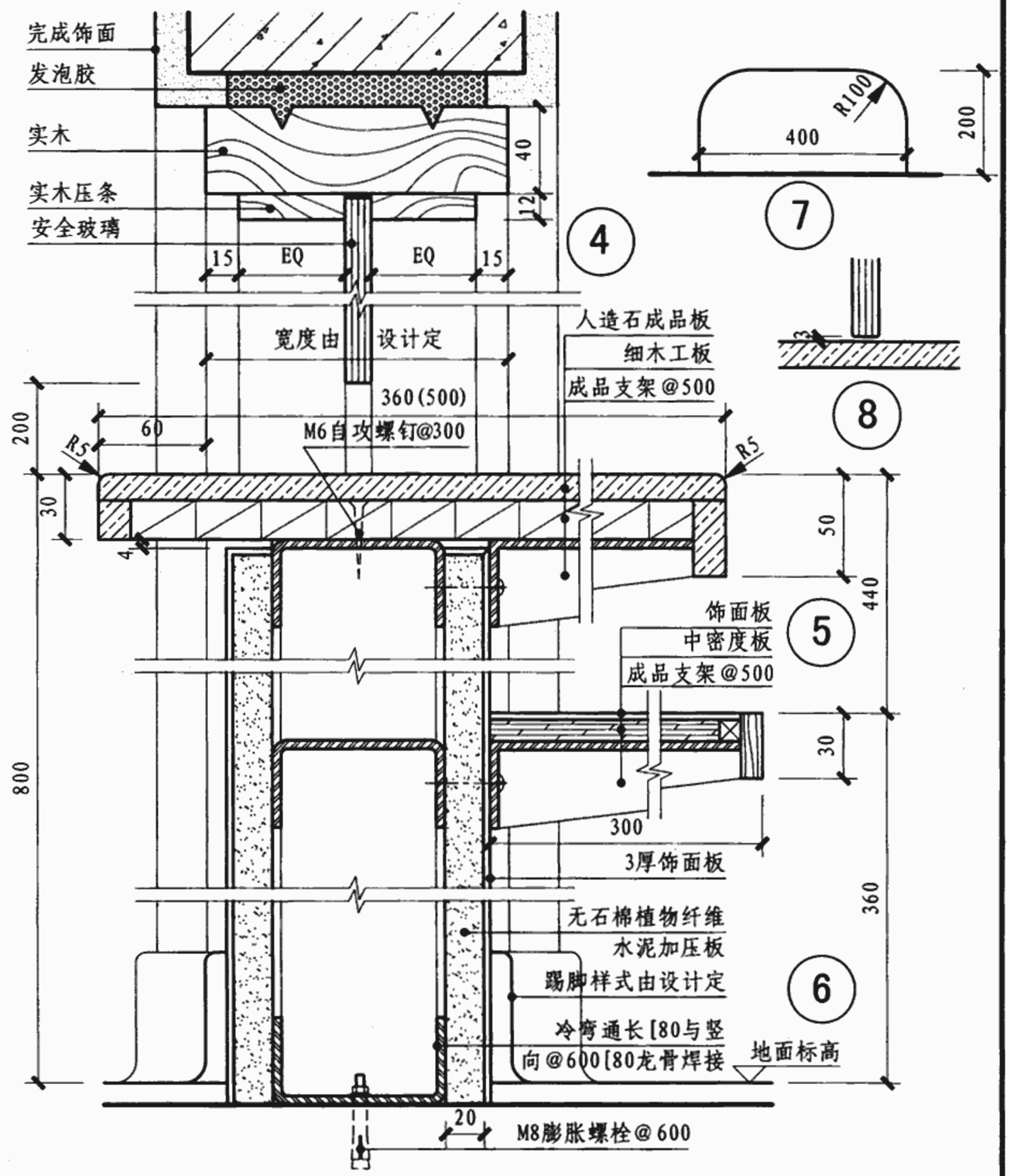

注：1. 墙体宽度可由设计人员另行设计。
2. 固定隔断可采用钢制膨胀螺栓、塑料胀管、水泥钉、膨胀胶或在混凝土砖墙中预埋木砖或铁件的做法。
3. 隔断选用安全玻璃的厚度需经强度计算。

MG3木隔断节点详图									图集号	06J902-1
审核	朱爱霞		校对	程刚		设计	杨伟勤		页	G13

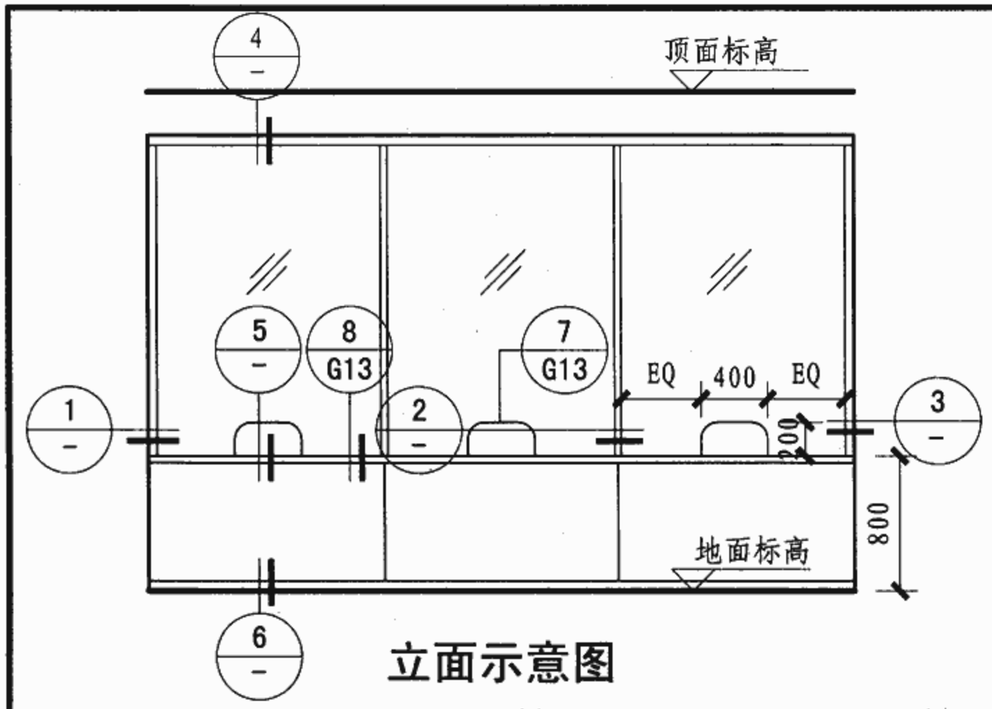

立面示意图

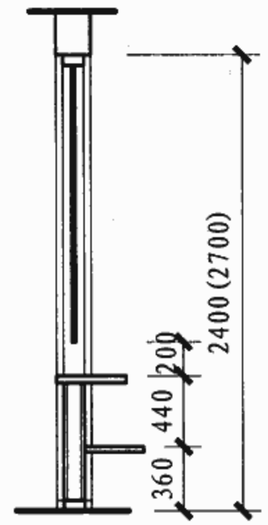

剖面图

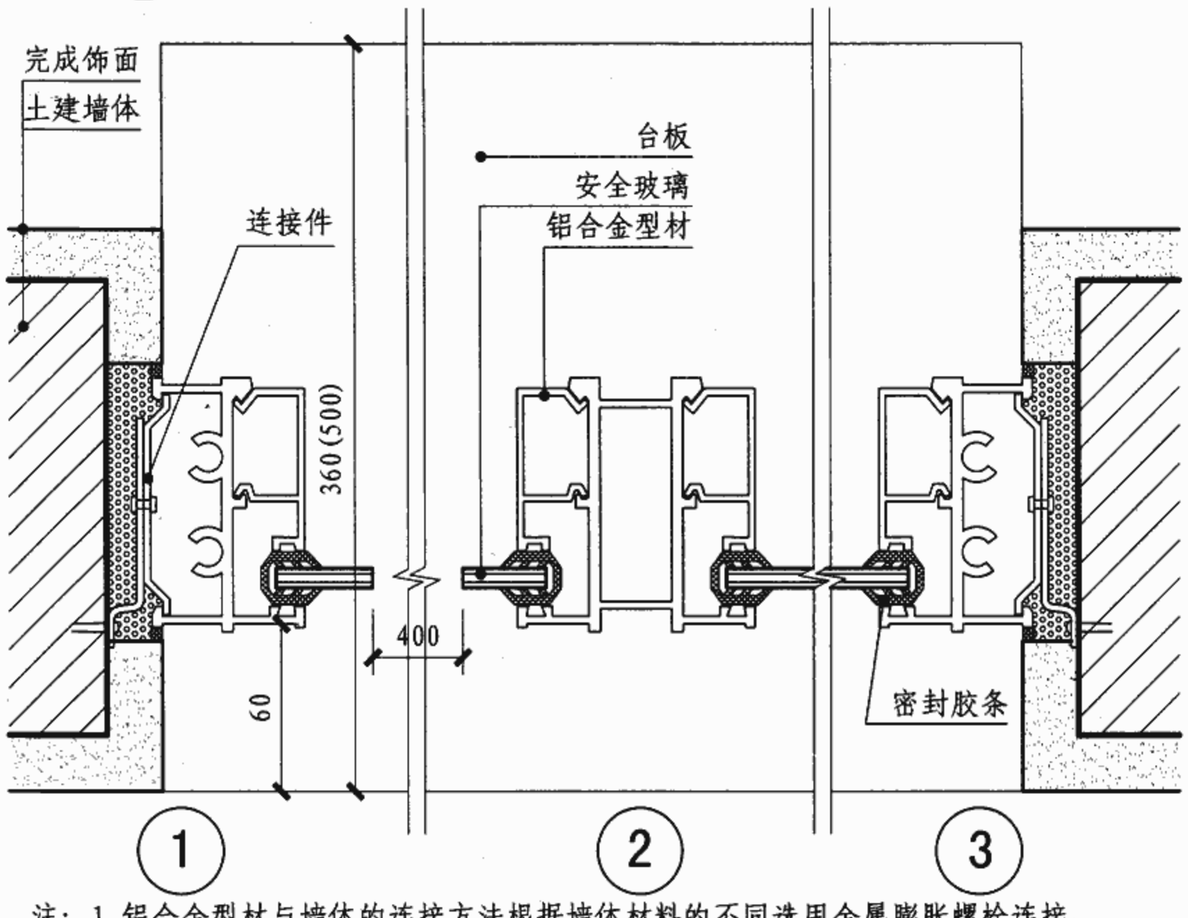

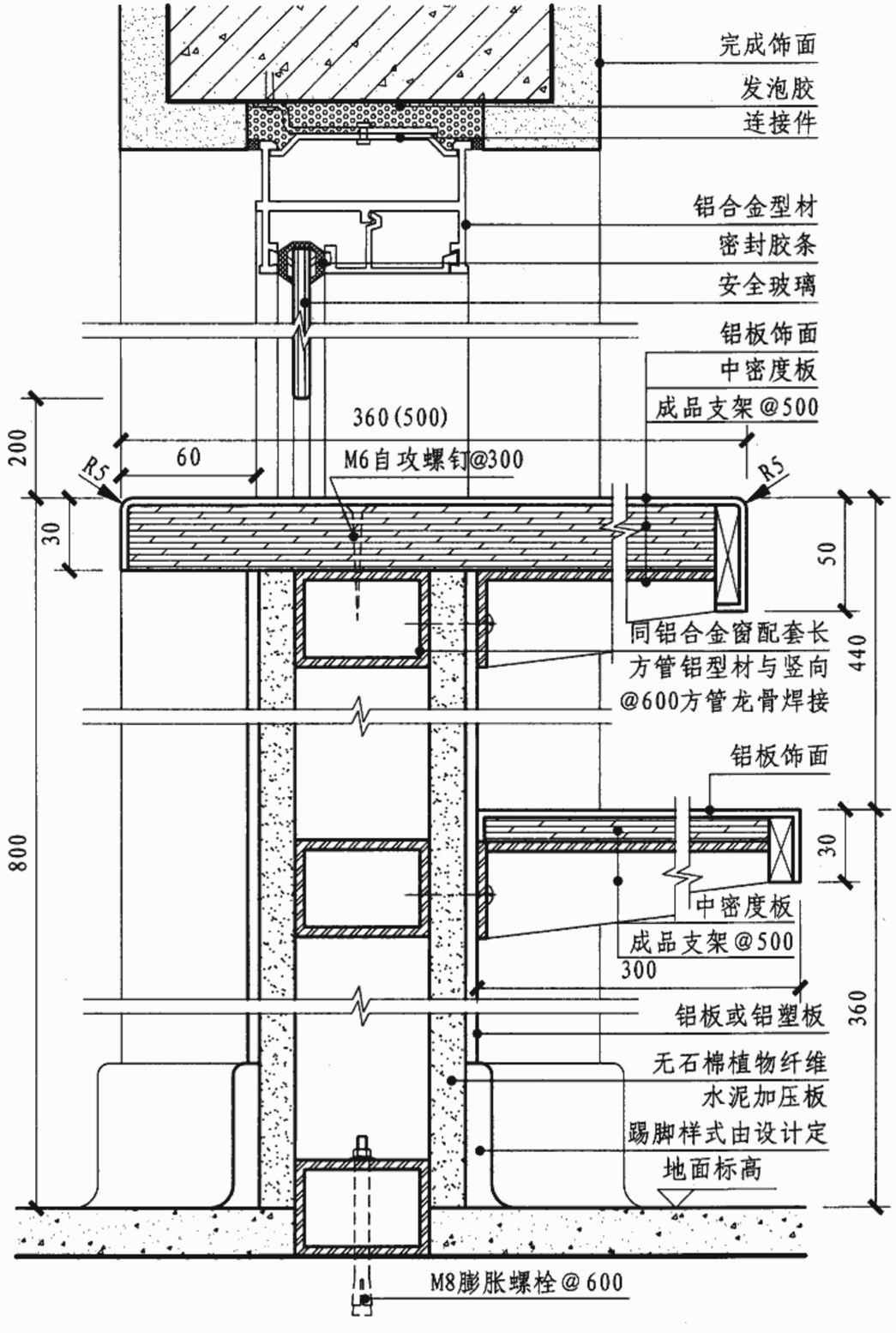

注：1. 铝合金型材与墙体的连接方法根据墙体材料的不同选用金属膨胀螺栓连接、射钉连接、预埋件焊接连接等方式。
2. 铝合金型材按实际不同的使用需求由厂家配合选用型号。
3. 隔断选用安全玻璃的厚度需经强度计算。
4. 铝合金型材颜色由设计确定，参见《常用建筑色》02J503-1。

LG3铝合金隔断节点详图								图集号	06J902-1
审核	朱爱霞		校对	程刚		设计	杨伟勤	页	G14

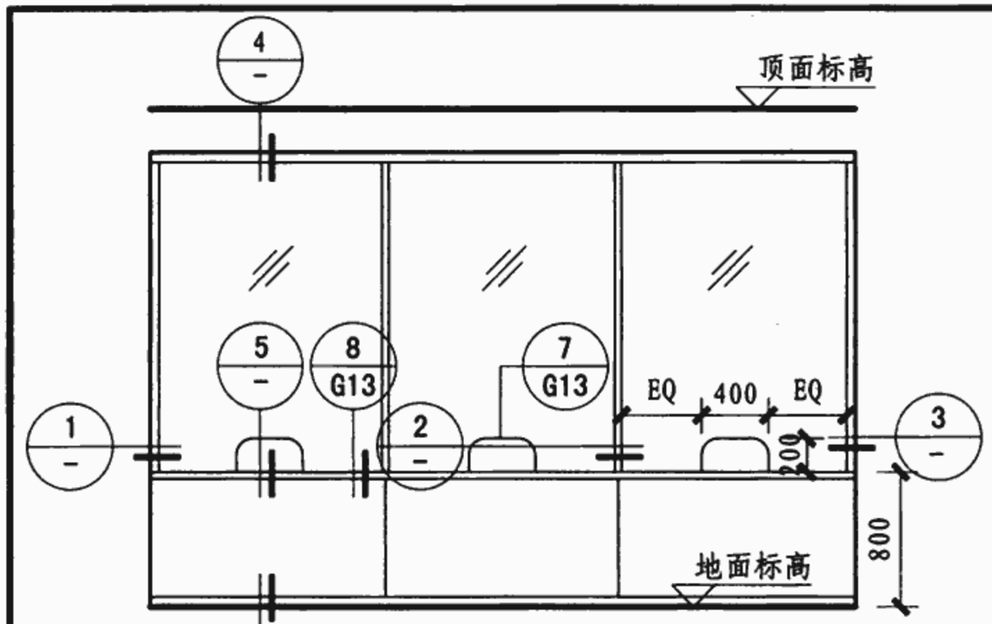

立面示意图

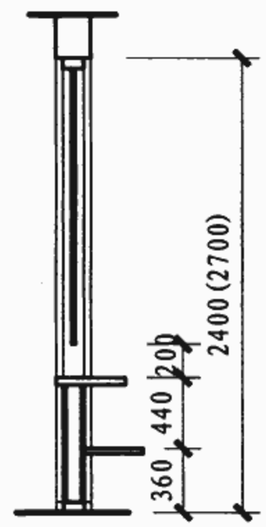

剖面图

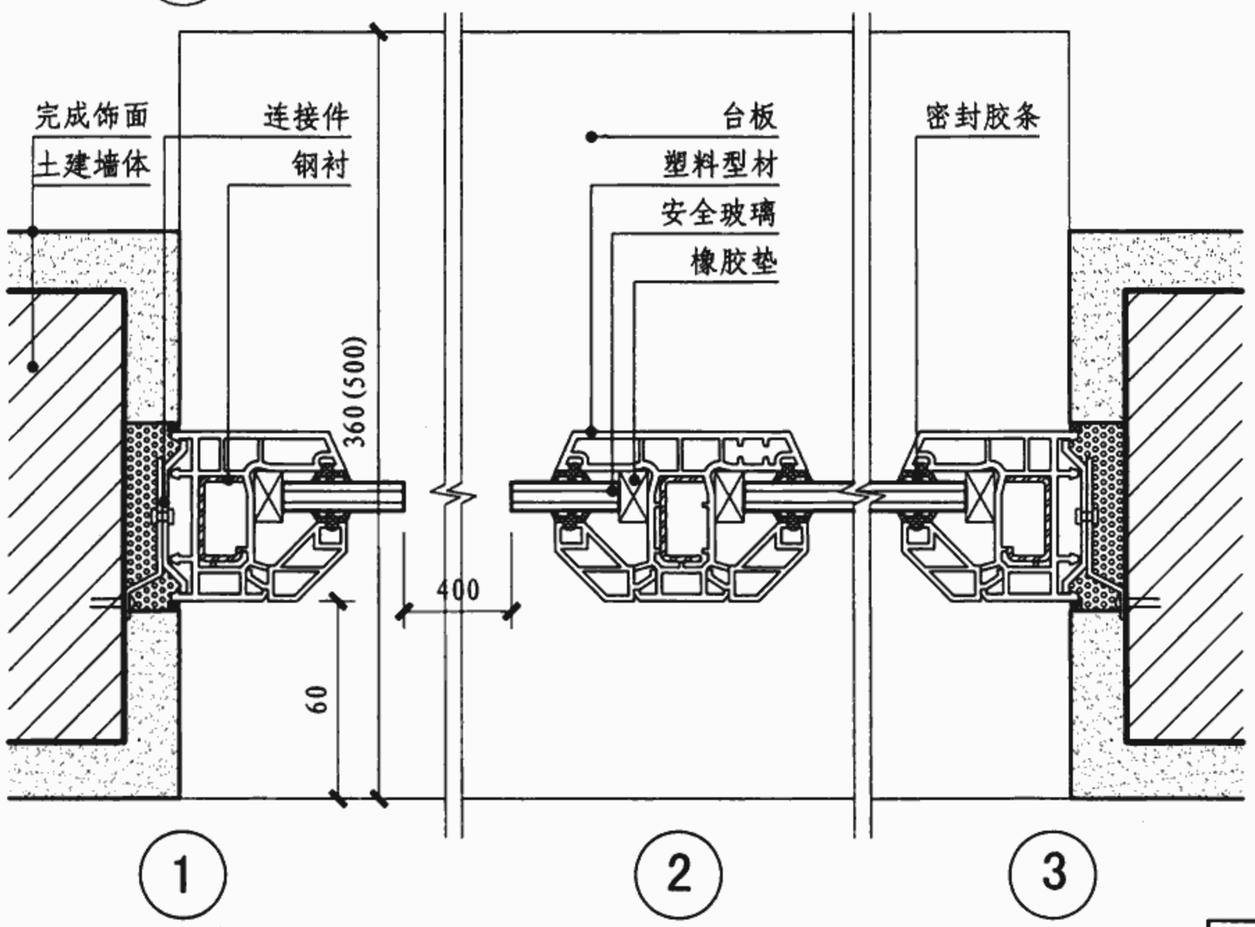

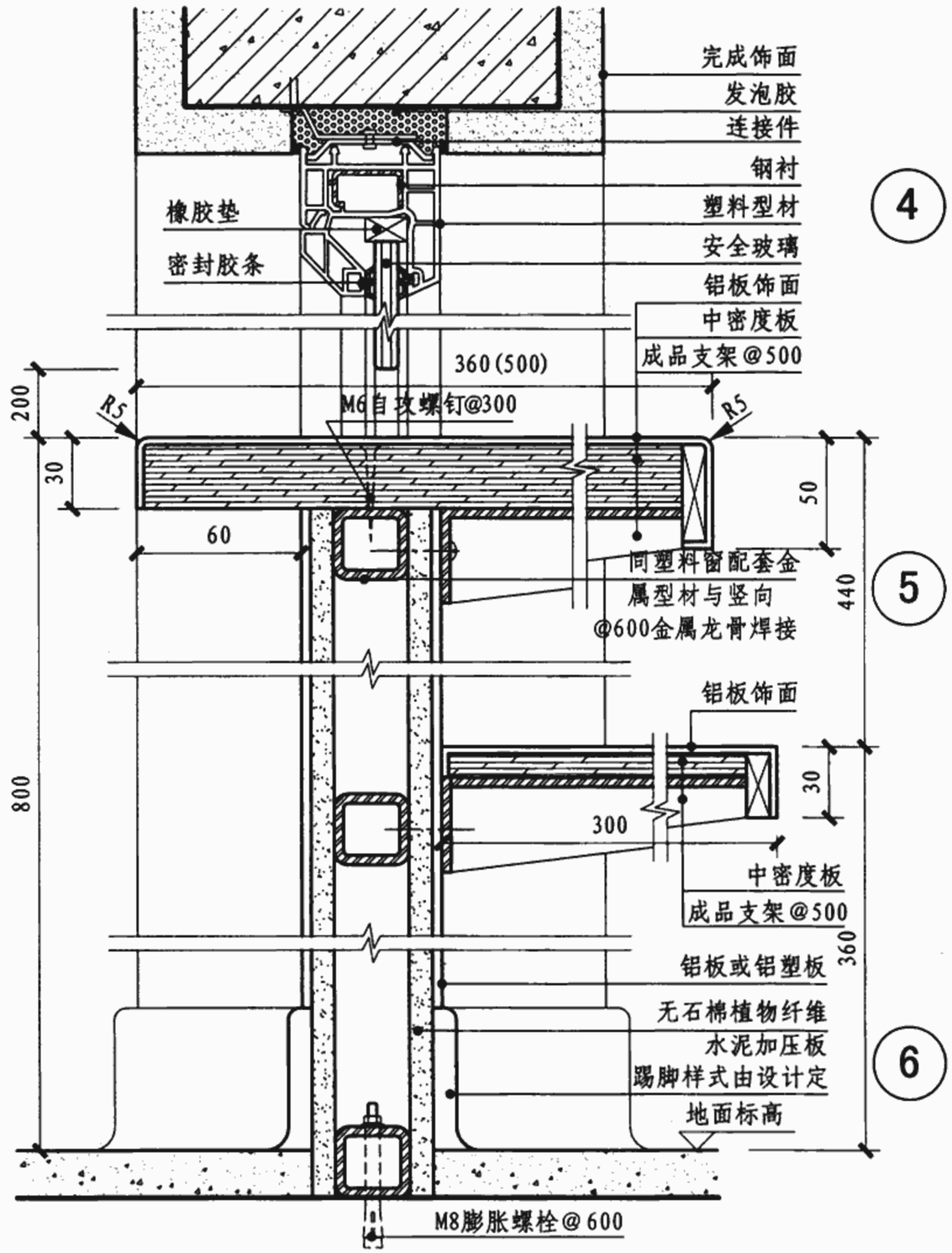

注：1. 塑料型材与墙体的连接方法根据墙体材料的不同选用金属膨胀螺栓连接、射钉连接、预埋件焊接连接等方式。
2. 塑料型材按实际不同的使用需求由厂家配合选用型号。
3. 隔断选用安全玻璃的厚度需经强度计算。

SG3塑料隔断节点详图									图集号	06J902-1
审核	朱爱霞		校对	程刚		设计	杨伟勤		页	G15

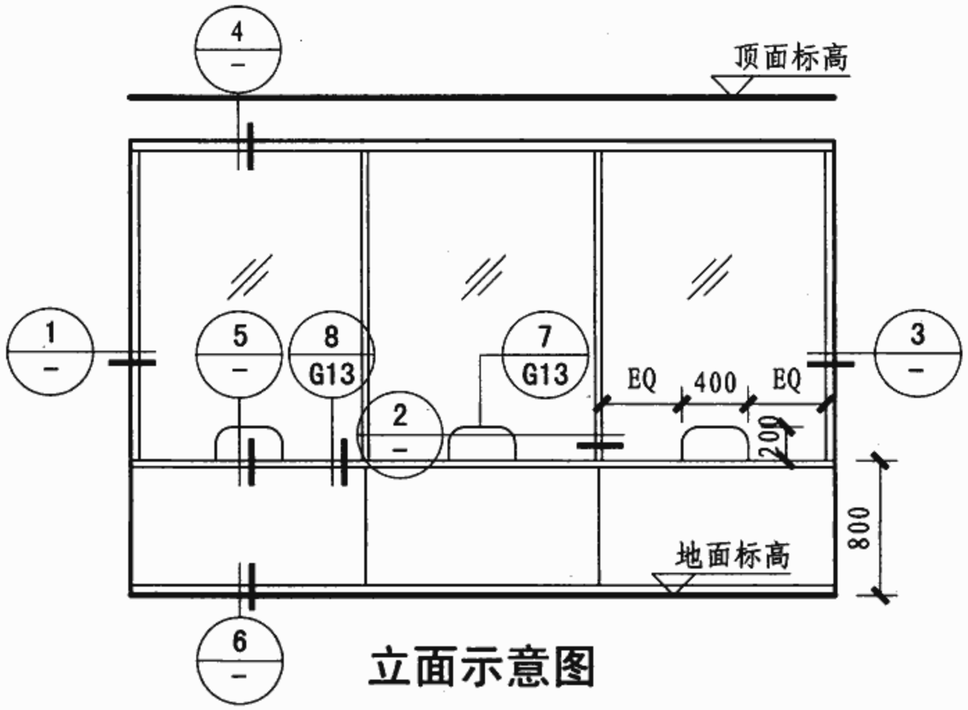

立面示意图

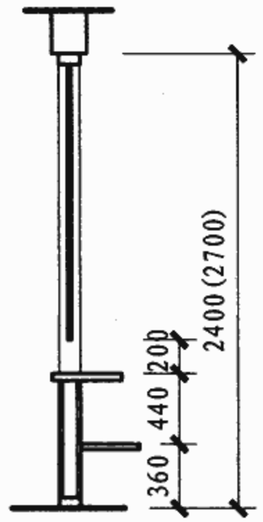

剖面图

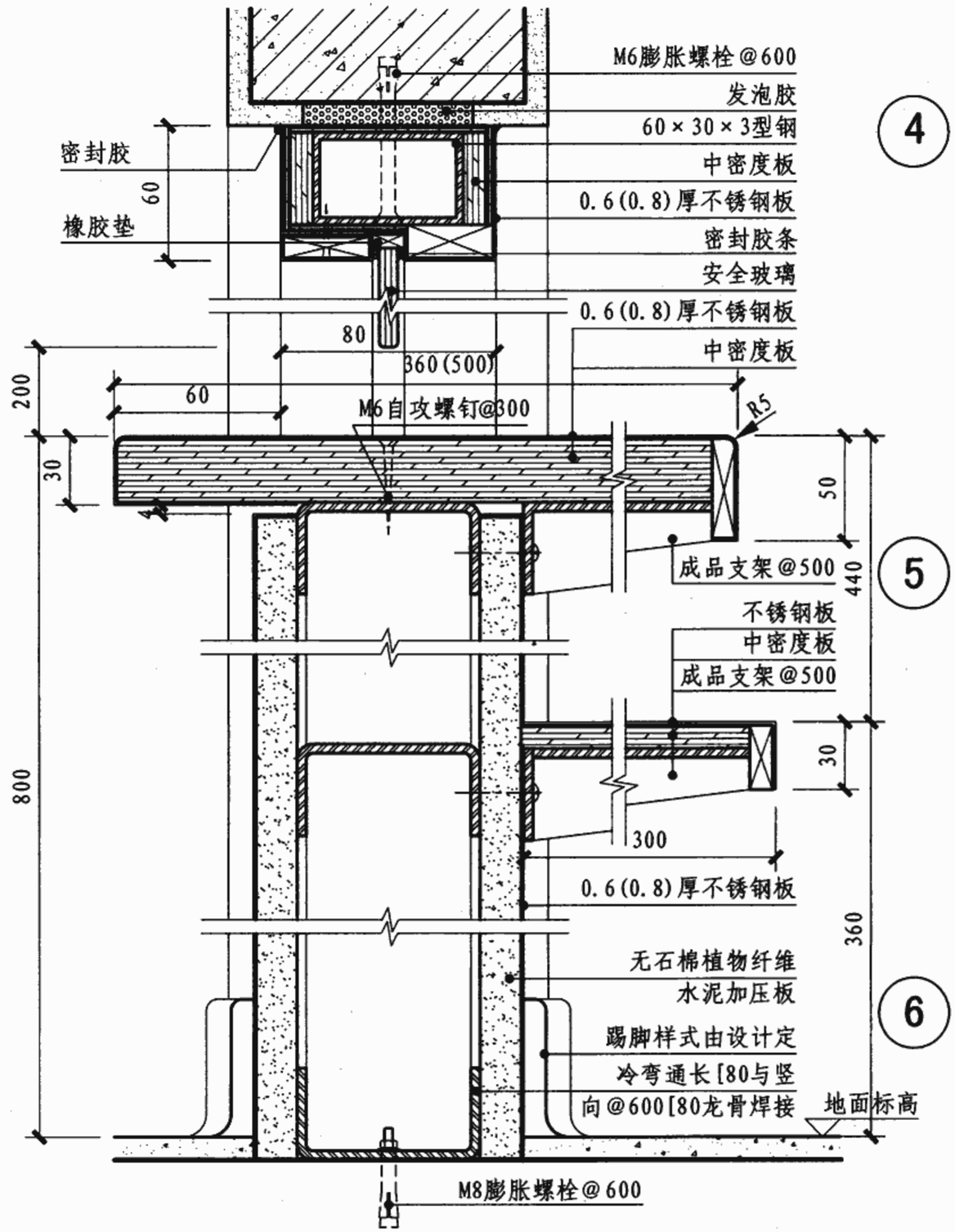

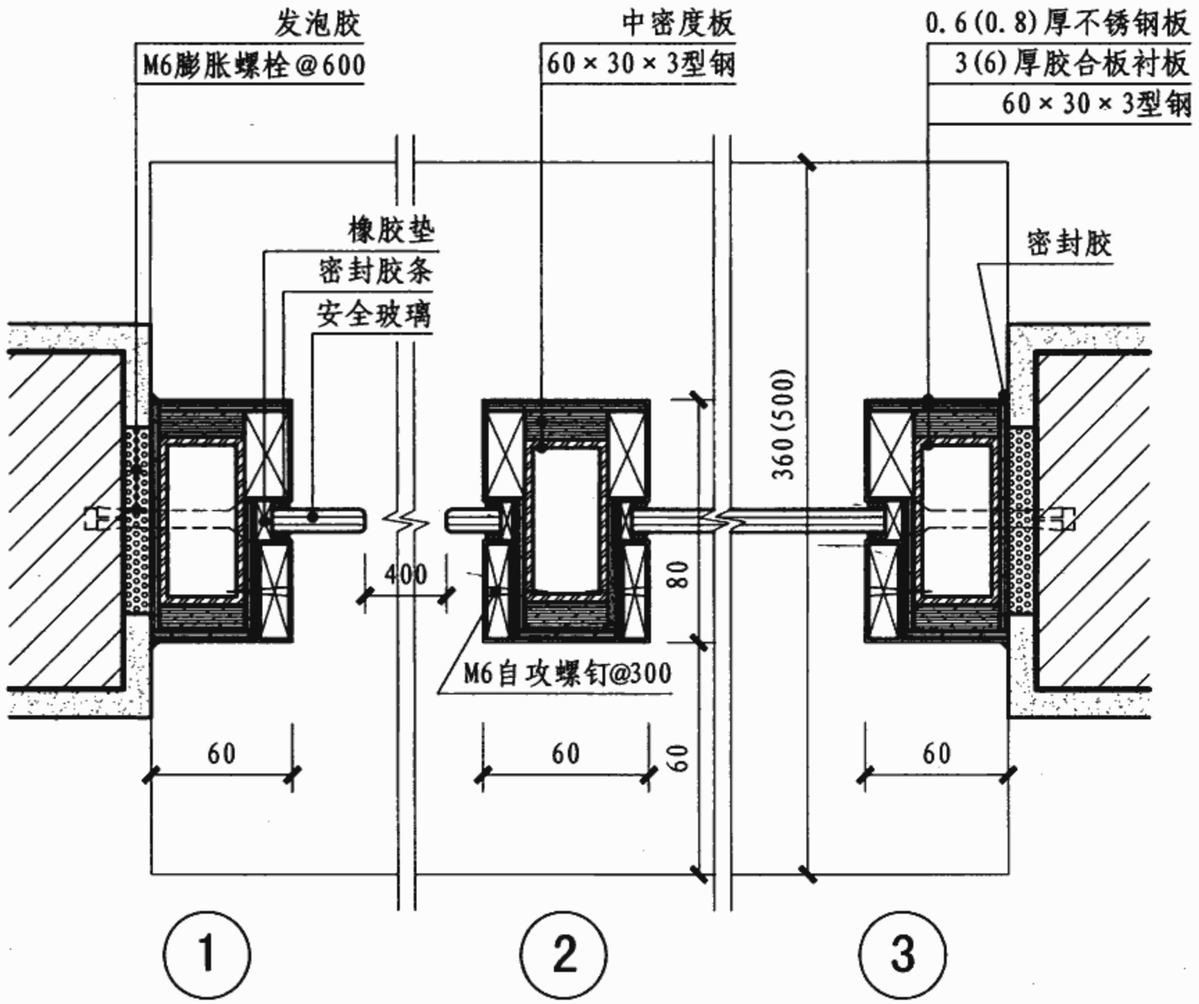

BG3不锈钢板饰面隔断节点详图								图集号	06J902-1
审核	朱爱霞		校对	程刚		设计	杨伟勤	页	G16

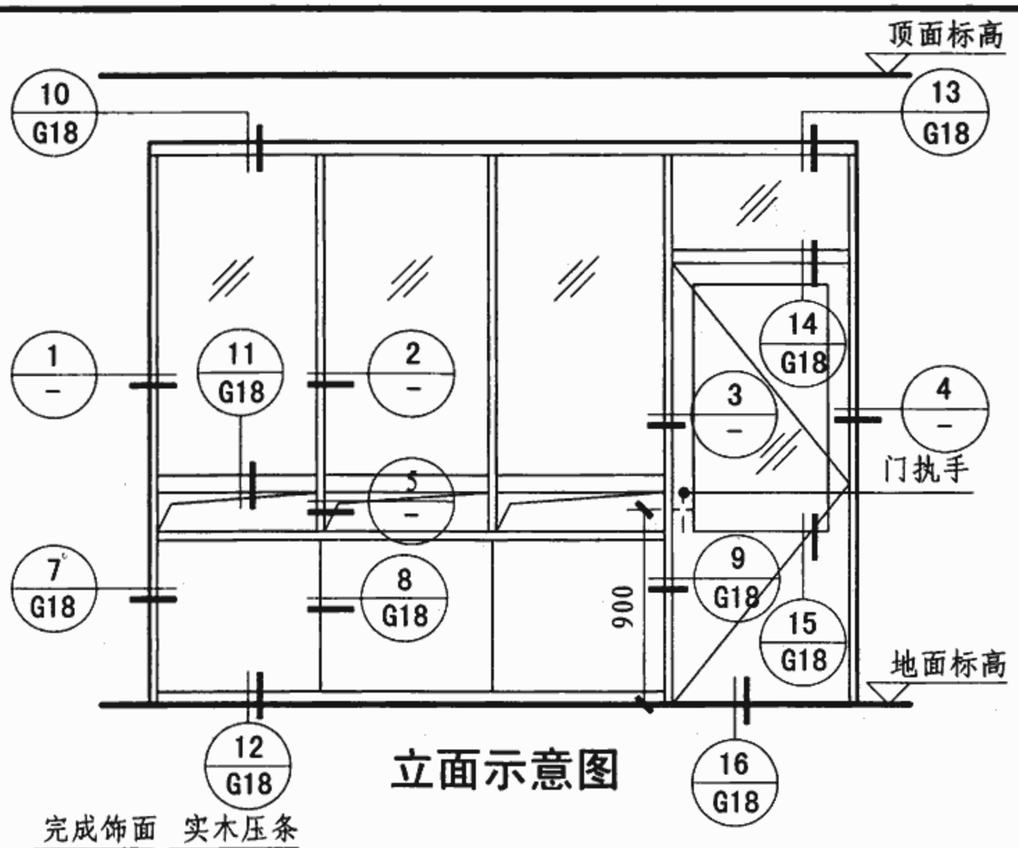

立面示意图

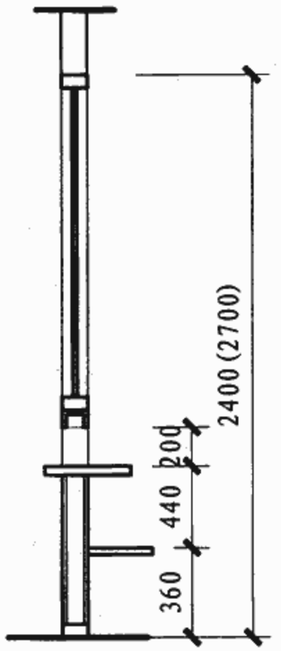

剖面图

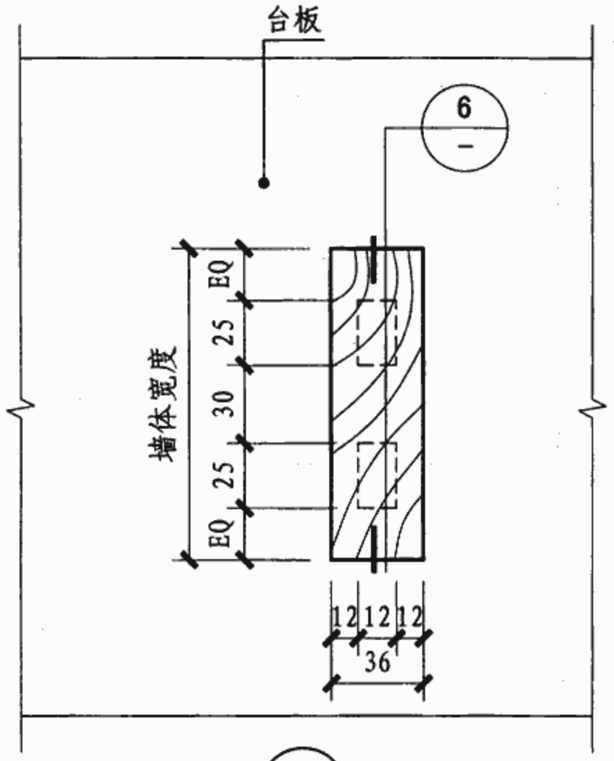

5

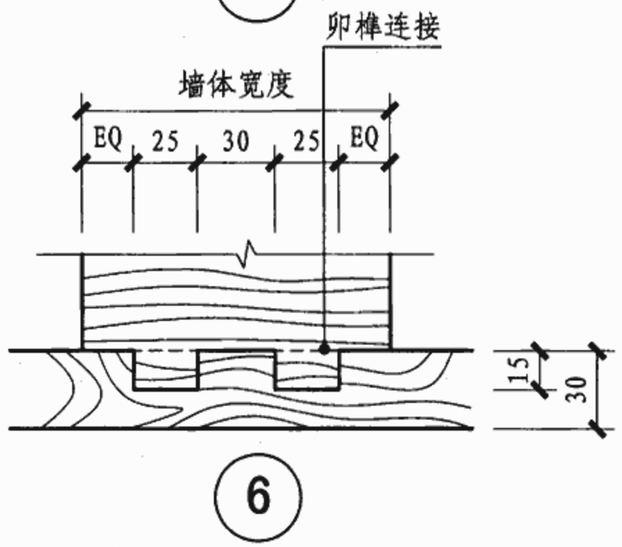

6

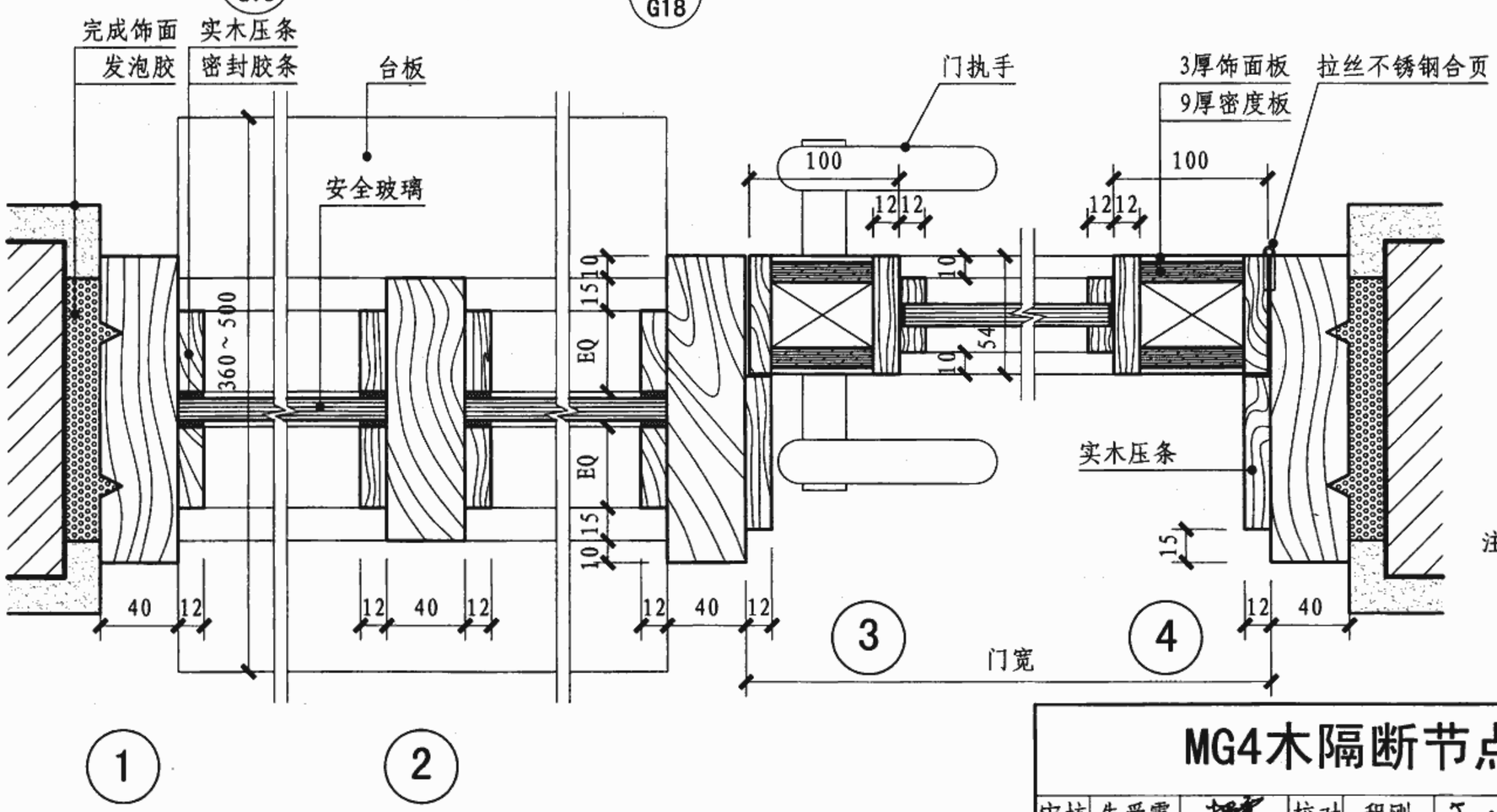

注：1. 隔断洞口高度及跨度由设计按工程实际情况定。
2. 饰面板与颜色由设计确定，参见《常用建筑色》02J503-1。
3. 墙体宽度可由设计人员另行设计。
4. 隔断选用安全玻璃的厚度需经强度计算。

MG4木隔断节点详图								图集号	06J902-1
审核	朱爱霞		校对	程刚		设计	王威	页	G17

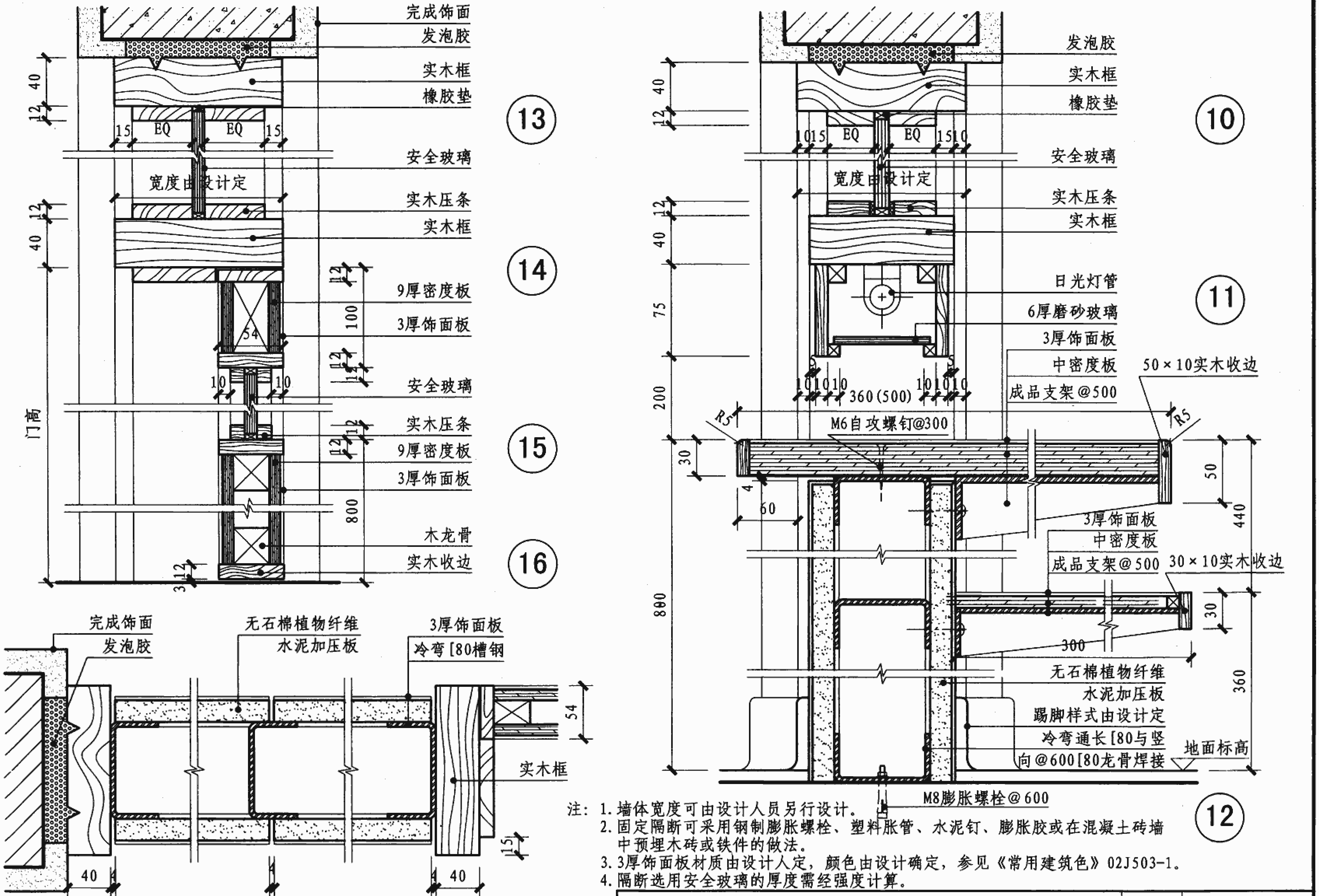

注：1. 墙体宽度可由设计人员另行设计。
2. 固定隔断可采用钢制膨胀螺栓、塑料胀管、水泥钉、膨胀胶或在混凝土砖墙中预埋木砖或铁件的做法。
3. 3厚饰面板材质由设计人定，颜色由设计确定，参见《常用建筑色》02J503-1。
4. 隔断选用安全玻璃的厚度需经强度计算。

MG4木隔断节点详图							图集号	06J902-1
审核	朱爱霞		校对	程刚		设计	王威	页	G18

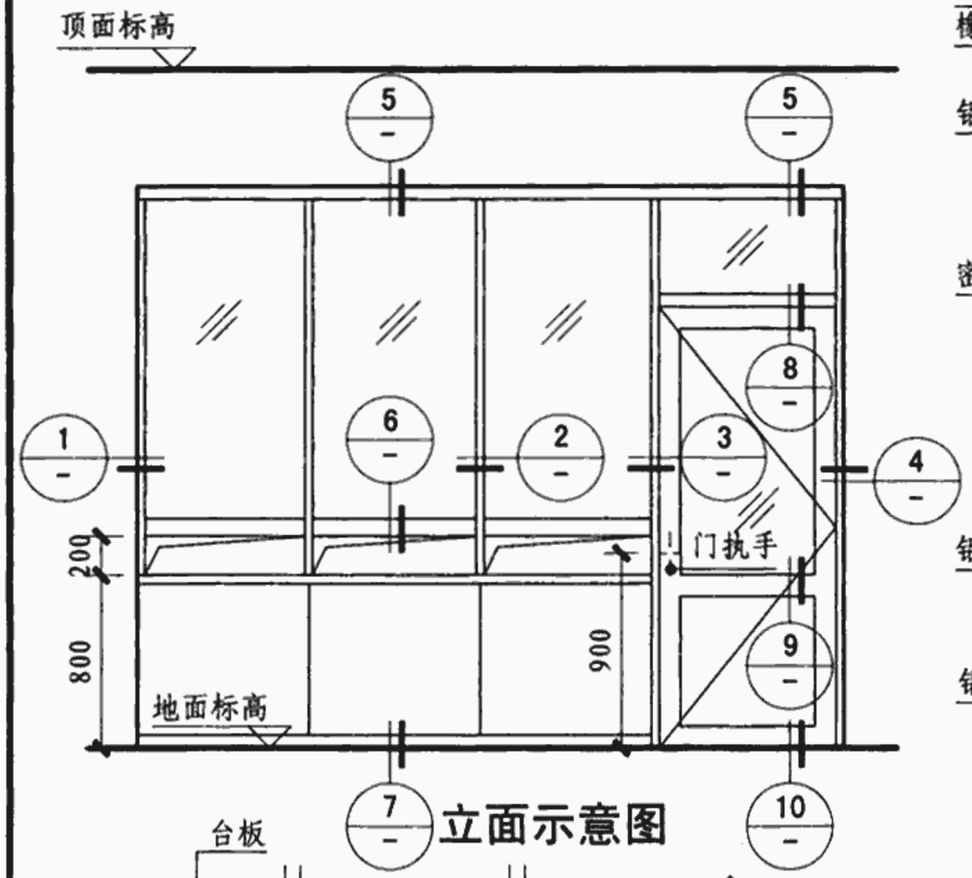

立面示意图

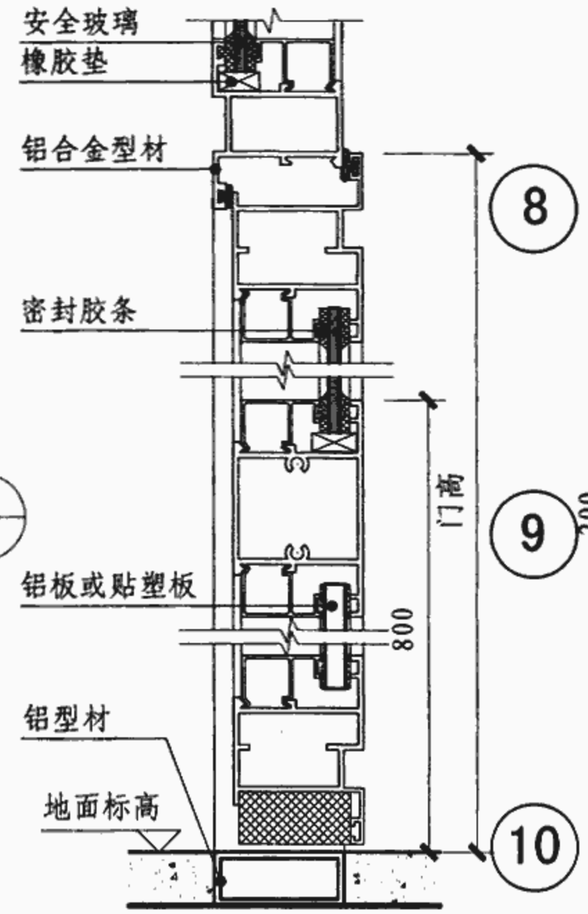

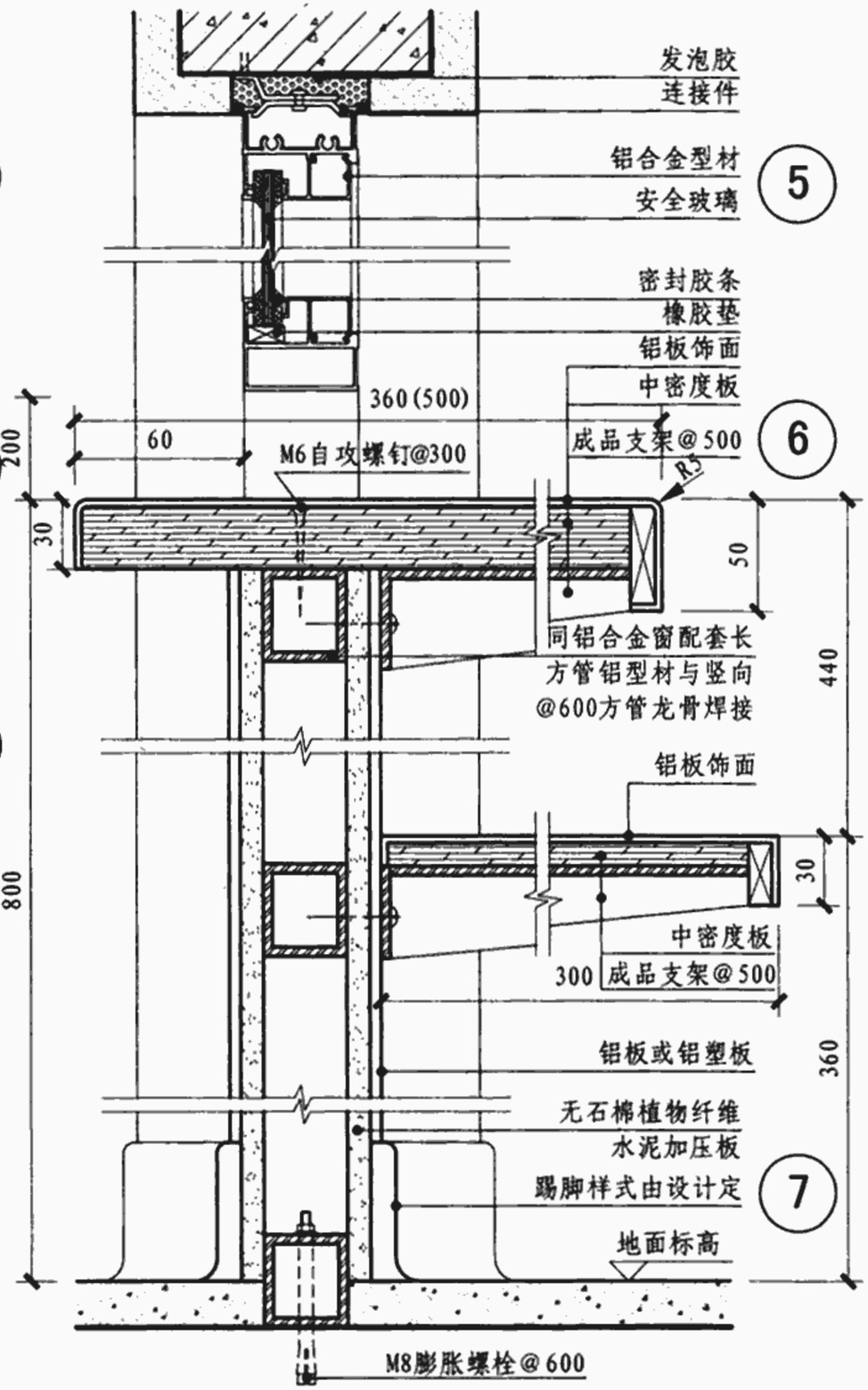

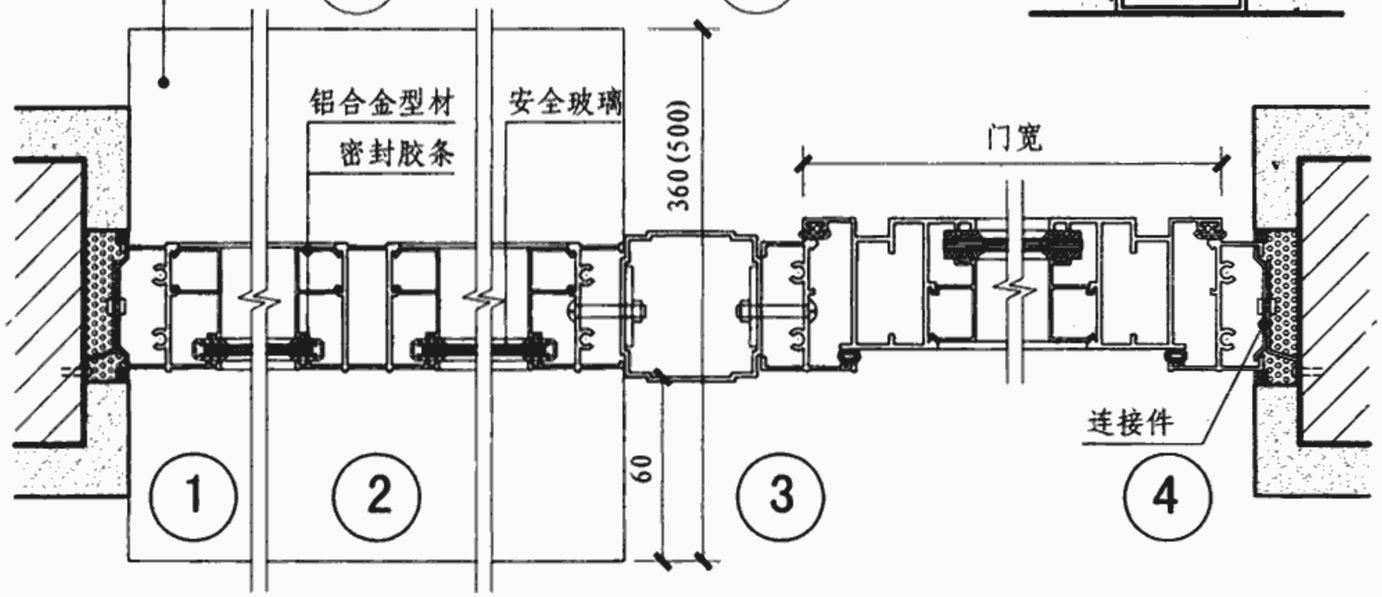

注：1. 墙体宽度可由设计人员另行设计。
2. 铝合金型材与墙体的连接方法根据墙体材料的不同选用金属膨胀螺栓连接、射钉连接、预埋件焊接连接等方式。
3. 铝合金型材按实际不同的使用需求由厂家配合选用型号，颜色由设计确定，参见《常用建筑色》02J503-1。
4. 隔断选用安全玻璃的厚度需经强度计算

LG4铝合金隔断节点详图									图集号	06J902-1
审核	朱爱霞		校对	程刚		设计	王威		页	G19

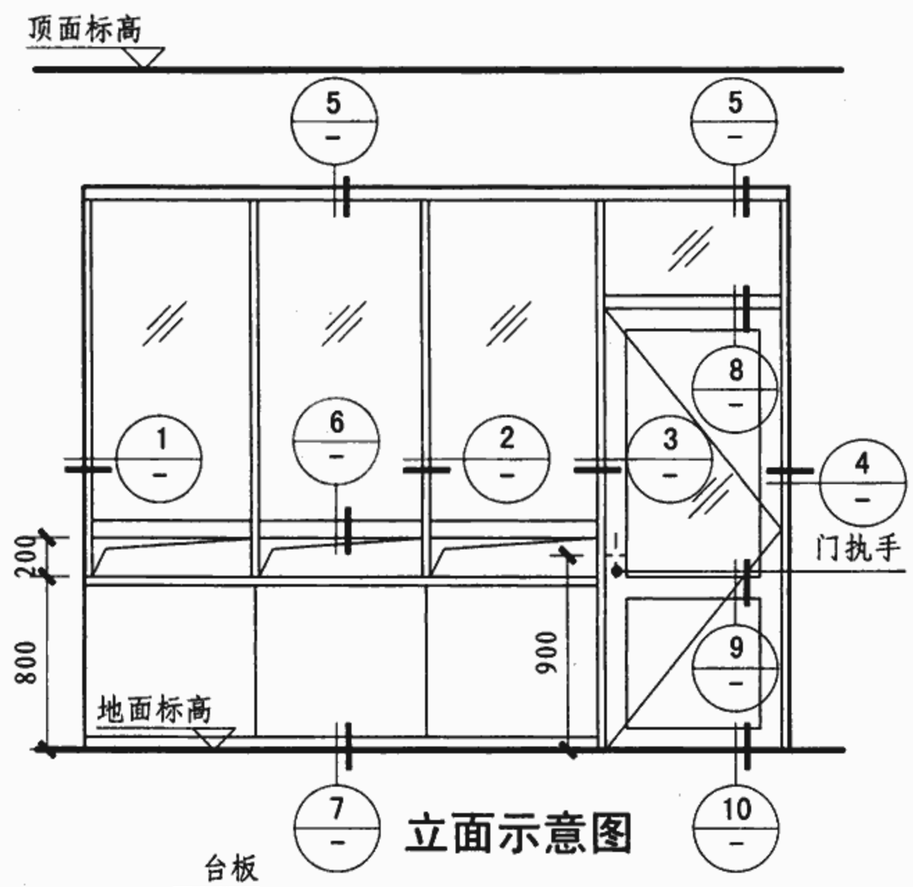

立面示意图

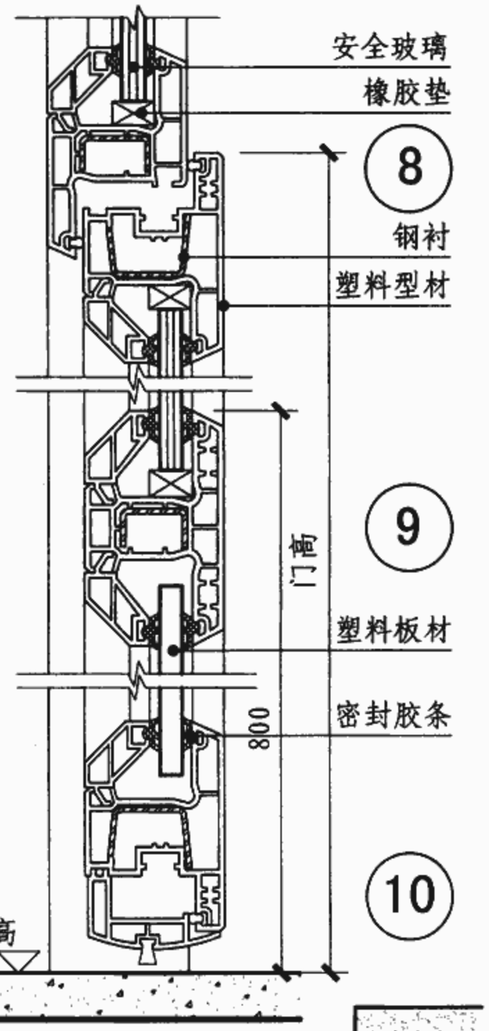

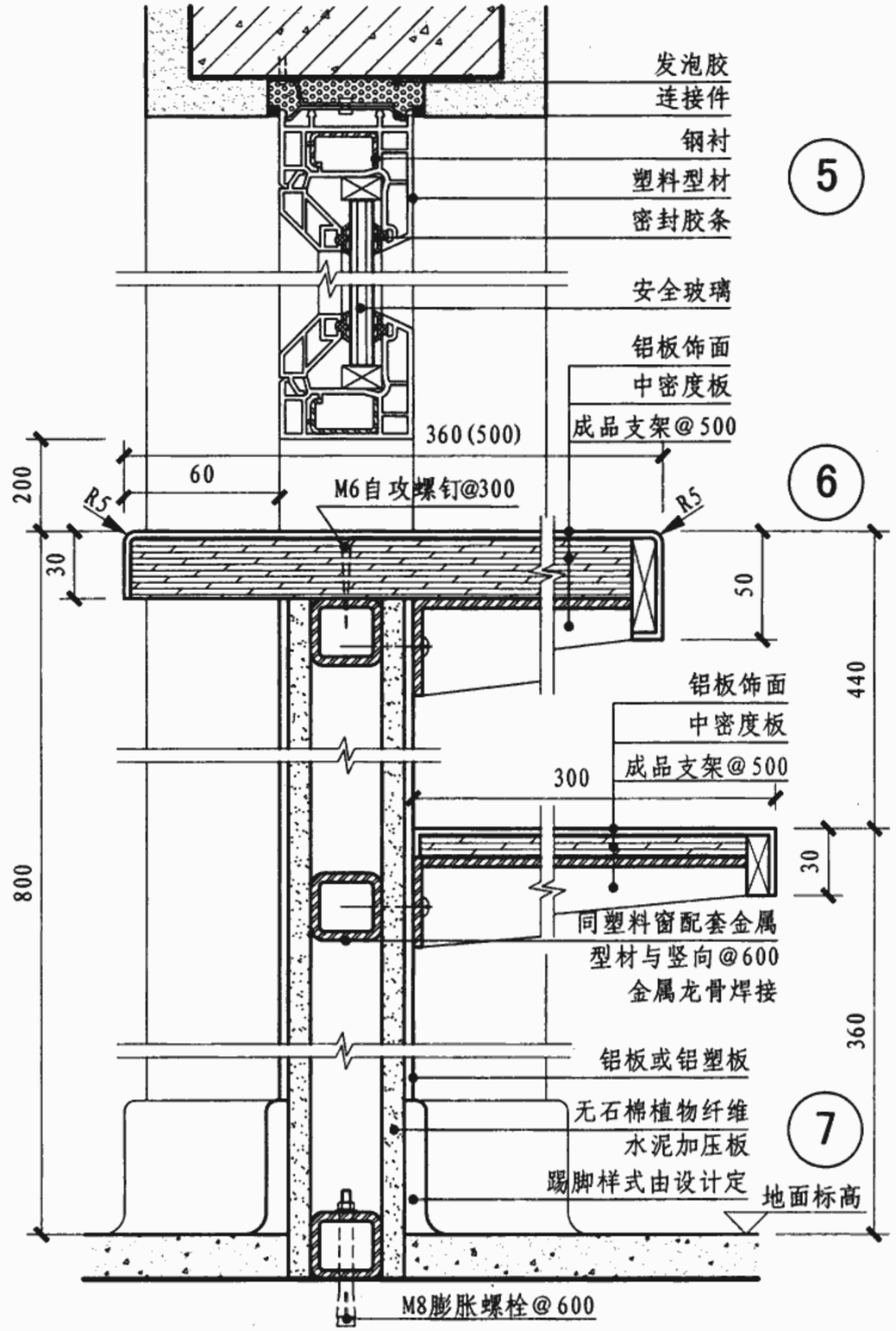

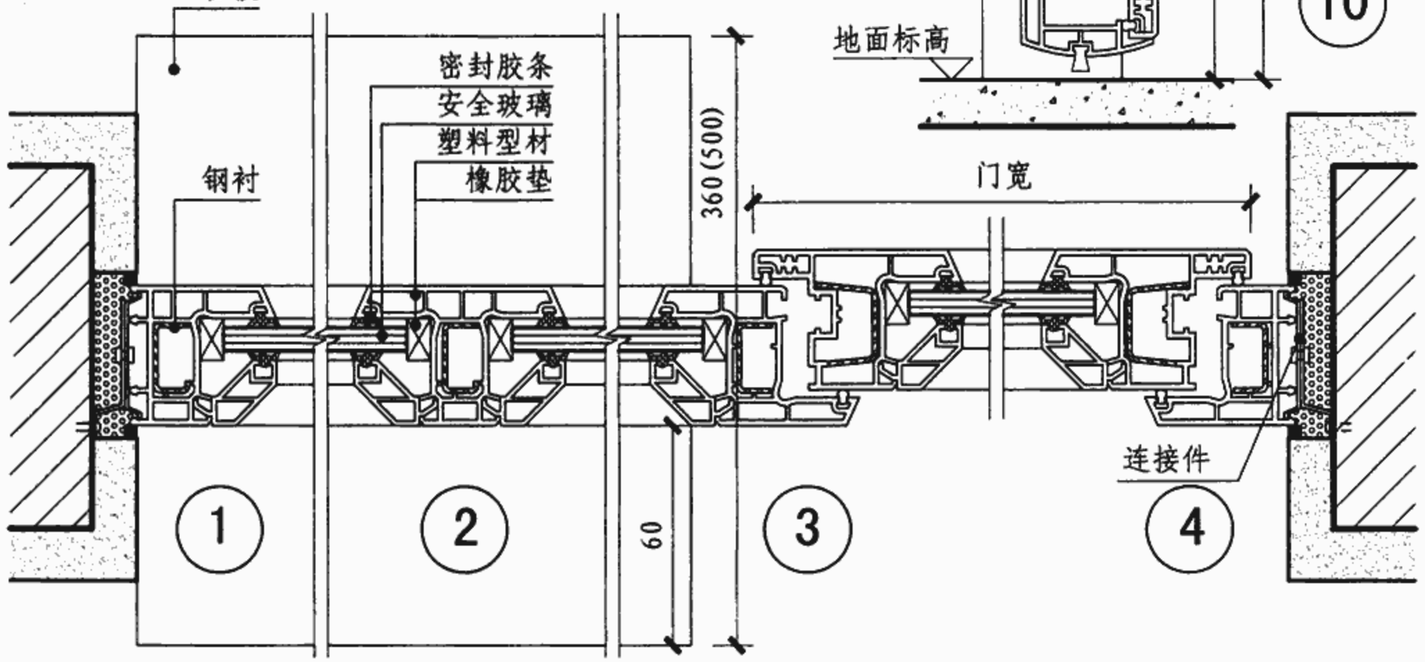

注：1. 塑料型材与墙体的连接方法根据墙体材料的不同选用金属膨胀螺栓连接、射钉连接、预埋件焊接连接等方式。
2. 塑料型材按实际不同的使用需求由厂家配合选用型号。
3. 隔断选用安全玻璃的厚度需经强度计算。

SG4塑料隔断节点详图									图集号	06J902-1
审核	朱爱霞		校对	程刚		设计	王威		页	G20

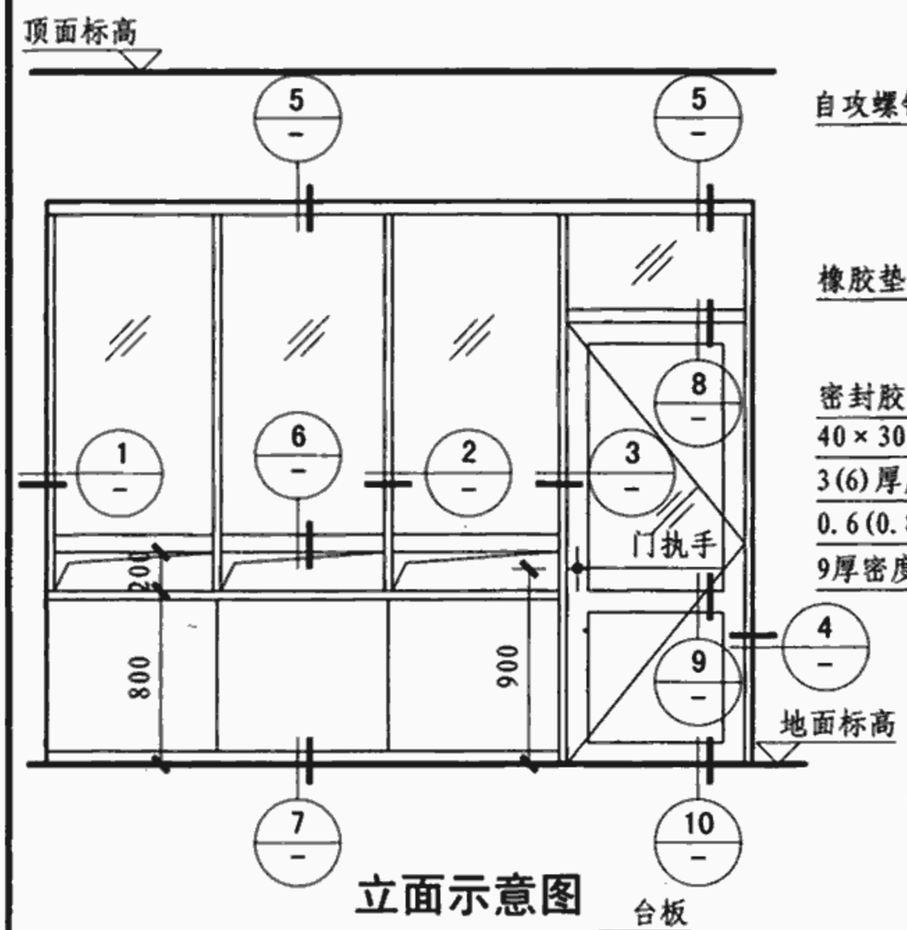

立面示意图

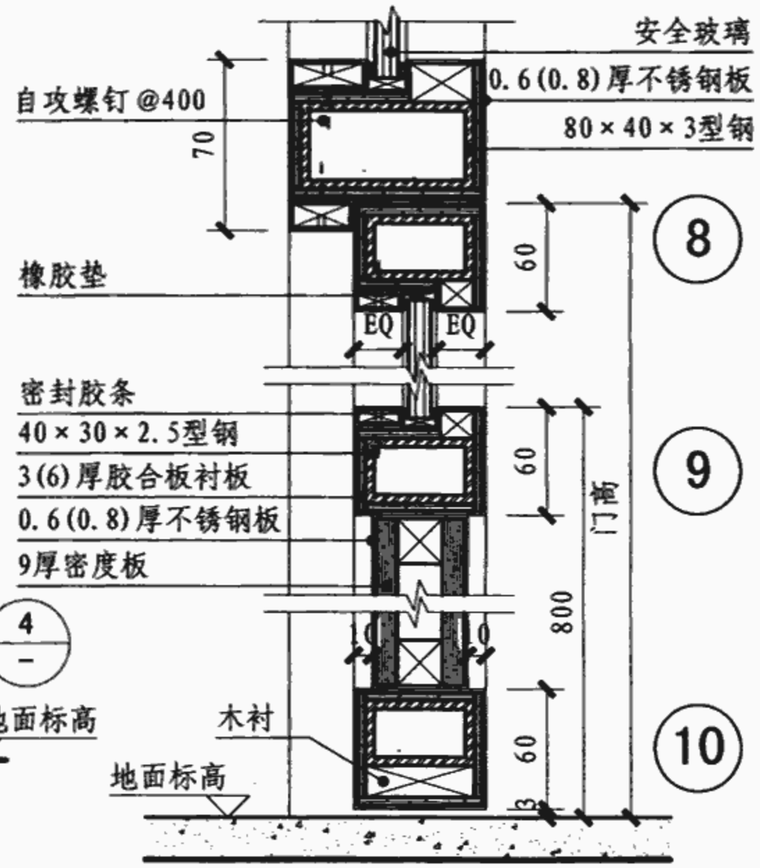

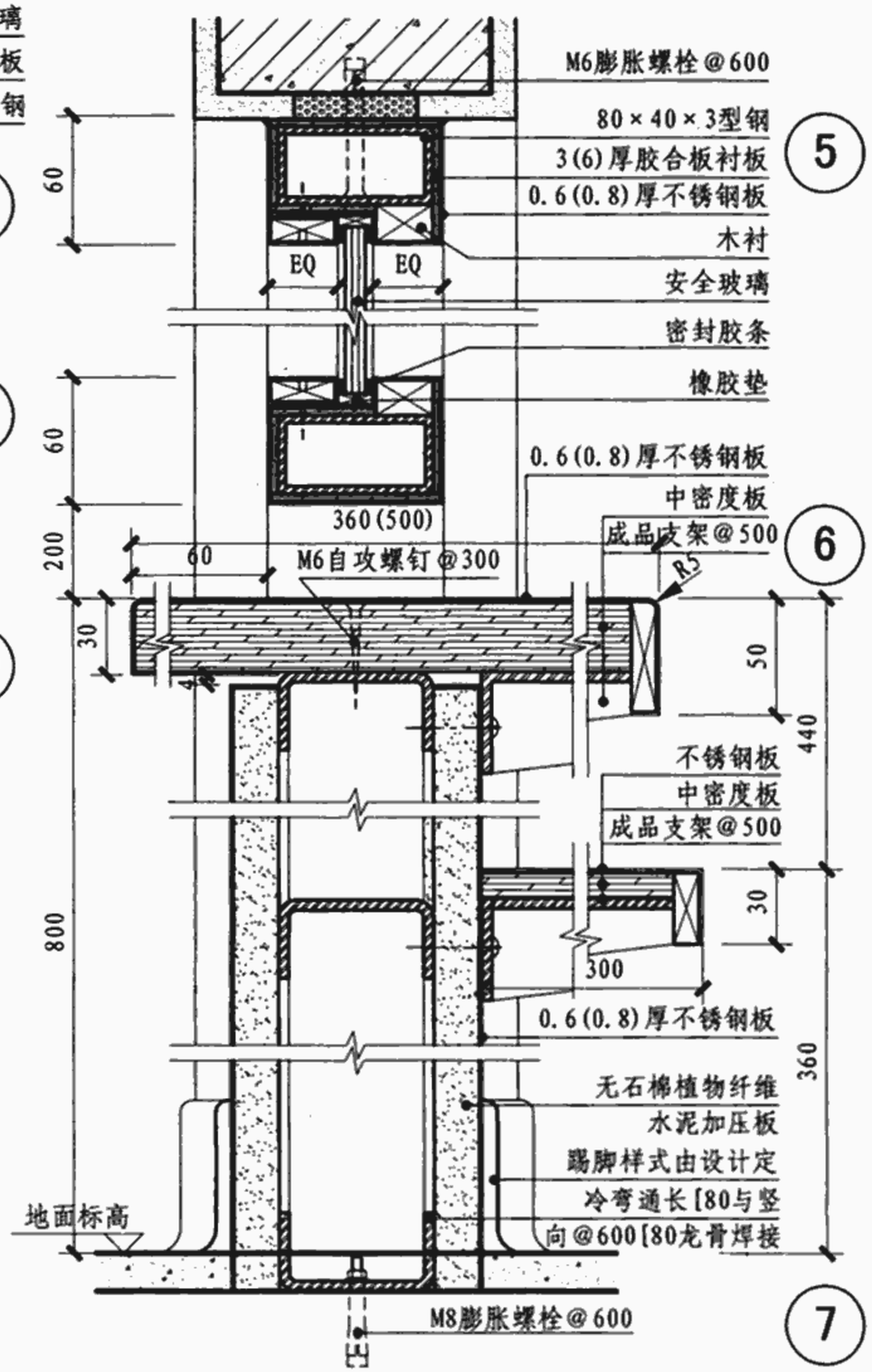

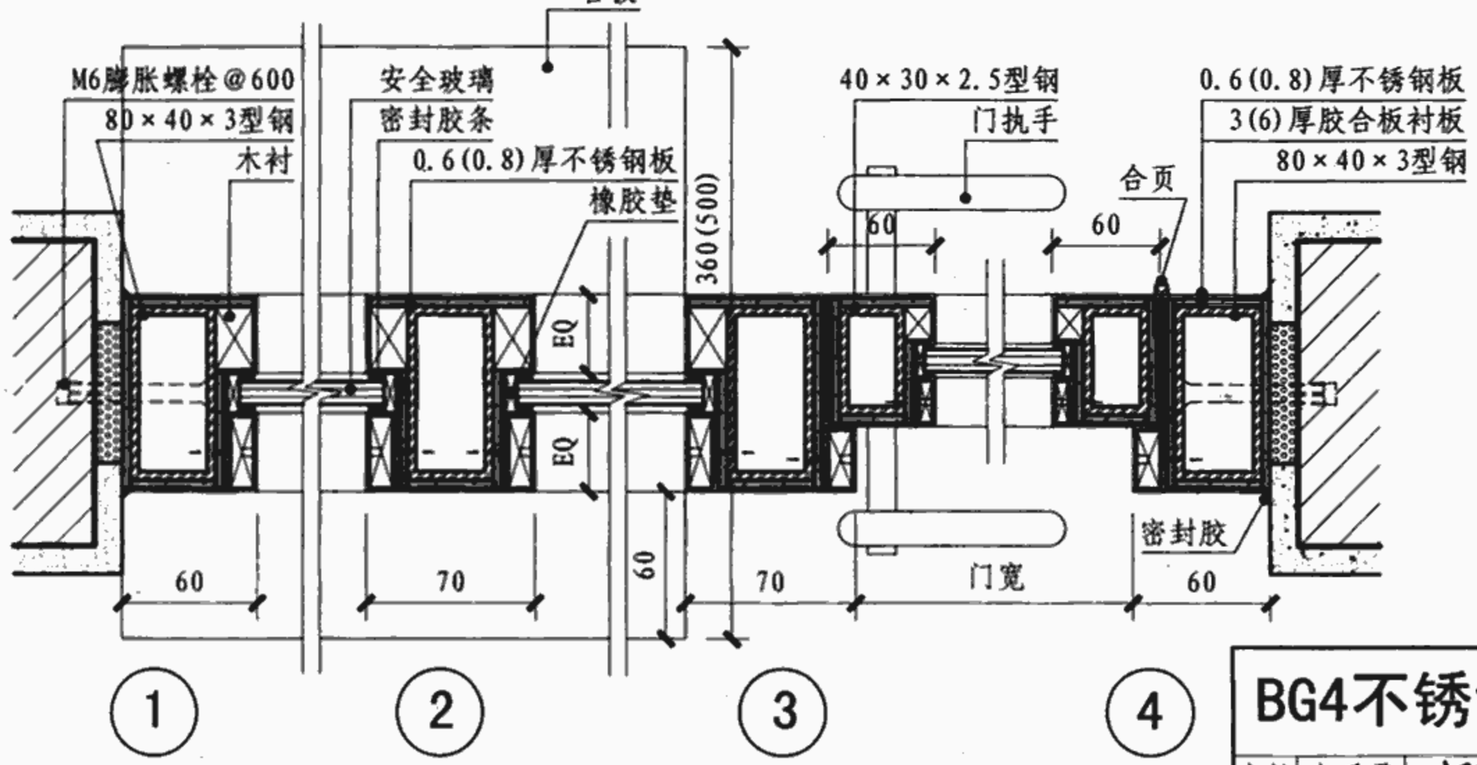

BG4不锈钢板饰面隔断节点详图								图集号	06J902-1
审核	朱爱霞		校对	程刚		设计	王威	页	G21

洞口尺寸(mm)	1800（2100）	2400（2700）	3000（3300/3600/3900）	4200（4500/4800/5100）	剖面图
	1780(2080) 900	2380(2680) 1200	2980(3280/3580/3880) EQ 1200 EQ	4180(4480/4780/5080) EQ 1200 EQ EQ	
2100 2090 150~200					顶面标高 2100 150~200
选用代号	MG5 LG5 SG5 BG5 -1821 2121	MG5 LG5 SG5 BG5 -2421 2721	MG5 LG5 SG5 BG5 -3021 3321 3621 3921	MG5 LG5 SG5 BG5 -4221 4521 4821 5121	剖面图
2400 2390 150~200					顶面标高 2400 150~200
选用代号	MG5 LG5 SG5 BG5 -1824 2124	MG5 LG5 SG5 BG5 -2424 2724	MG5 LG5 SG5 BG5 -3024 3324 3624 3924	MG5 LG5 SG5 BG5 -4224 4524 4824 5124	

注：1. MG为木隔断，LG为铝合金隔断，SG为塑料隔断，BG为不锈钢板饰面隔断。
2. 隔断应选用安全玻璃，厚度需经强度计算确定。

婴儿病房及化验室隔断选用表

图集号	06J902-1
页	G22

审核	朱爱霞	校对	王淑俭	设计	杨莹

洞口尺寸(mm)	1800（2100）	2400（2700）	3000（3300/3600/3900）	4200（4500/4800/5100）	剖面图
	1780(2080) 900	2380(2680) 1200	2980(3280/3580/3880) EQ 1200 EQ	4180(4480/4780/5080) EQ 1200 EQ EQ	
2700 2690 600 150~200	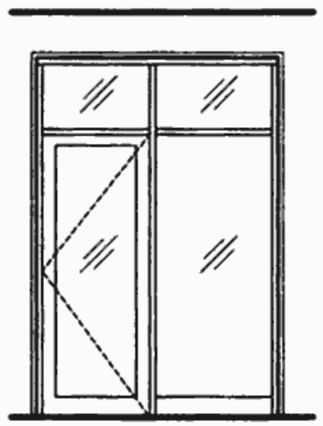	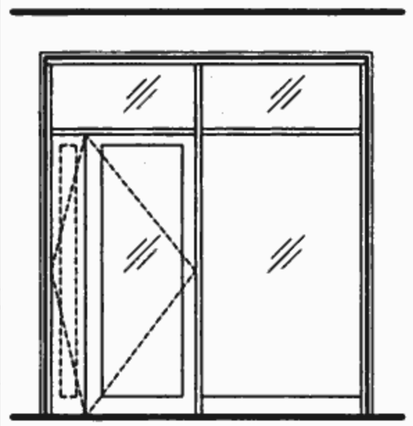	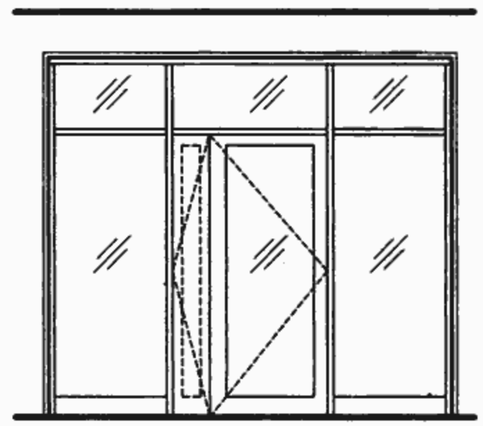	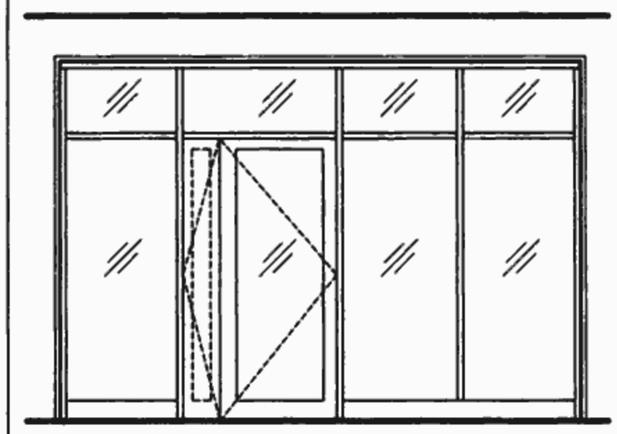	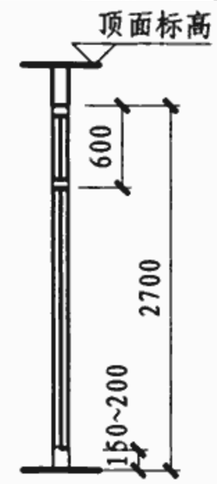
选用代号	MG5 LG5 SG5 BG5 -1827 2127	MG5 LG5 SG5 BG5 -2427 2727	MG5 LG5 SG5 BG5 -3027 3327 3927 3627	MG5 LG5 SG5 BG5 -4227 4527 4827 5127	剖面图
3000 2990 600 150~200	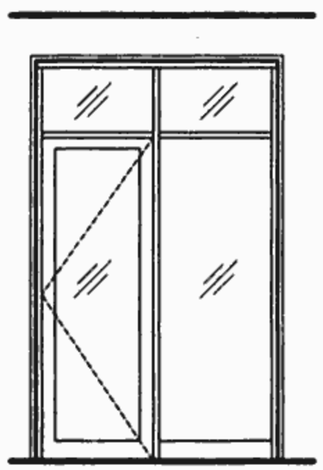	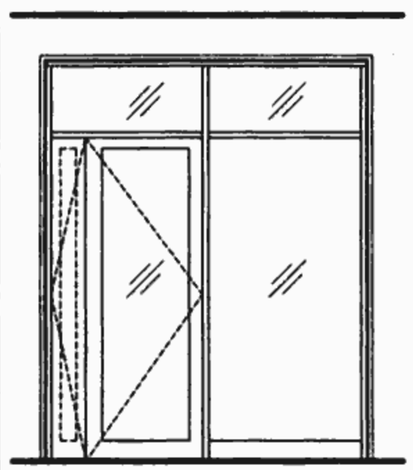	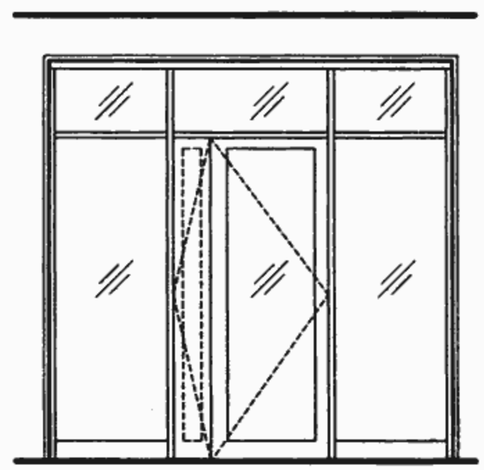	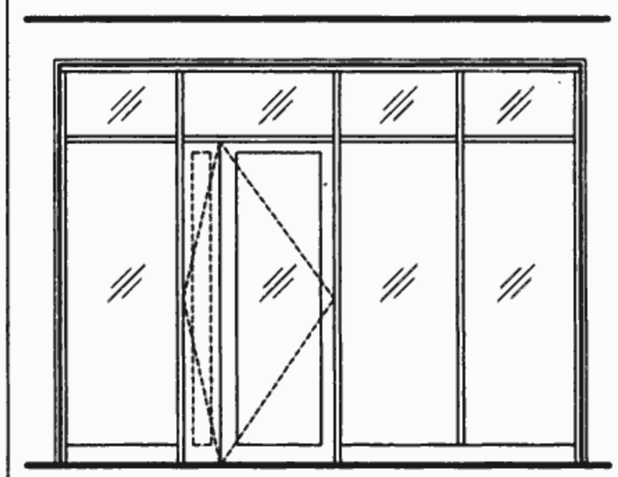	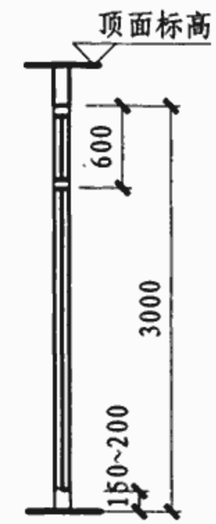
选用代号	MG5 LG5 SG5 BG5 -1830 2130	MG5 LG5 SG5 BG5 -2430 2730	MG5 LG5 SG5 BG5 -3030 3330 3630 3930	MG5 LG5 SG5 BG5 -4230 4530 4830 5130	

注：1.MG为木隔断，LG为铝合金隔断，SG为塑料隔断，BG为不锈钢板饰面隔断。
2.隔断应选用安全玻璃，厚度需经强度计算确定。

婴儿病房及化验室隔断选用表

图集号	06J902-1
页	G23

审核	朱爱霞	校对	王淑俭	设计	杨莹

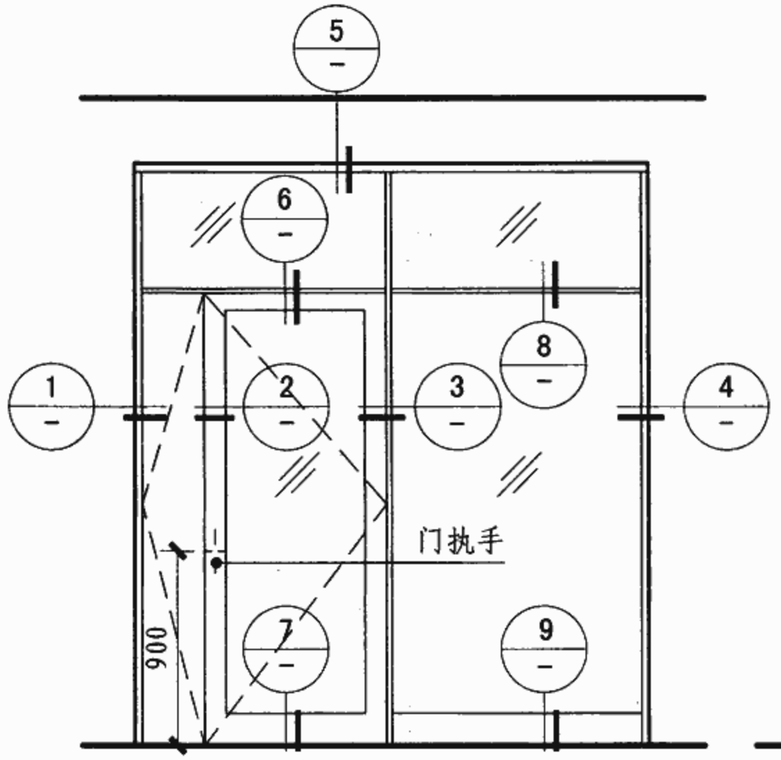

立面示意

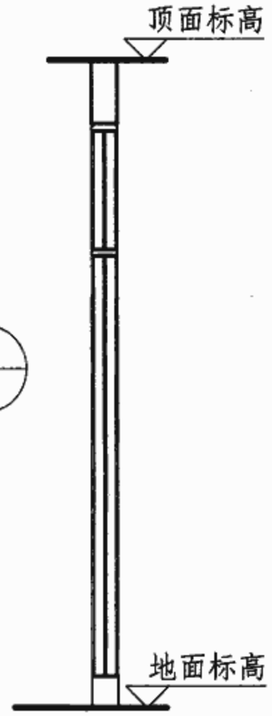

剖面图

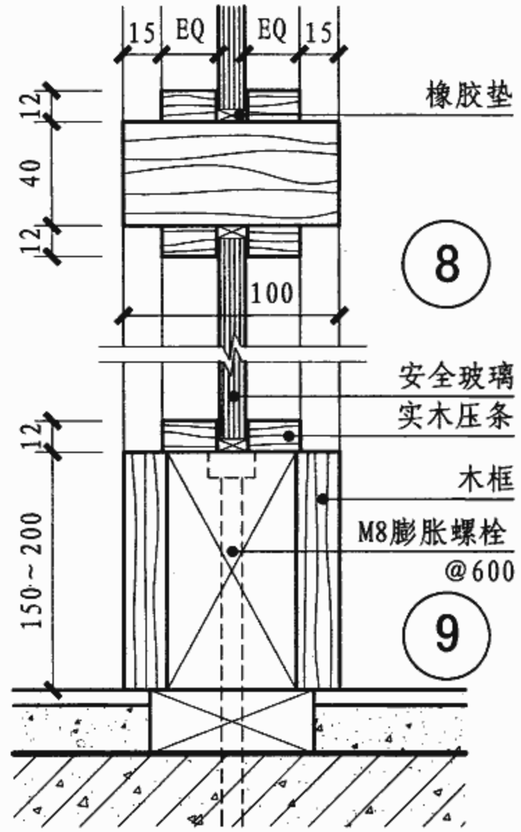

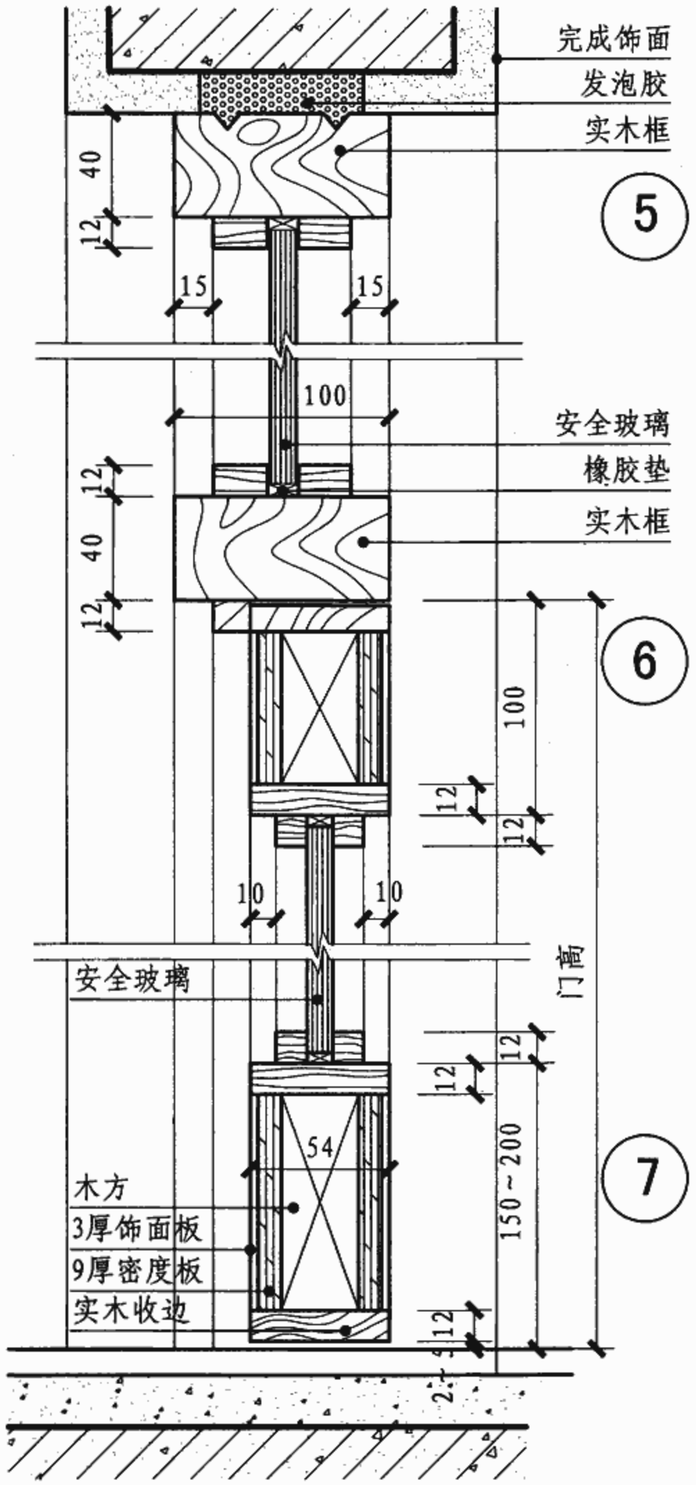

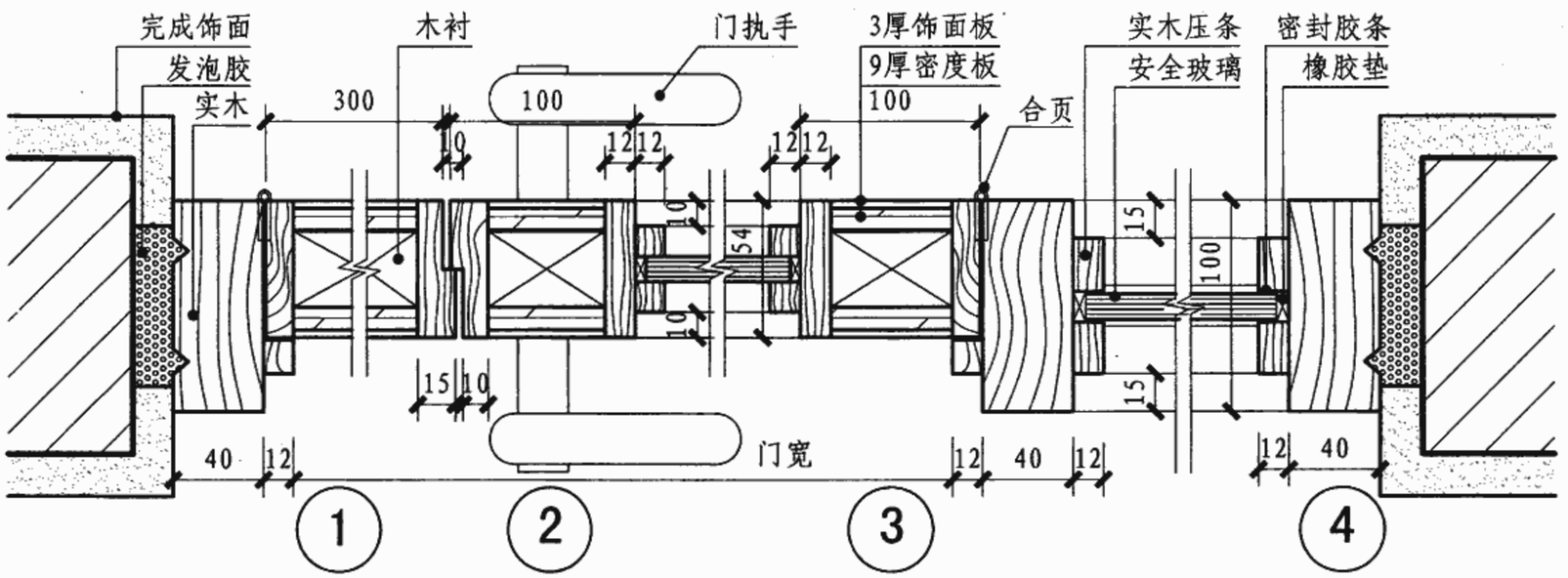

注：1. 隔断洞口高度及跨度由设计按工程实际情况定。
2. 饰面板与颜色由设计确定。
3. 固定隔断可采用钢制膨胀螺栓、塑料胀管、水泥钉、膨胀胶或在混凝土砖墙中预埋木砖或铁件的做法。
4. 隔断应选用安全玻璃，厚度需经强度计算确定。

MG5木隔断节点详图								图集号	06J902-1
审核	朱爱霞		校对	王淑俭		设计	董焕庆	页	G24

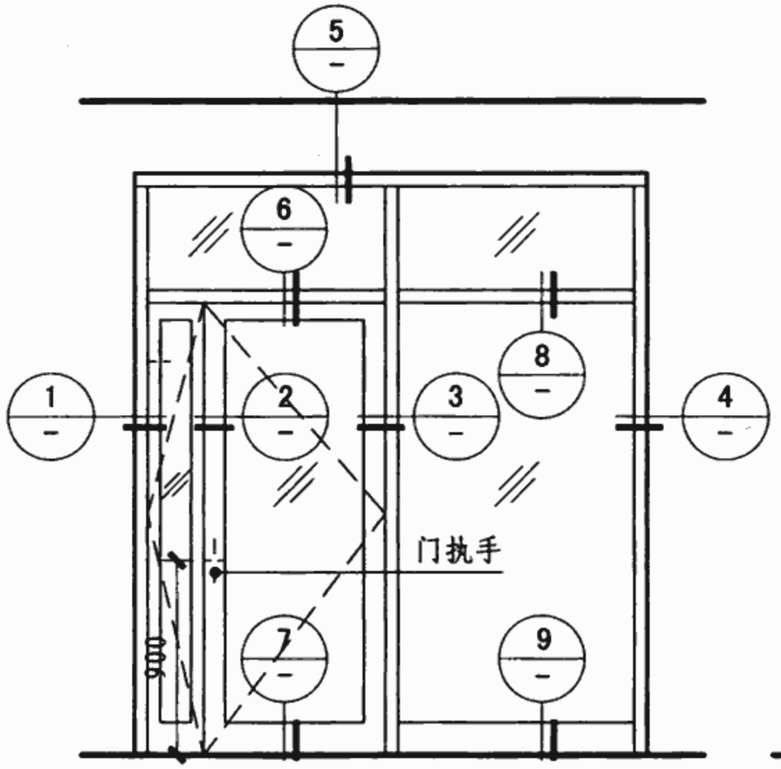

立面示意

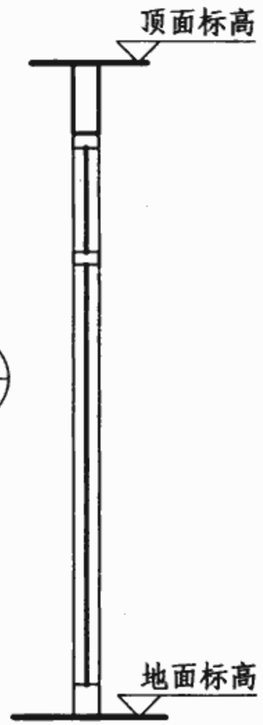

剖面图

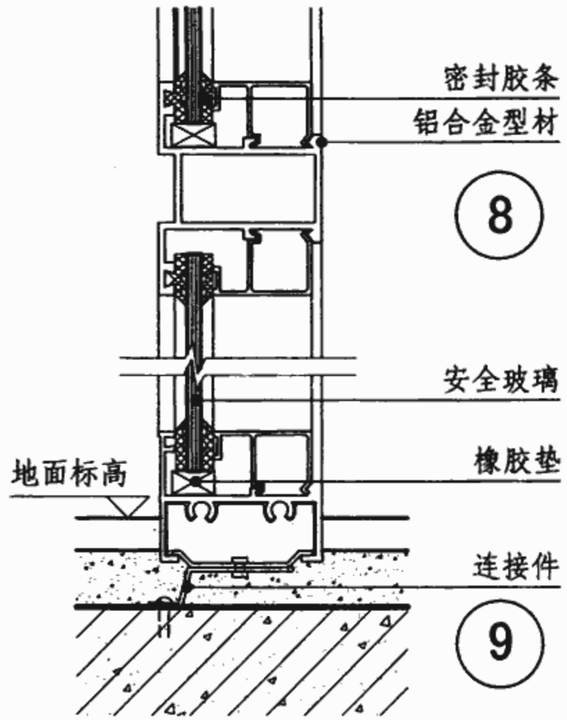

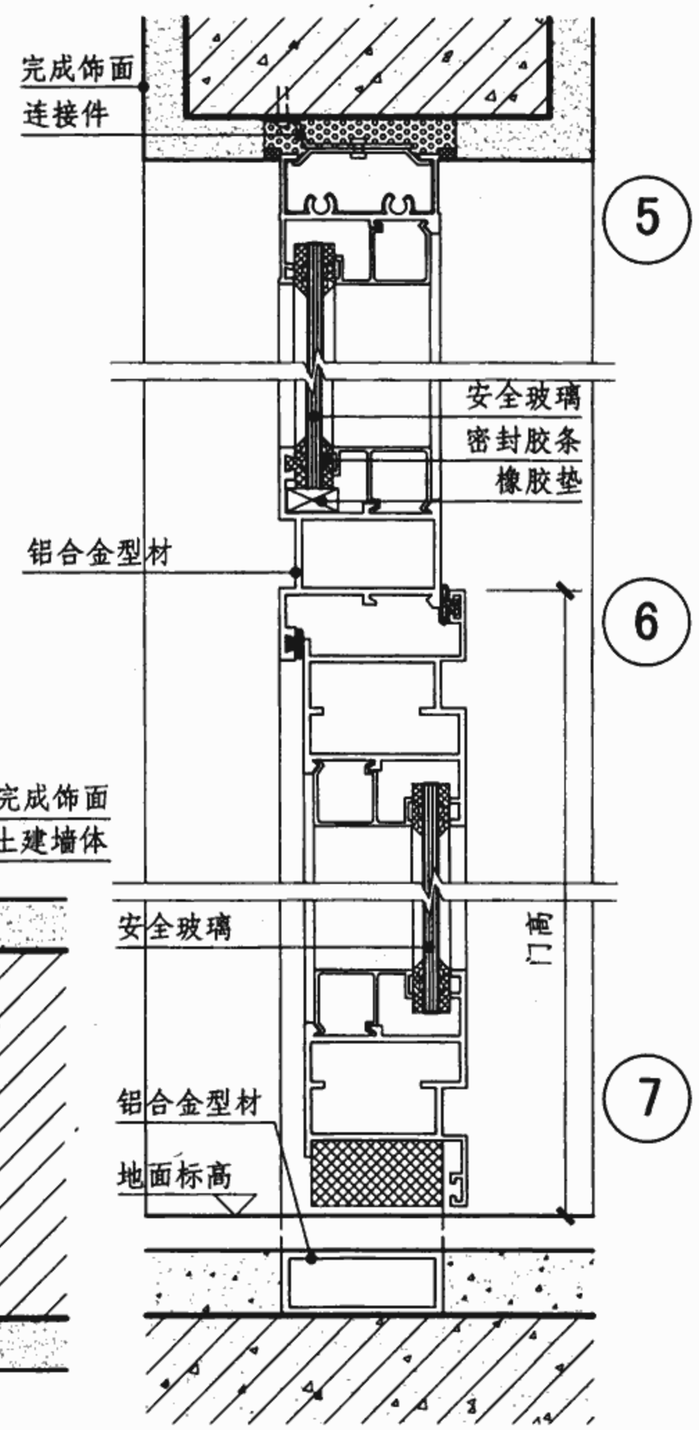

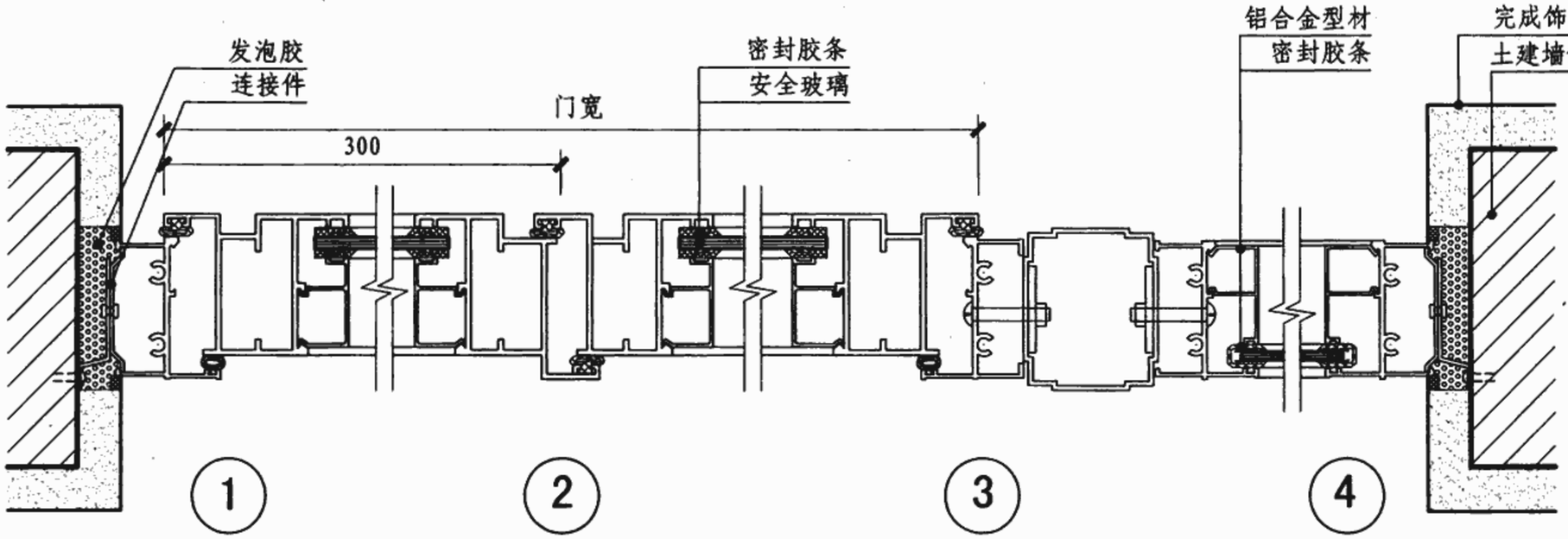

注：1. 铝合金型材与墙体的连接方法根据墙体材料的不同选用金属膨胀螺栓连接、射钉连接、预埋件焊接连接等方式。
2. 铝合金型材按实际不同的使用需求由厂家配合选用型号。
3. 隔断应选用安全玻璃，厚度需经强度计算确定。

LG5铝合金隔断节点详图								图集号	06J902-1
审核	朱爱霞		校对	王淑俭		设计	董焕庆	页	G25

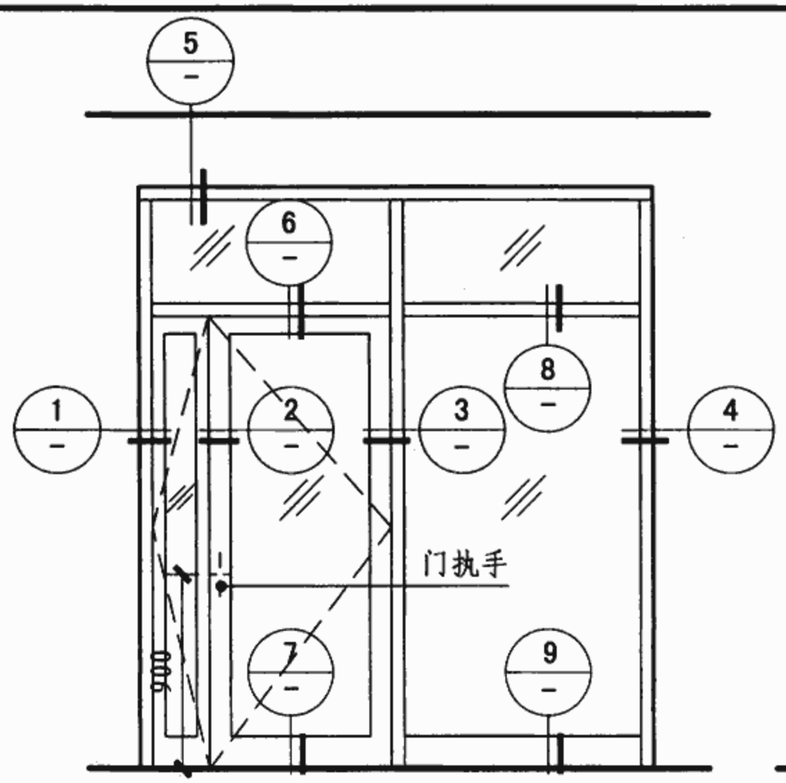

立面示意

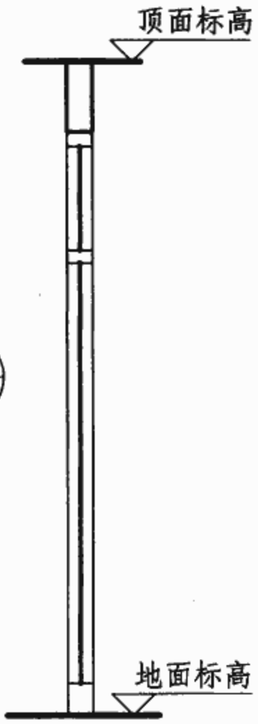

剖面图

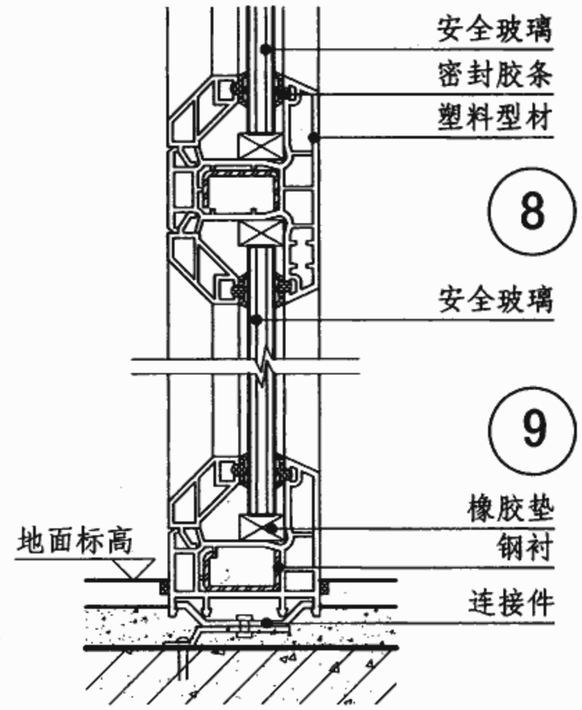

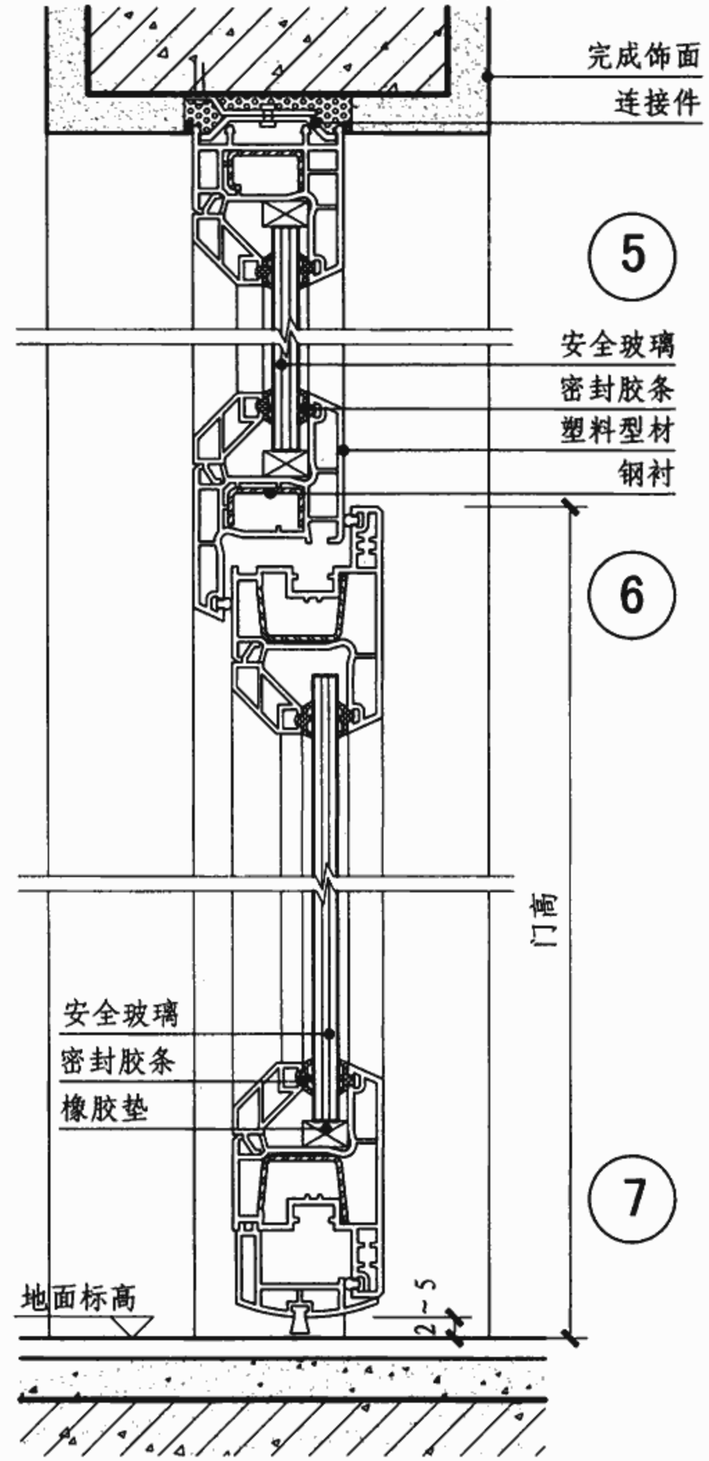

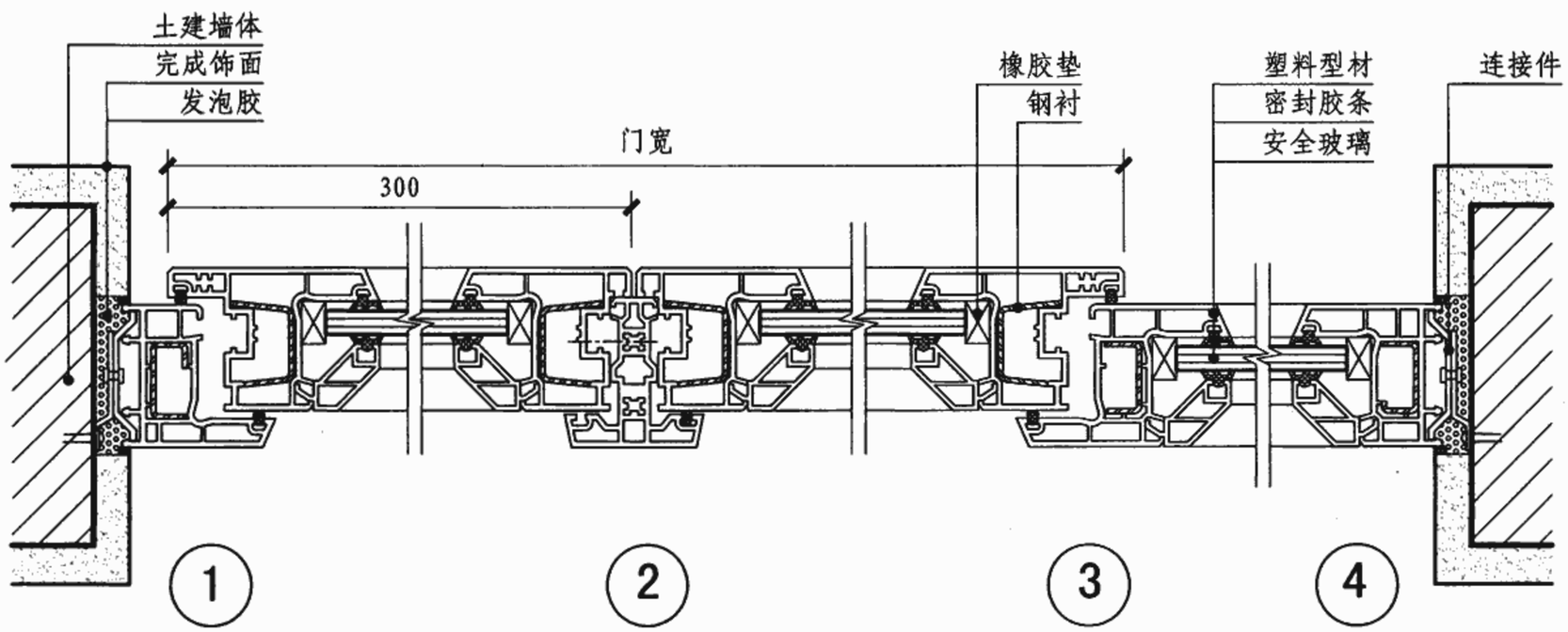

注：1. 塑料型材与墙体的连接方法根据墙体材料的不同选用金属膨胀螺栓连接、射钉连接、预埋件焊接连接等方式。
2. 塑料型材按实际不同的使用需求由厂家配合选用型号。
3. 隔断应选用安全玻璃，厚度需经强度计算确定。

SG5塑料隔断节点详图								图集号	06J902-1
审核	朱爱霞		校对	王淑俭		设计	董焕庆	页	G26

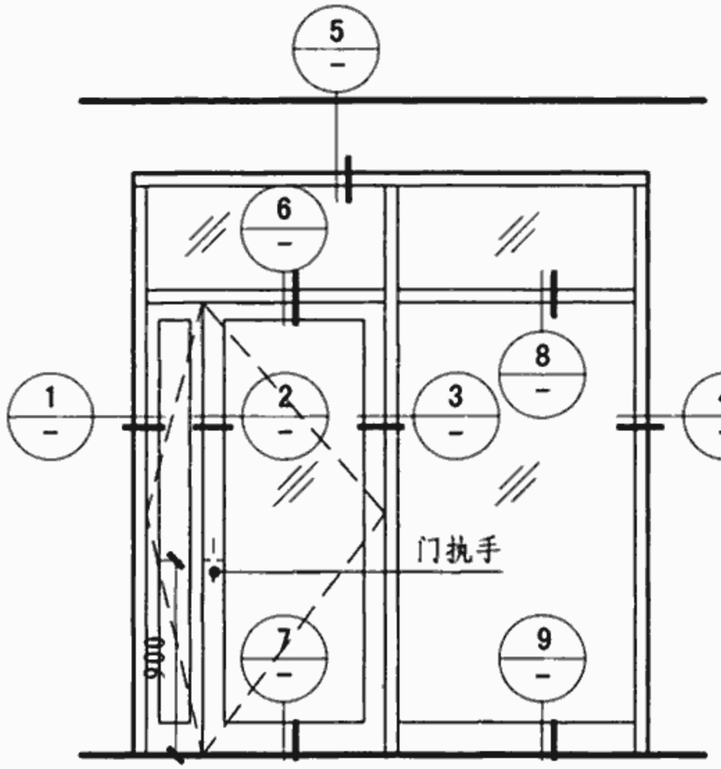

立面示意图

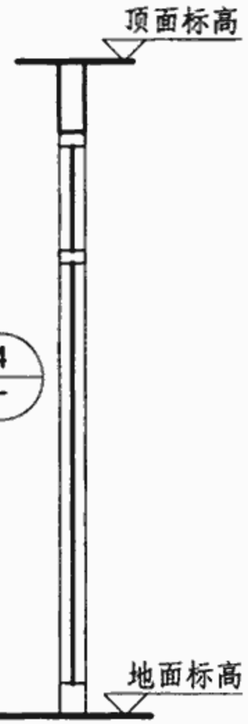

剖面图

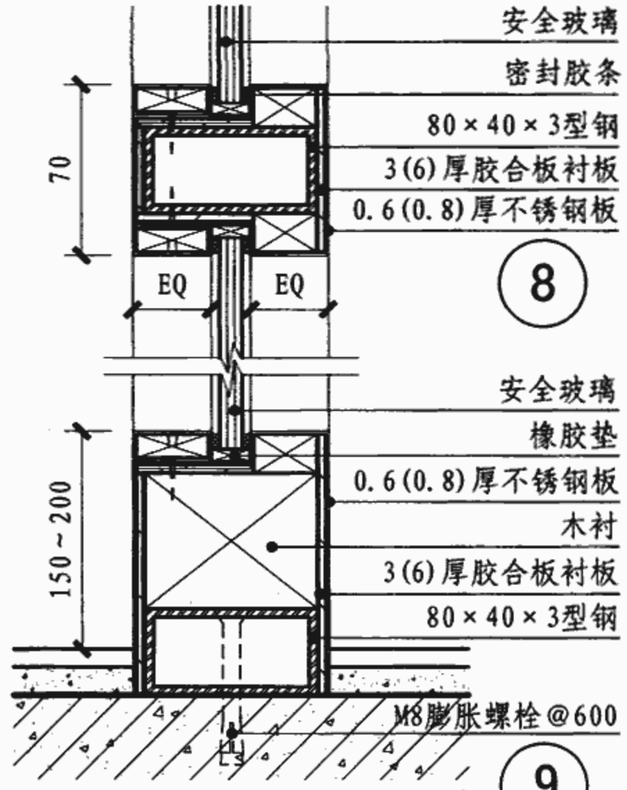

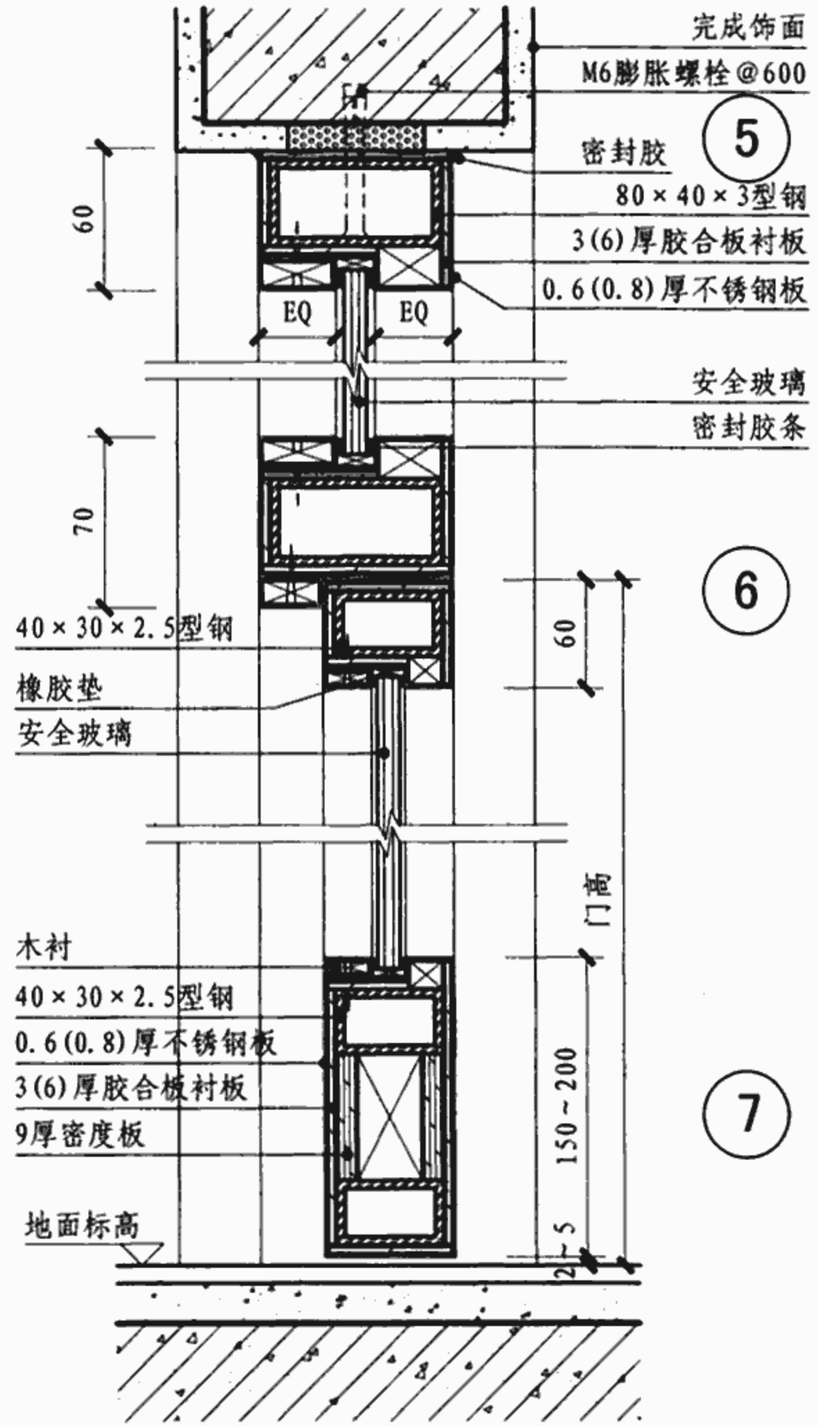

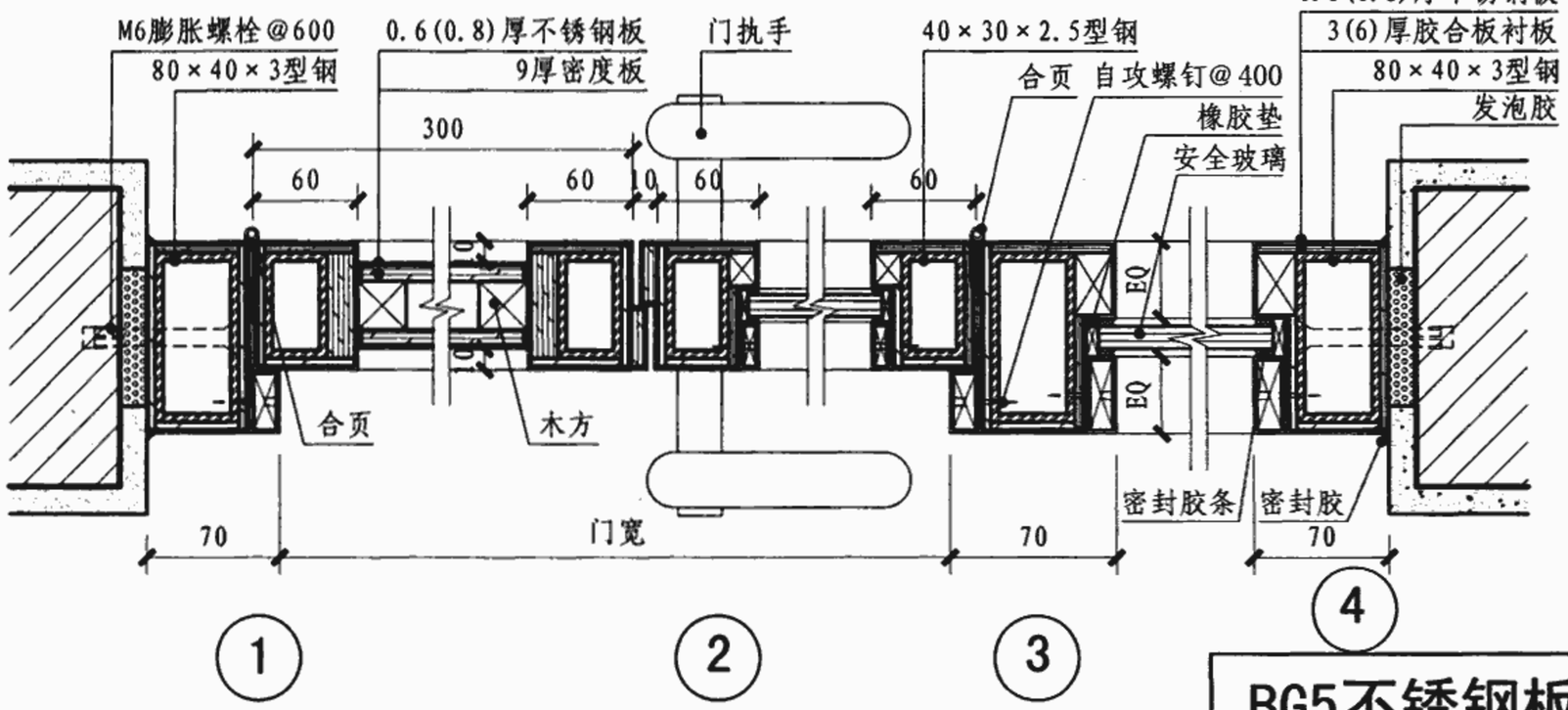

注：隔断应选用安全玻璃，厚度需经强度计算确定。

BG5不锈钢板饰面隔断节点详图							图集号	06J902-1
审核	朱爱霞		校对	王淑俭		设计	董焕庆	页	G27

装配式隔断设计说明

本部分编制了适合医疗建筑使用的装配式隔断产品，供设计单位和用户选用。

1 装配式隔断的特点

1.1 墙体厚度小，提高建筑的有效使用面积。

1.2 重量轻，减轻对建筑承载能力的要求。

1.3 抗震性好，在有抗震要求的地区可以正常使用。

1.4 式样多，可随意组合，满足不同用户不同场所的使用。必要时可重新移动位置，重新组合，提高材料的重复利用性。

2 使用的材料

2.1 面层为热镀锌冷轧钢板，可按照设计要求在工厂涂装不同种类的油漆和色彩，强度高、涂装性能高、耐腐蚀、易清洁。亦可按需要进行耐磨、抗静电、抗菌等特殊要求涂装，对现场的污染小。

2.2 装配式隔断内衬石膏板或蜂窝纸，不燃防火。

2.3 龙骨、天地轨、门窗框、门板等材料均使用热镀锌冷轧钢板或铝合金材料，强度高、耐腐蚀。

3 分类

3.1 SW型隔断。墙体厚度有60和80两种，表面为钢板石膏复合板，厚度13，铝合金天轨和壁轨，钢制或不锈钢制地轨和踢脚线，内藏式钢制龙骨，配套铝合金窗框、钢质门等。有多种板型，可自由组合，可使用在医院的各种场所。

3.2 EX型隔断。墙体厚度50，隔断板为双面钢板夹芯蜂窝纸的复合板，铝合金天轨、壁轨、地轨和踢脚线，内藏式钢制龙骨，配套铝合金窗框、门等。可使用在医院人流不大、建筑成本较低的场所。

3.3 PL型隔断。墙体厚度36，隔断板为双面钢板夹芯蜂窝纸的复合板，铝合金天轨、壁轨、地轨和踢脚线，外露式铝合金龙骨，配套铝合金窗框、门等。可使用在医院人流量不大、建筑成本较低的场所。

4 技术指标见下页表

装配式隔断技术指标

产品种类	SW80	SW60	EX	PL
墙体厚度（mm）	80	60	50	36
墙体高度（mm）	全玻≤2500	全玻≤2500	全玻≤2500	全玻≤2500
	≤4500	≤3000	≤3000	≤3000
隔声（现场）	38dB	35dB	—	—
	47dB（填充玻璃棉吸声材料）	45dB（填充玻璃棉吸声材料）	—	—
耐火极限	—	1.0h（双面0.6厚钢板+12厚石膏板+35厚岩棉）	—	—
估算重量（kg/m²）	40～55	35～50	20～30	
防撞护板防撞扶手	可选	可选	—	—
抗菌涂装	可选	可选	可选	可选
抗静电涂装	可选	可选	可选	可选

SW型隔断

SW型隔断

EX型隔断

PL型隔断

注：装配式隔断根据格满林（南京）实业有限公司提供的技术资料编制。

装配式隔断设计说明								图集号	06J902-1
审核	孙黎明	孙黎明	校对	方贤胜	方贤胜	设计	胡姗	胡姗	页	G29

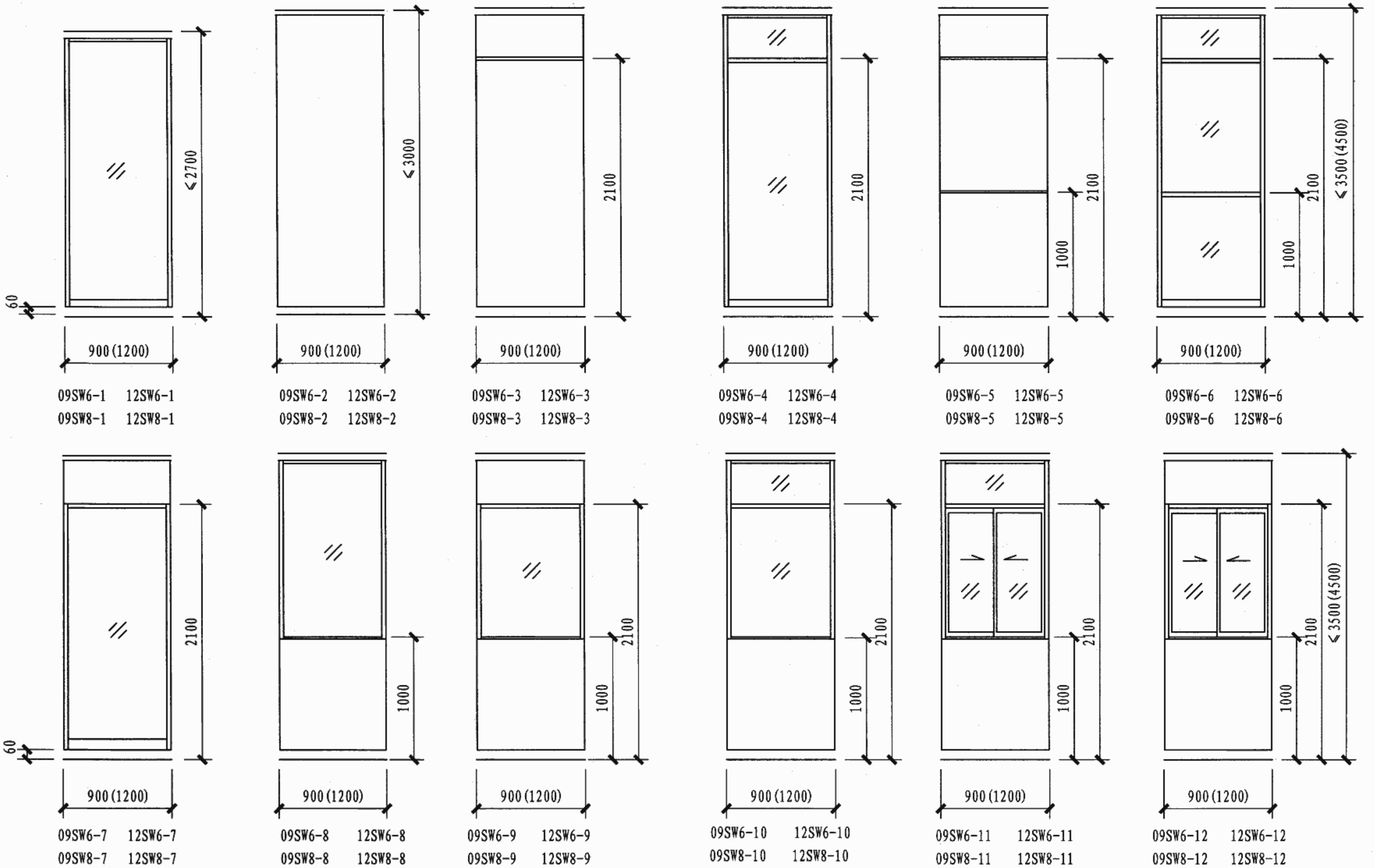

注：
1. SW6的隔断厚度为60，SW8的隔断厚度为80。根据设计要求安装防撞护板或防撞扶手。
2. 以上为基本样式，其他式样和尺寸的隔断需要同厂家协商后确认。
3. SW6未注基本样式的最大高度为3500。
4. SW8未注基本样式的最大高度可为4500。

SW型隔断选用表									图集号	06J902-1
审核	孙黎明	孙黎明	校对	胡姗	胡姗	设计	方贤胜	方贤胜	页	G30

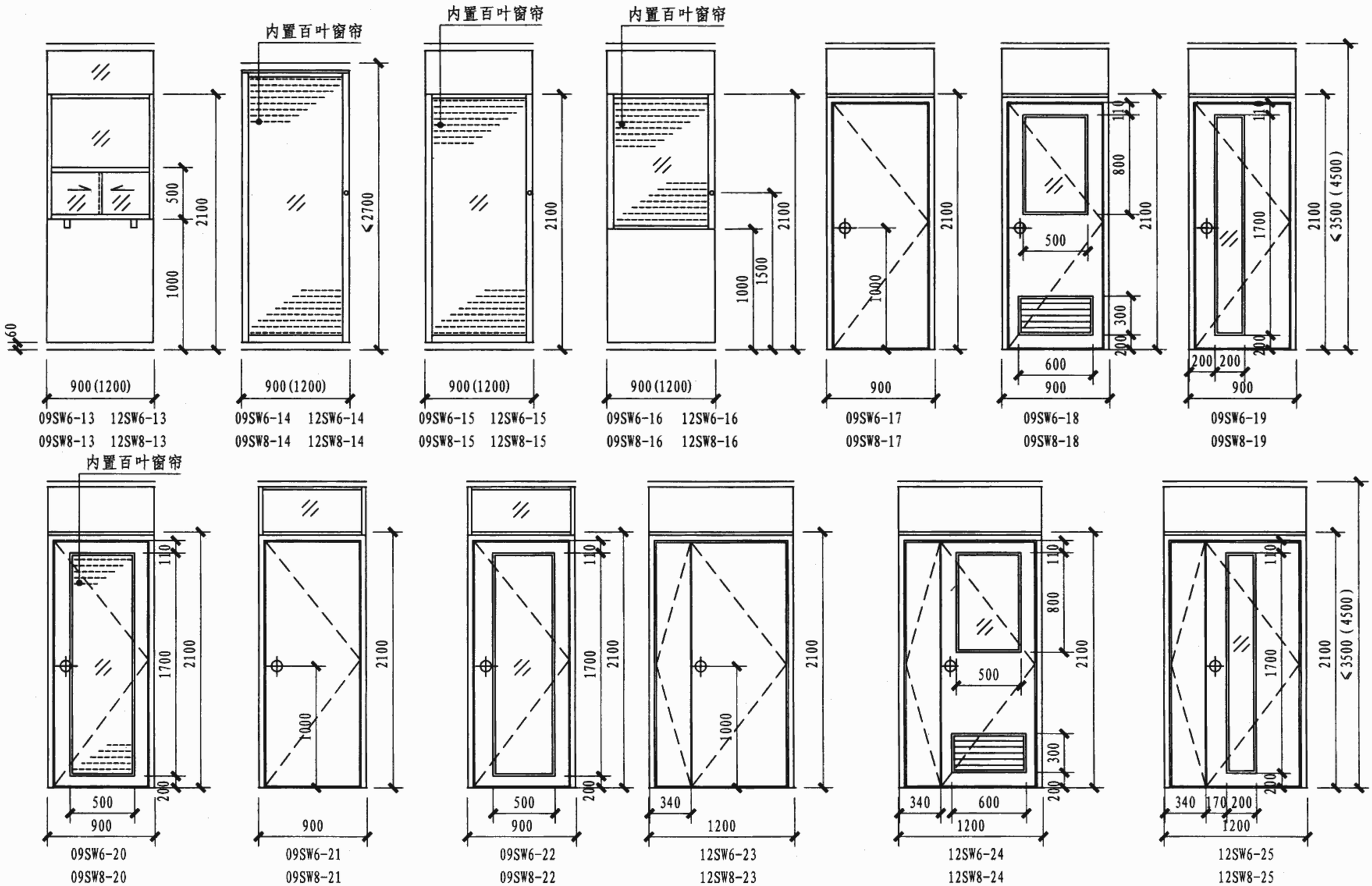

注：1. SW6的隔断厚度为60，SW8的隔断厚度为80。根据设计要求安装防撞护板或防撞扶手。

2. 以上为基本样式，其他式样和尺寸的隔断需要同厂家协商后确认。

3. SW6未注基本样式的最大高度为3500。

4. SW8未注基本样式的最大高度可为4500。

SW型隔断选用表								图集号	06J902-1
审核	孙黎明	孙黎明	校对	胡姗	胡姗	设计	方贤胜	方贤胜	页	G31

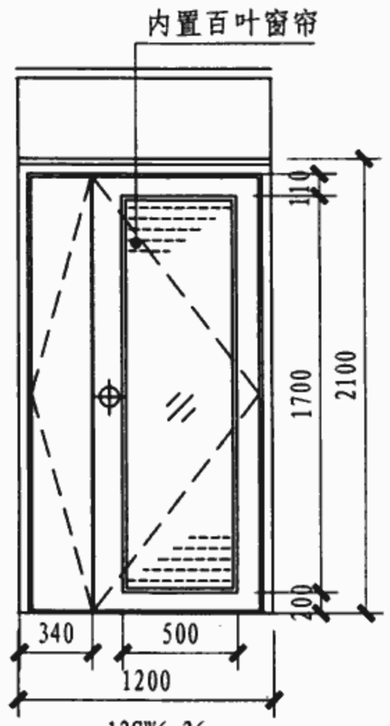

12SW6-26
12SW8-26

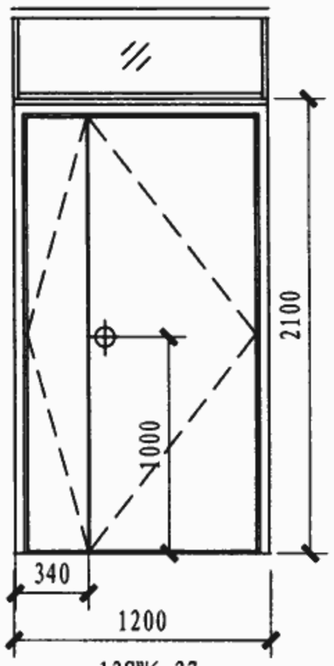

12SW6-27
12SW8-27

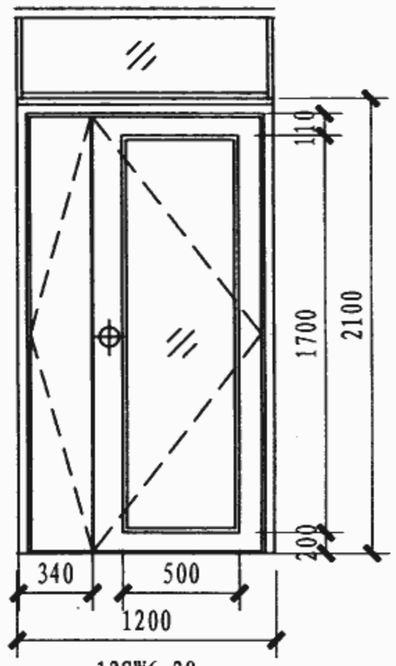

12SW6-28
12SW8-28

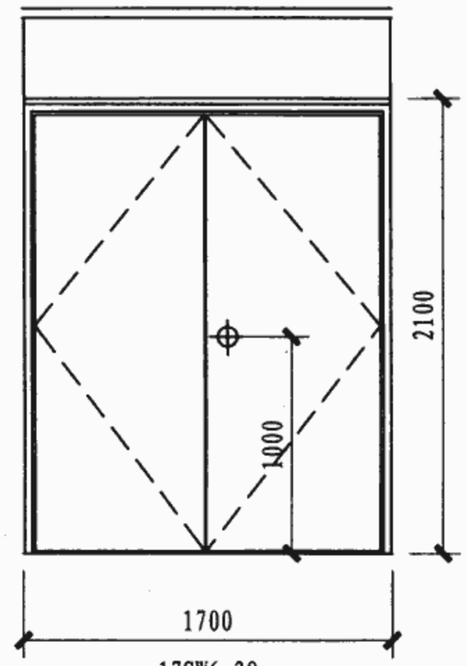

17SW6-29
17SW8-29

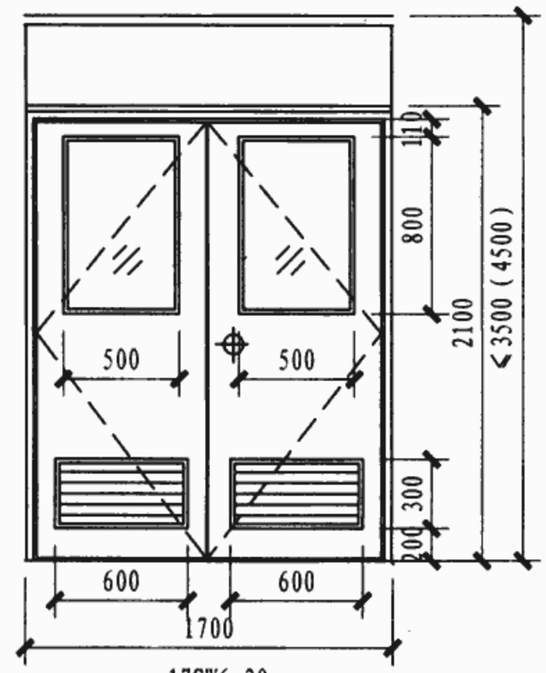

17SW6-30
17SW8-30

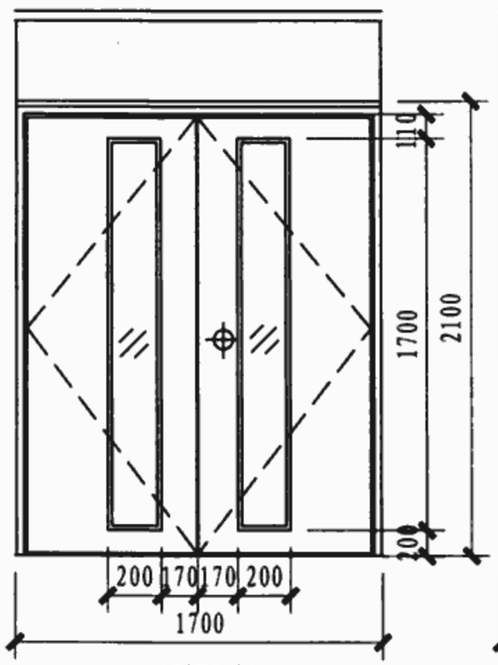

17SW6-31
17SW8-31

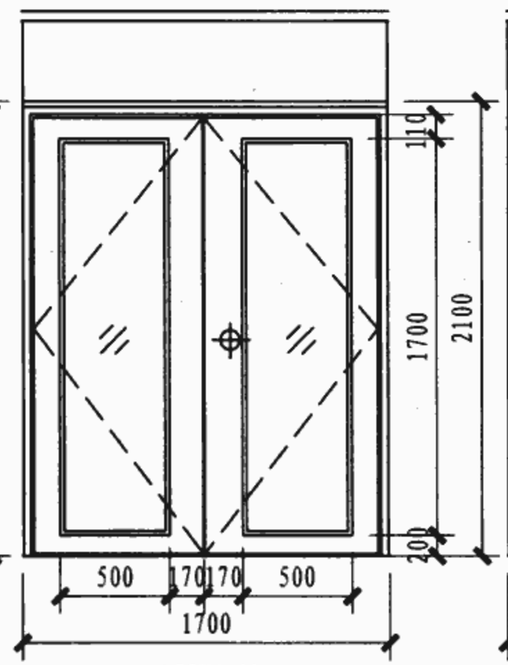

17SW6-32
17SW8-32

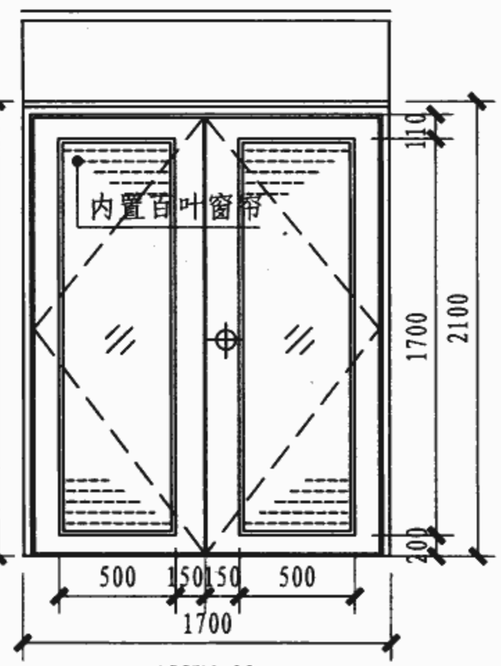

17SW6-33
17SW8-33

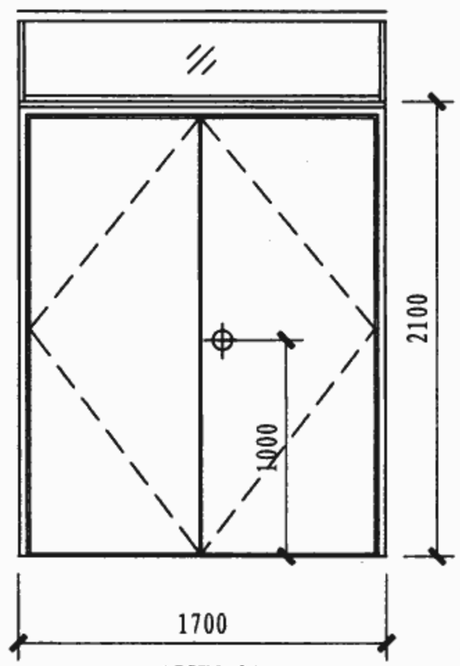

17SW6-34
17SW8-34

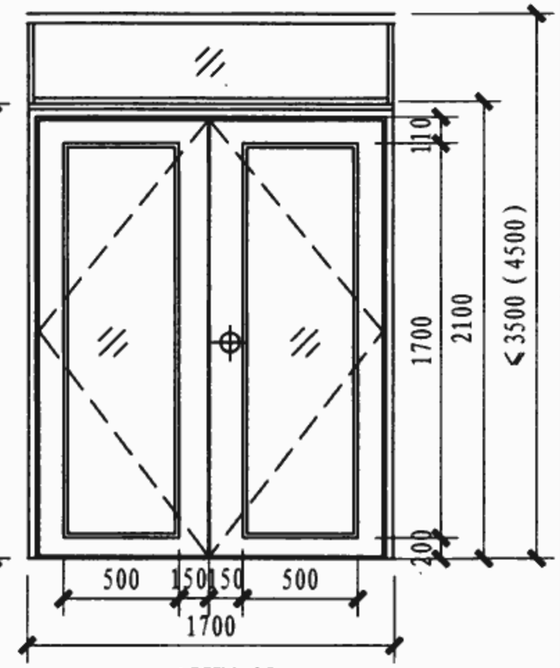

17SW6-35
17SW8-35

注：
1. SW6的隔断厚度为60，SW8的隔断厚度为80。根据设计要求安装防撞护板或防撞扶手。
2. 以上为基本样式，其他式样和尺寸的隔断需要同厂家协商后确认。
3. SW6未注基本样式的最大高度为3500。
4. SW8未注基本样式的最大高度可为4500。

SW型隔断选用表								图集号	06J902-1
审核	孙黎明	孙黎明	校对	胡姗	胡姗	设计	方贤胜	方贤胜	页	G32

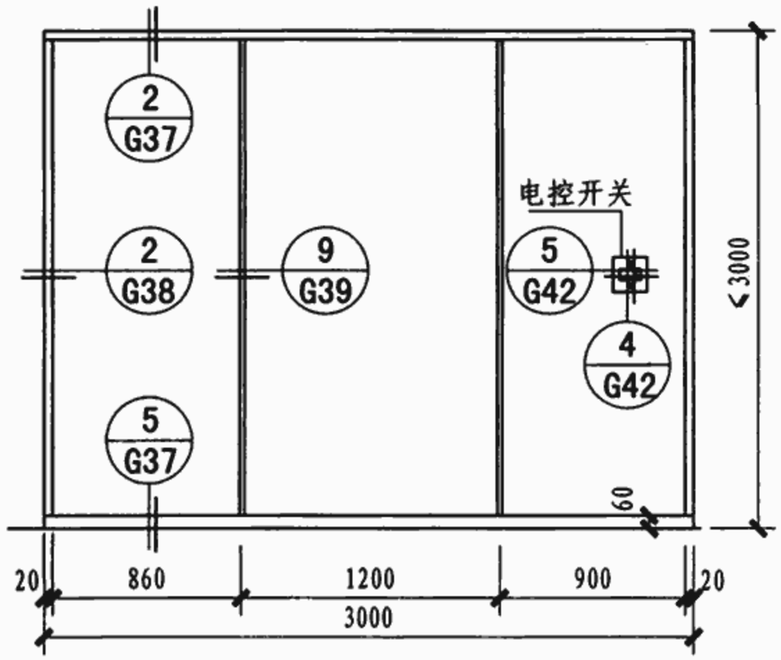

SW6-BG01
SW8-BG01

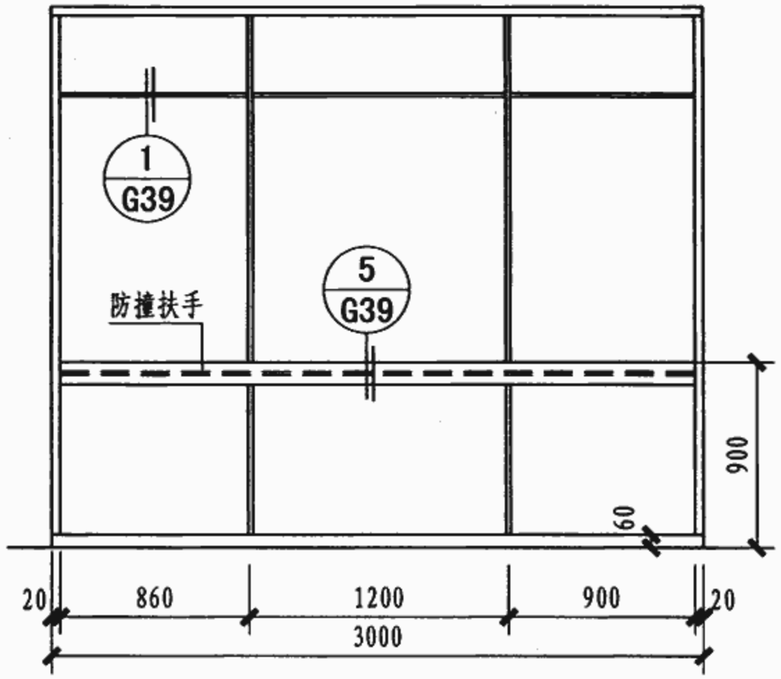

SW6-BG02
SW8-BG02

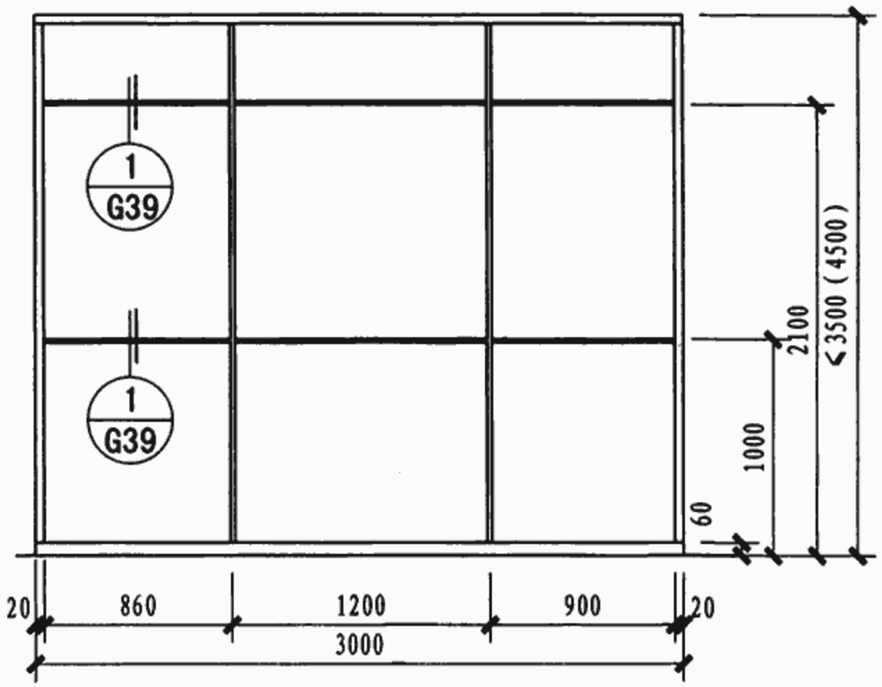

SW6-BG03
SW8-BG03

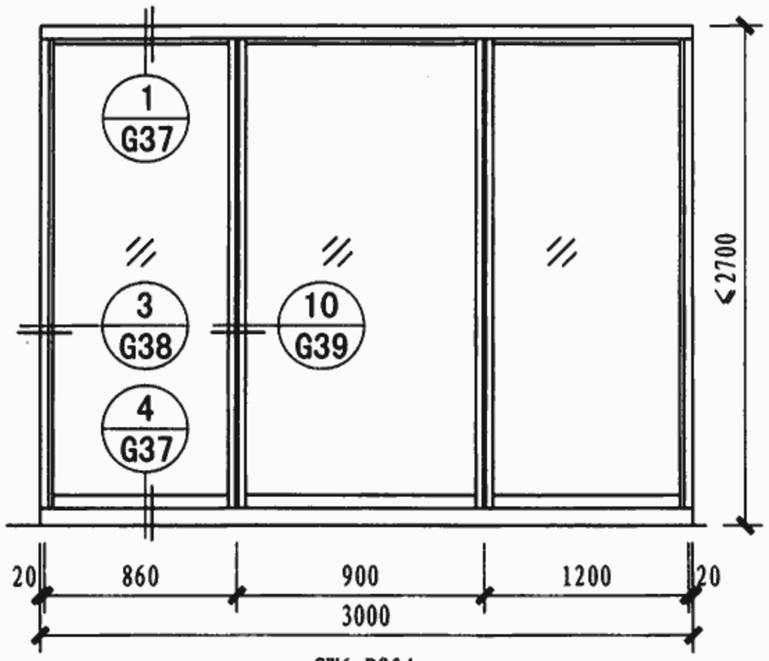

SW6-BG04
SW8-BG04

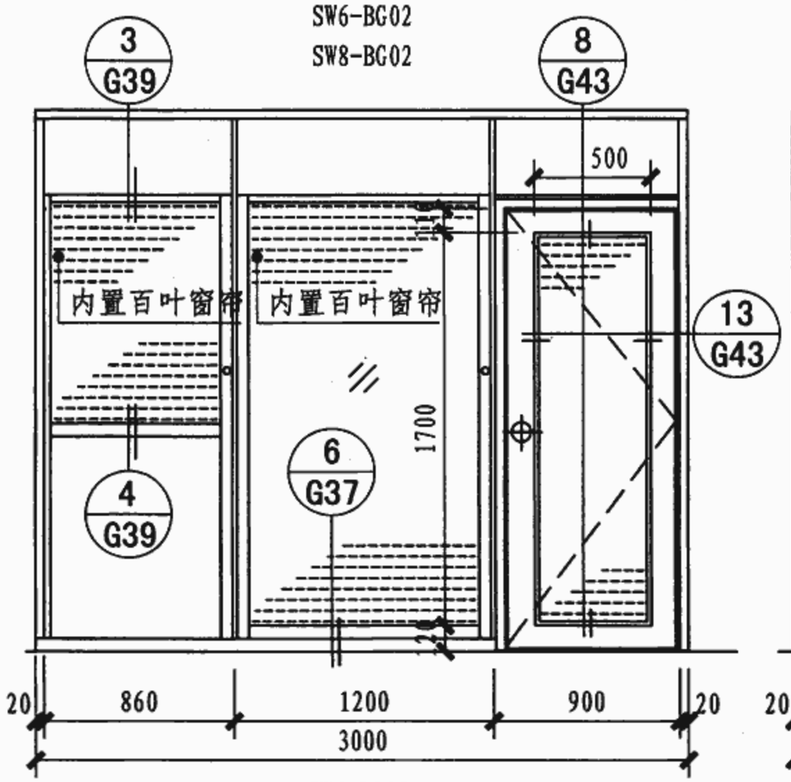

SW6-BG05
SW8-BG05

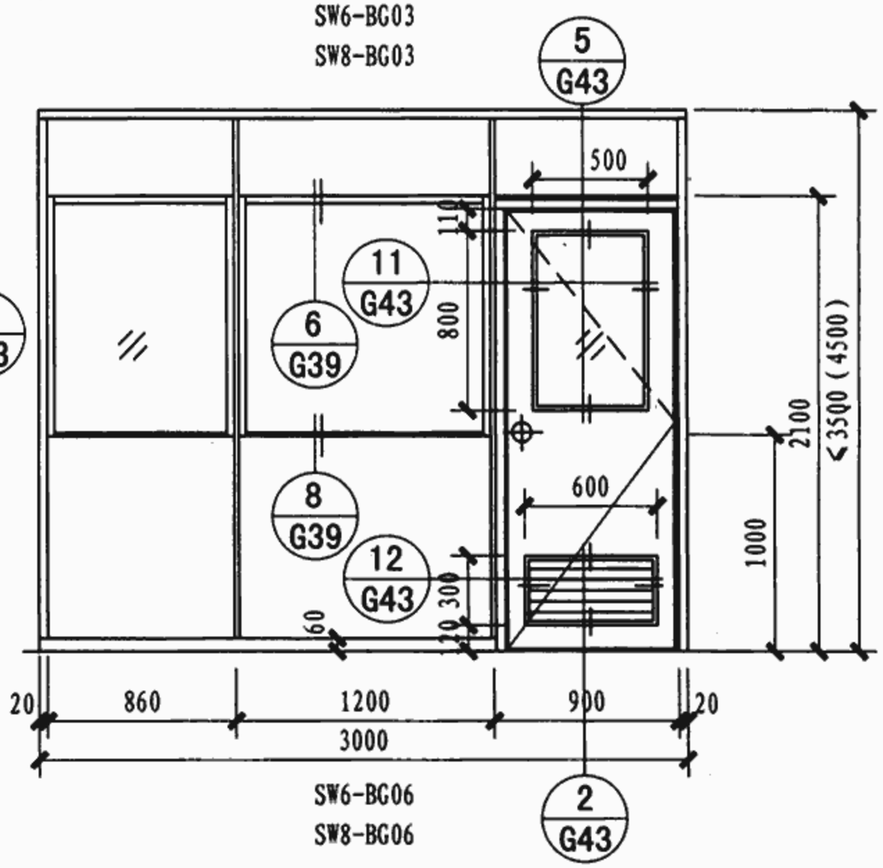

SW6-BG06
SW8-BG06

注：1. SW6的隔断厚度为60，SW8的隔断厚度为80。根据设计要求安装防撞护板或防撞扶手。
2. 以上组合亦可在普通病房等场所使用。
3. SW6未注组合式样的最大高度为3500。
4. SW8未注组合式样的最大高度为4500。

办公室、门诊室SW型隔断组合示例								图集号	06J902-1
审核	孙黎明	孙黎明	校对	胡姗	胡姗	设计	方贤胜	方贤胜	页	G33

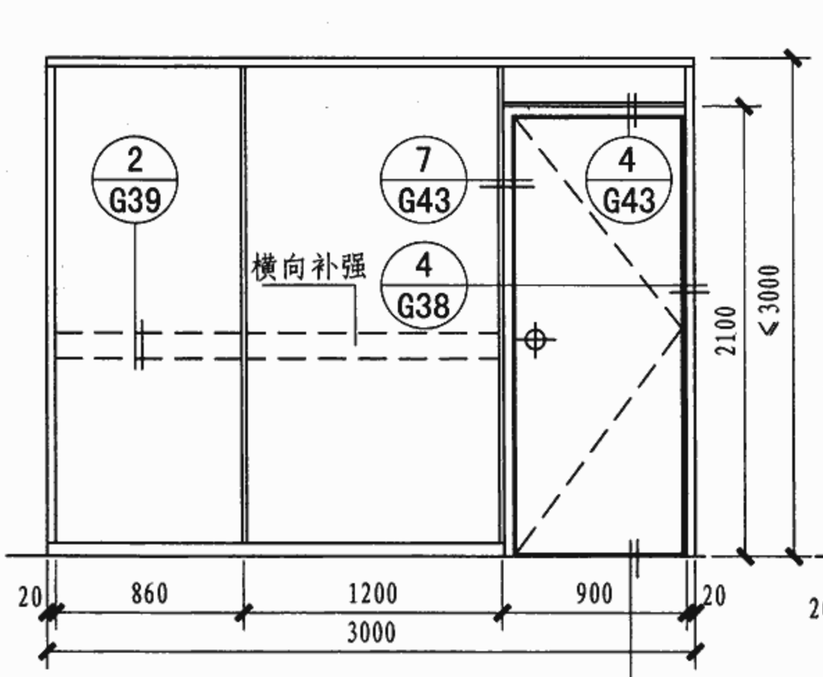

SW6-BG07
SW8-BG07

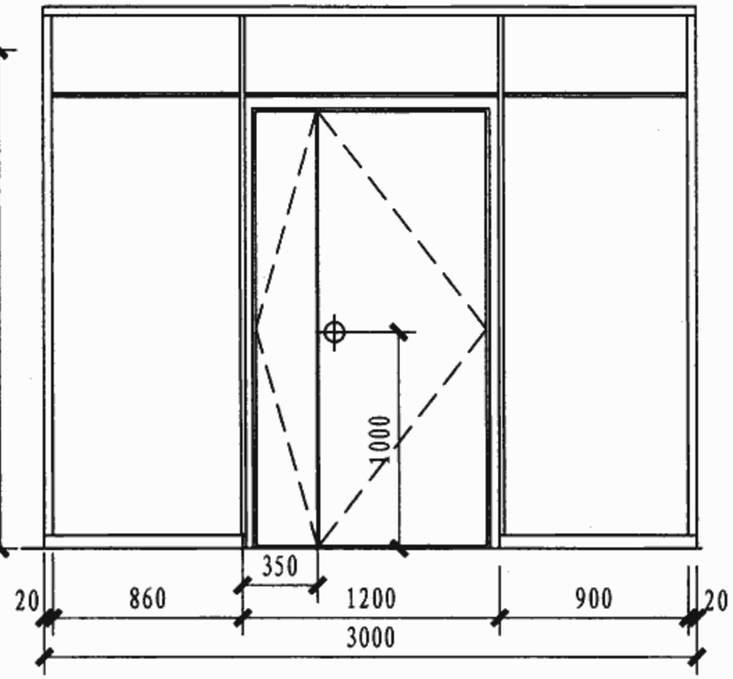

SW6-BG08
SW8-BG08

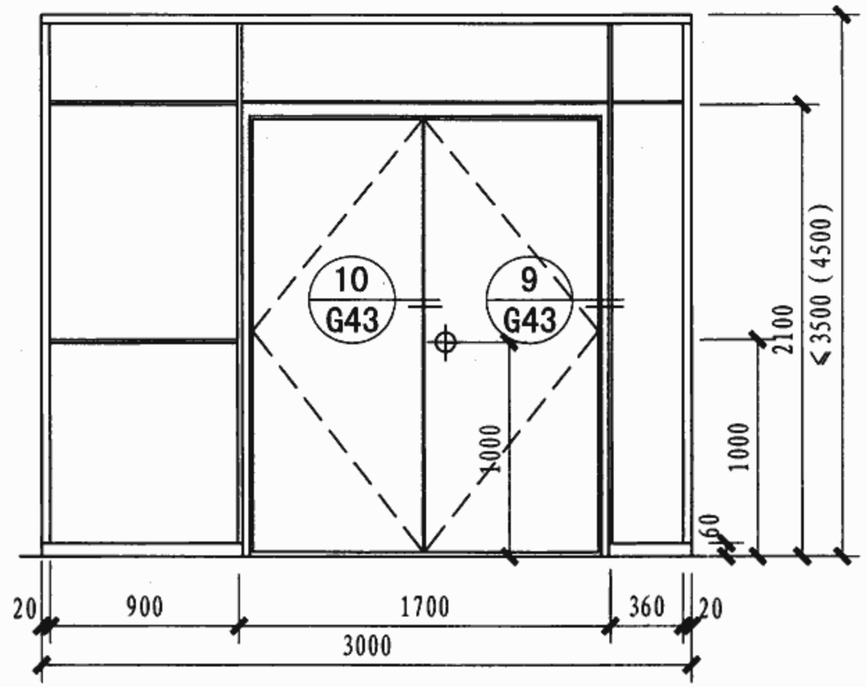

SW6-BG09
SW8-BG09

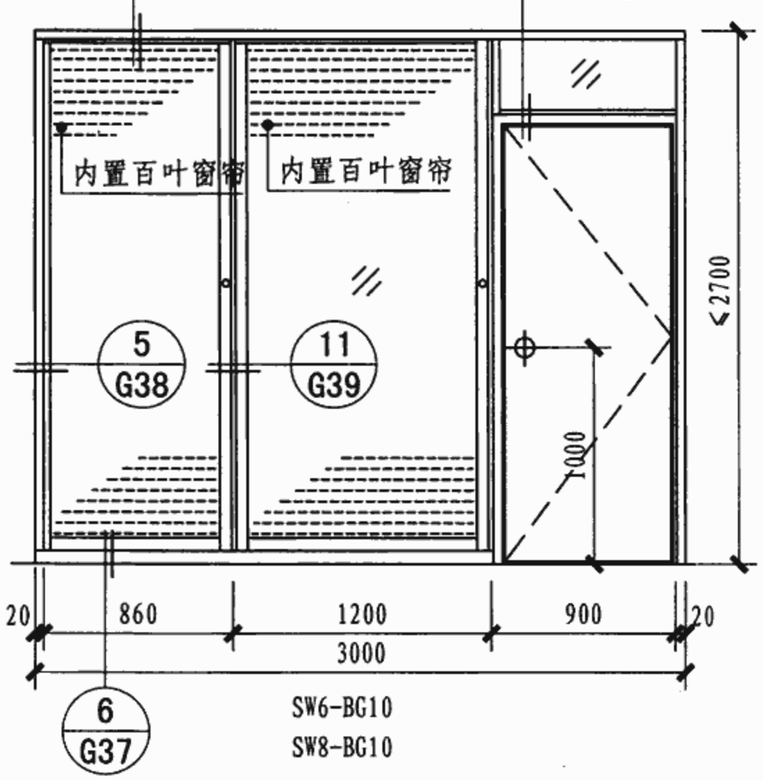

SW6-BG10
SW8-BG10

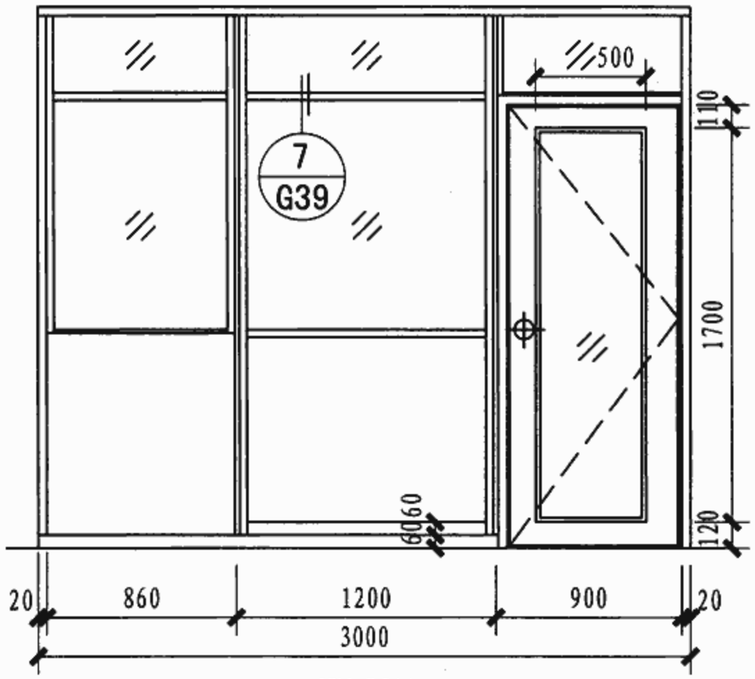

SW6-BG11
SW8-BG11

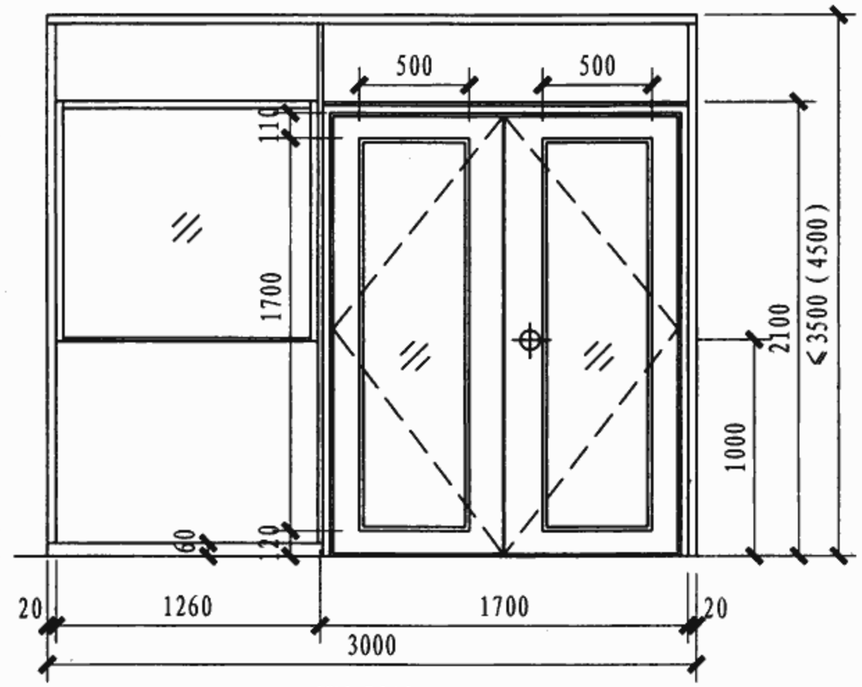

SW6-BG12
SW8-BG12

注：
1. SW6的隔断厚度为60，SW8的隔断厚度为80。根据设计要求安装防撞护板或防撞扶手。
2. 以上组合亦可在普通病房等场所使用。
3. SW6未注组合式样的最大高度为3500。
4. SW8未注组合式样的最大高度为4500。

办公室、门诊室SW型隔断组合示例									图集号	06J902-1
审核	孙黎明	孙黎明	校对	胡姗	胡姗	设计	方贤胜	方贤胜	页	G34

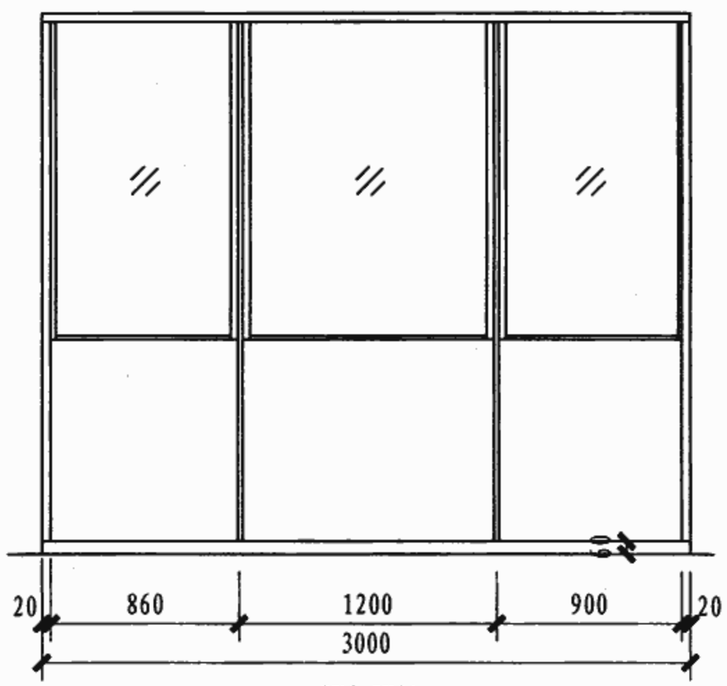

SW6-JH01
SW8-JH01

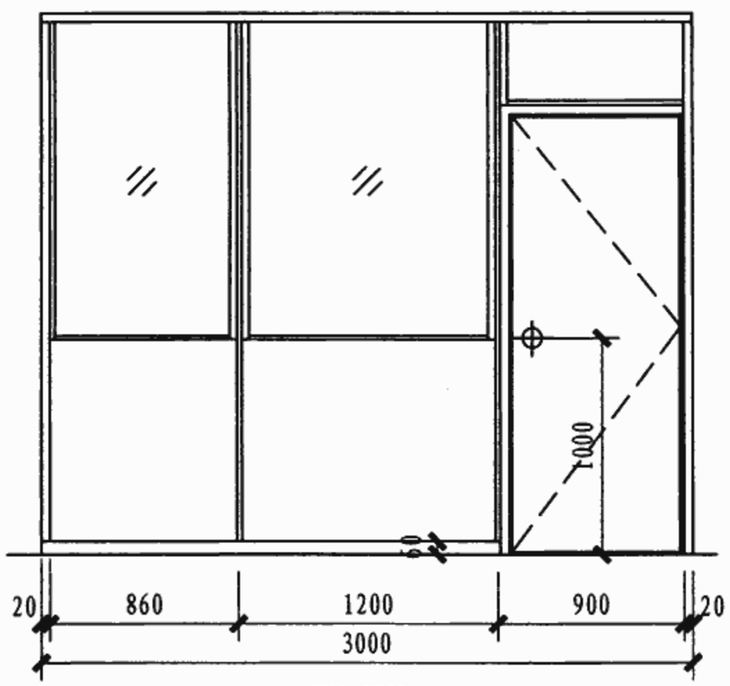

SW6-JH02
SW8-JH02

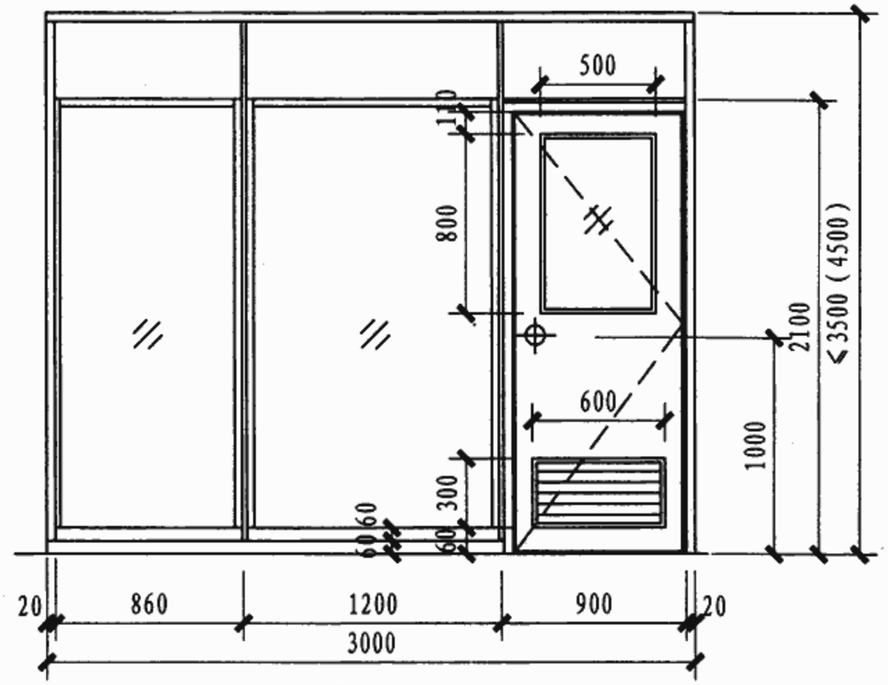

SW6-JH03
SW8-JH03

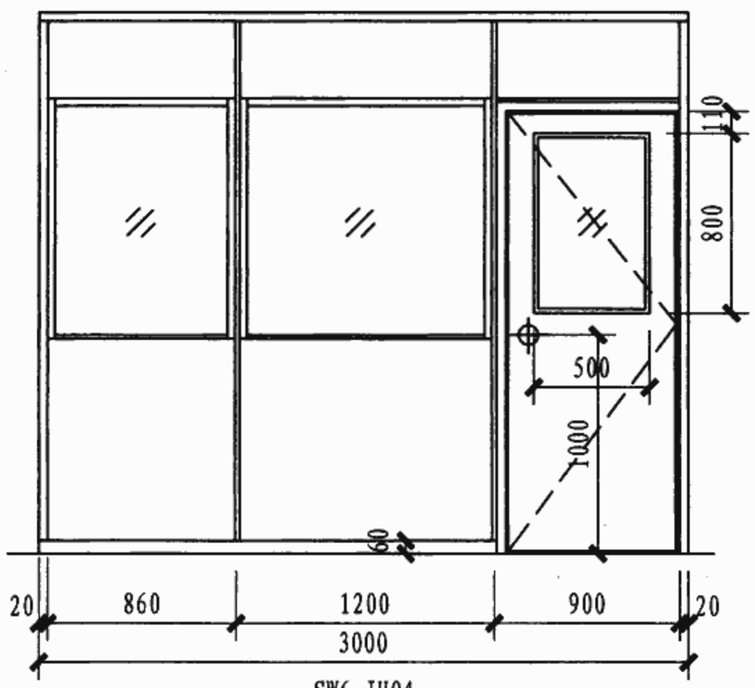

SW6-JH04
SW8-JH04

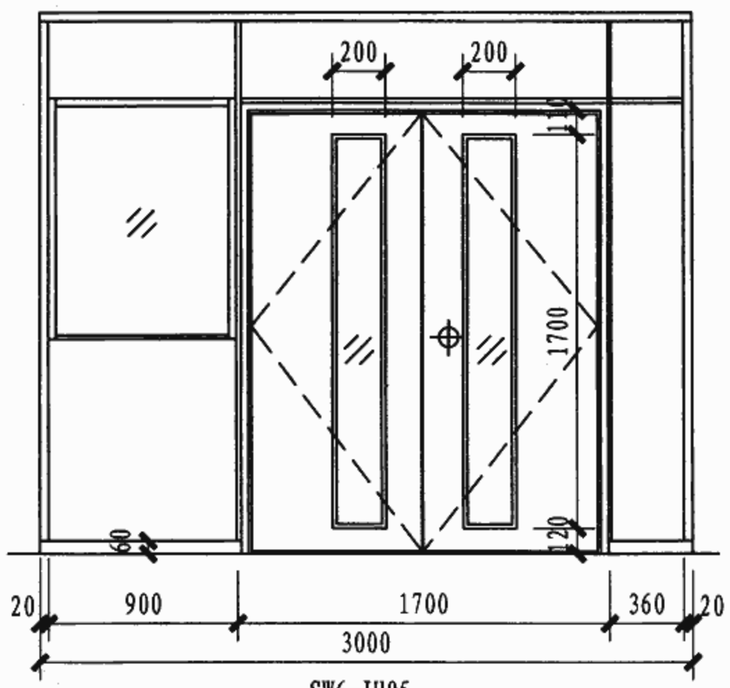

SW6-JH05
SW8-JH05

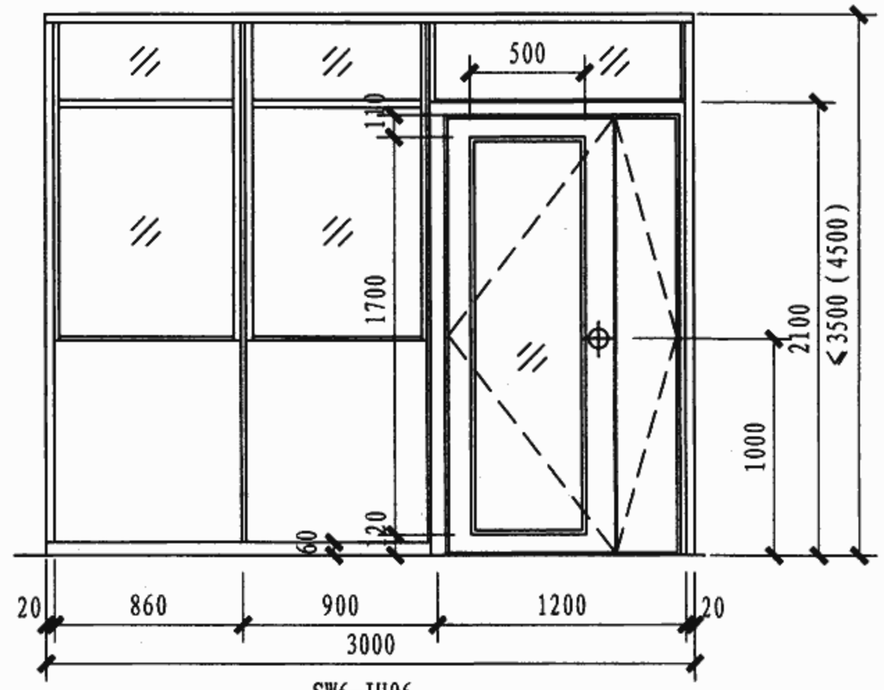

SW6-JH06
SW8-JH06

注：
1. SW6的隔断厚度为60，SW8的隔断厚度为80。根据设计要求安装防撞护板或防撞扶手。
2. 以上组合亦可在儿科病房等场所使用。
3. SW6未注组合式样的最大高度为3500。
4. SW8未注组合式样的最大高度为4500。

监护病房SW型隔断组合示例								图集号	06J902-1
审核	孙黎明	孙黎明	校对	胡姗	胡姗	设计	方贤胜	方贤胜	页	G35

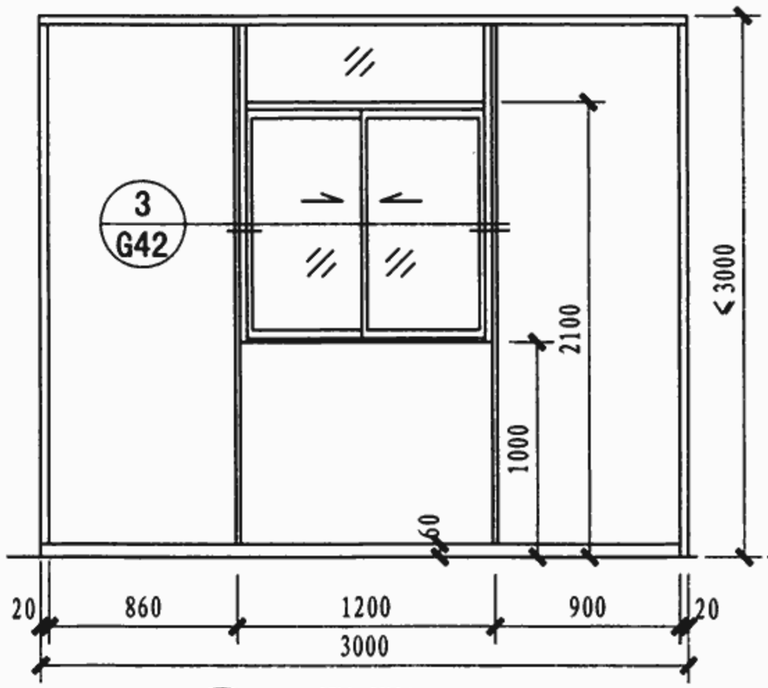

SW6-GH01
SW8-GH01

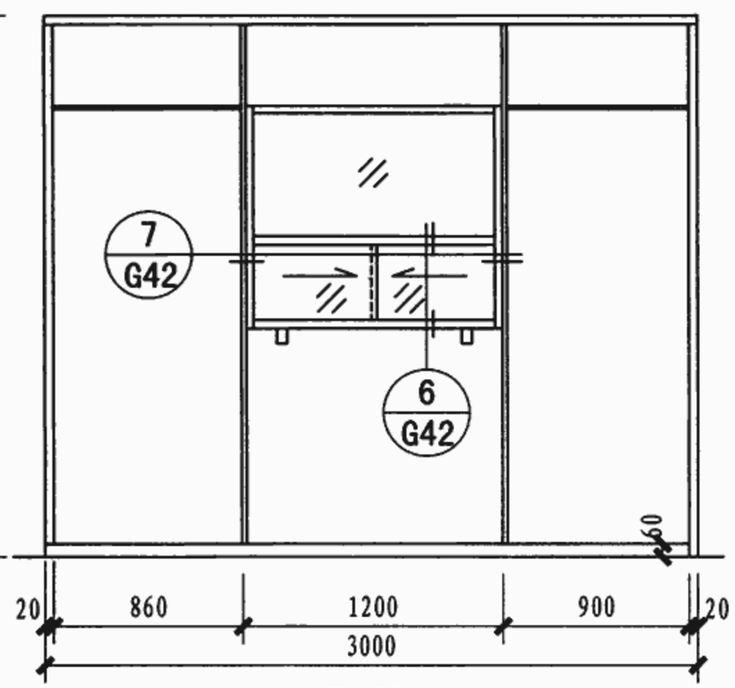

SW6-GH02
SW8-GH02

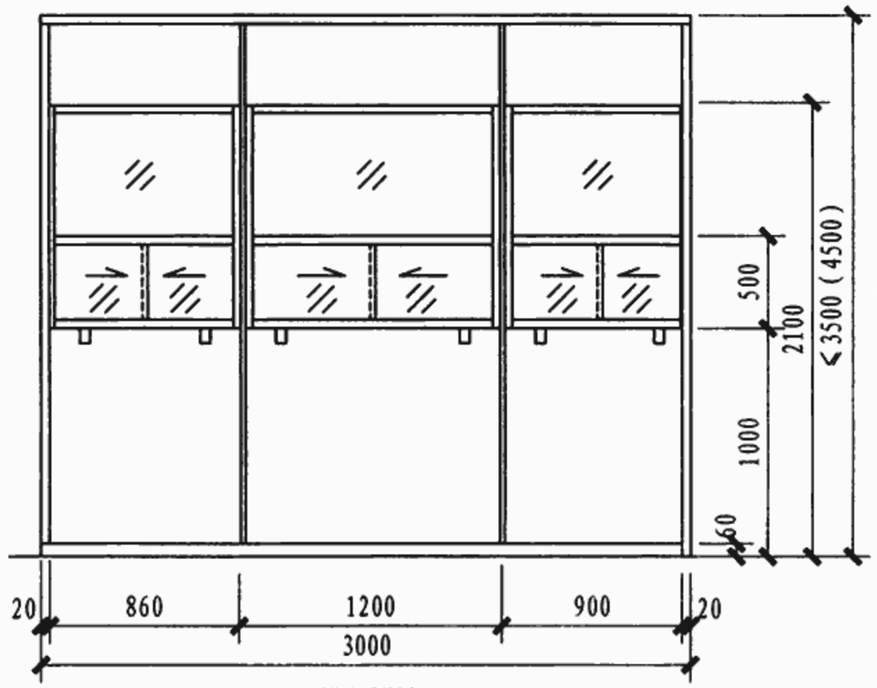

SW6-GH03
SW8-GH03

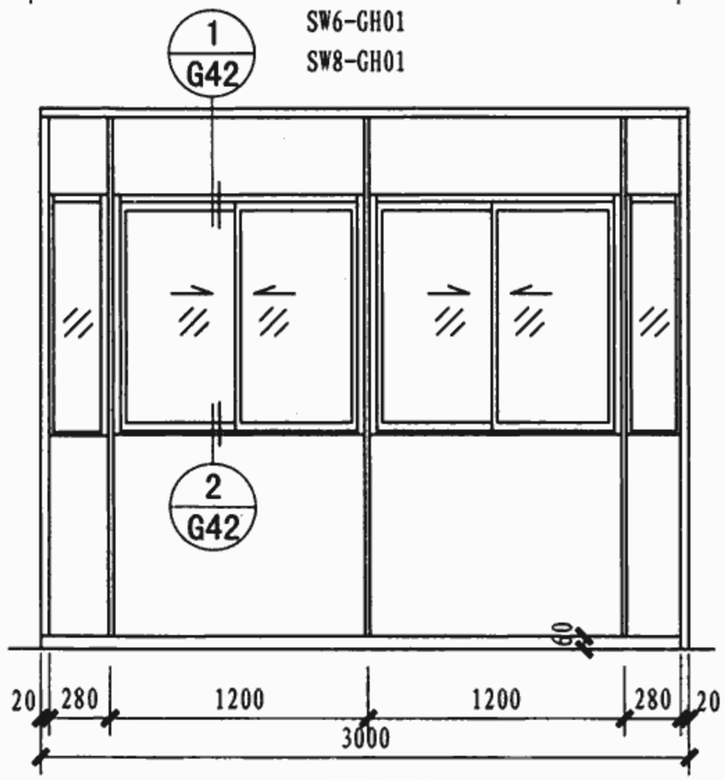

SW6-GH04
SW8-GH04

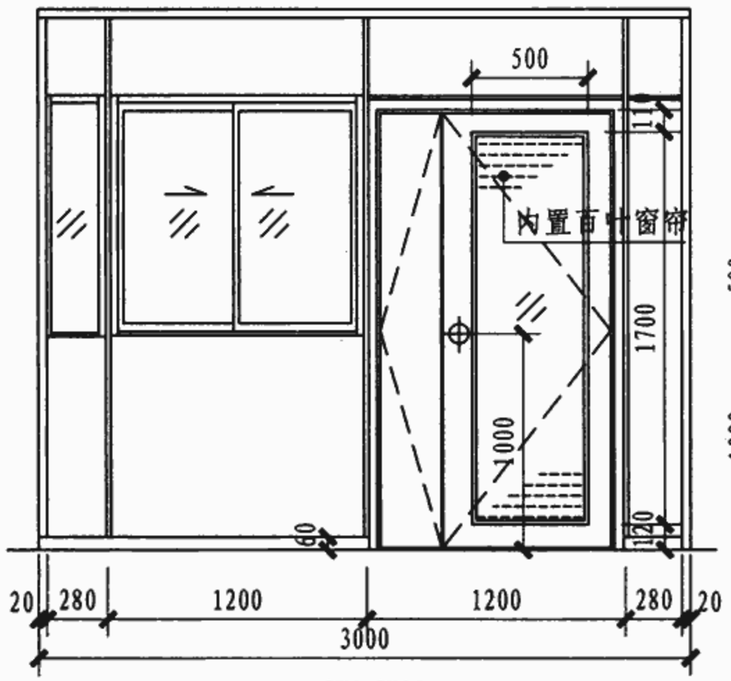

SW6-GH05
SW8-GH05

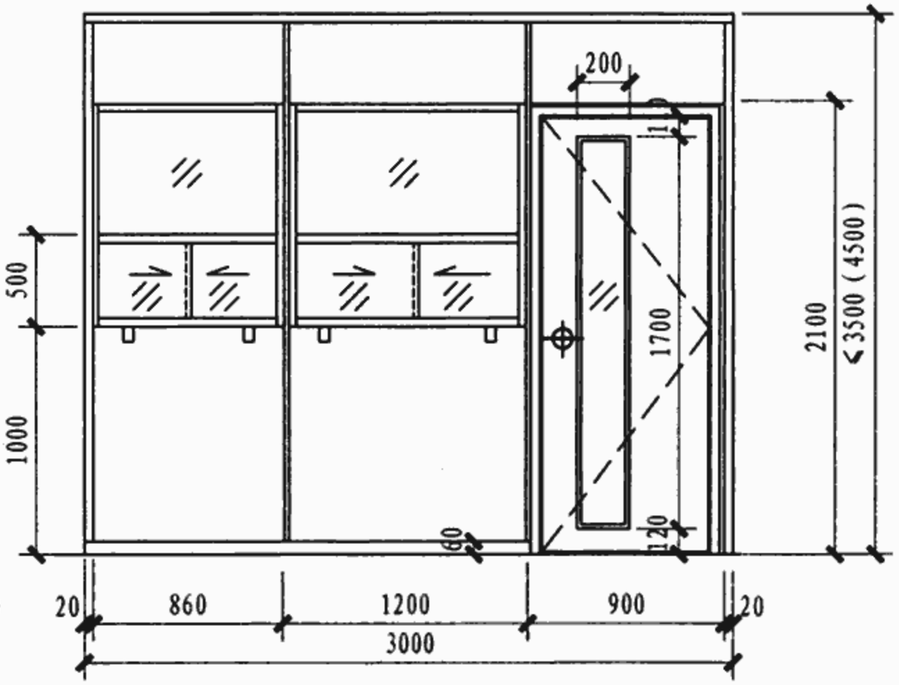

SW6-GH06
SW8-GH06

注：
1. SW6的隔断厚度为60，SW8的隔断厚度为80。根据设计要求安装防撞护板或防撞扶手。
2. 以上组合亦可在化验室、去药室、注射室等场所使用。
3. SW6未注组合式样的最大高度为3500。
4. SW8未注组合式样的最大高度为4500。

挂号室SW型隔断组合示例								图集号	06J902-1
审核	孙黎明	孙黎明	校对	胡嫦	胡嫦	设计	方贤胜	方贤胜	页	G36

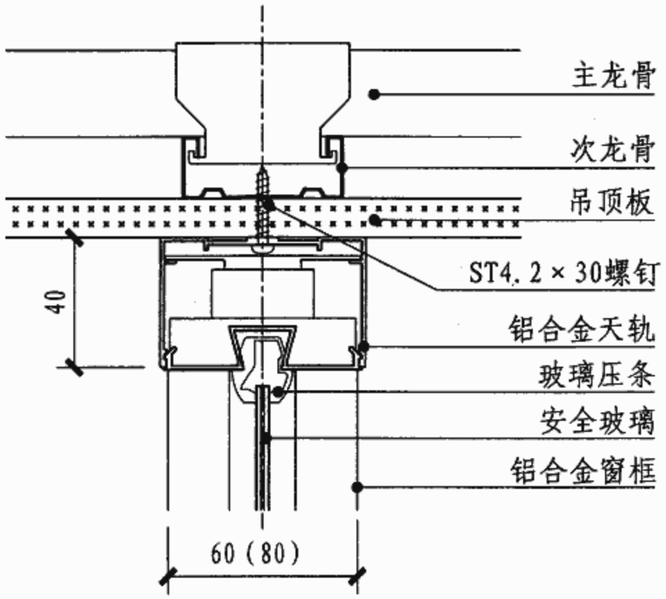

1 与吊板连接

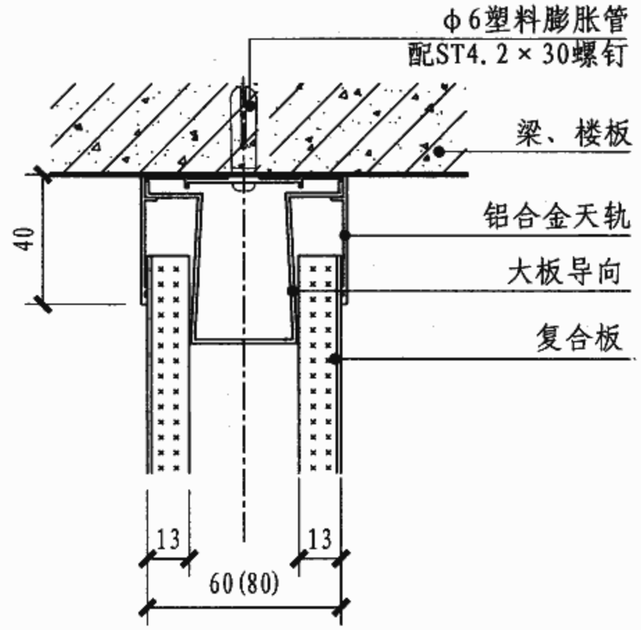

2 与结构层连接

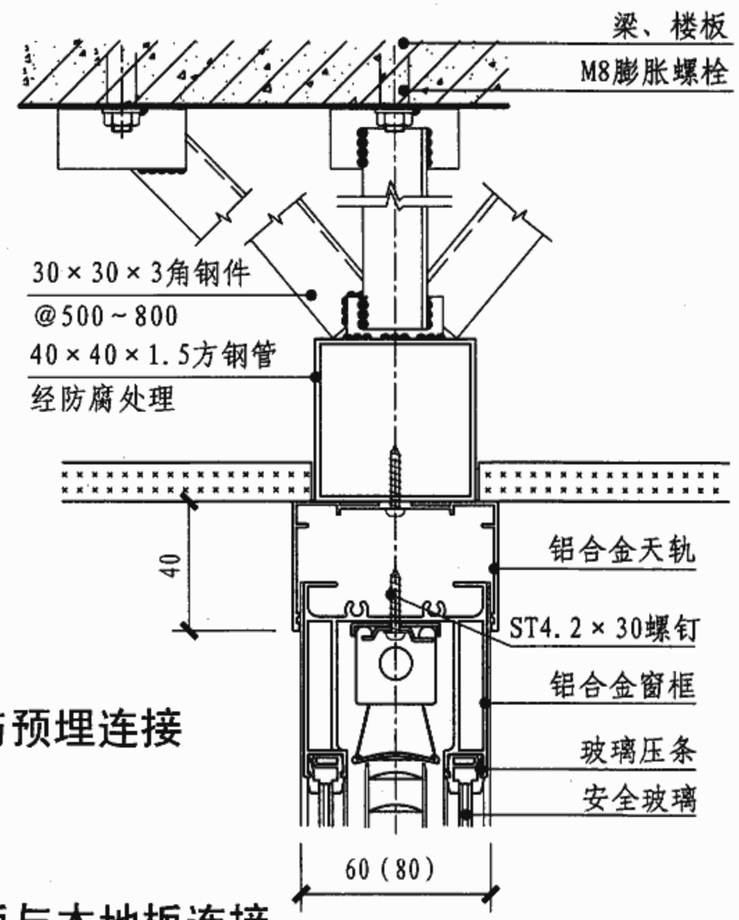

3 与预埋连接

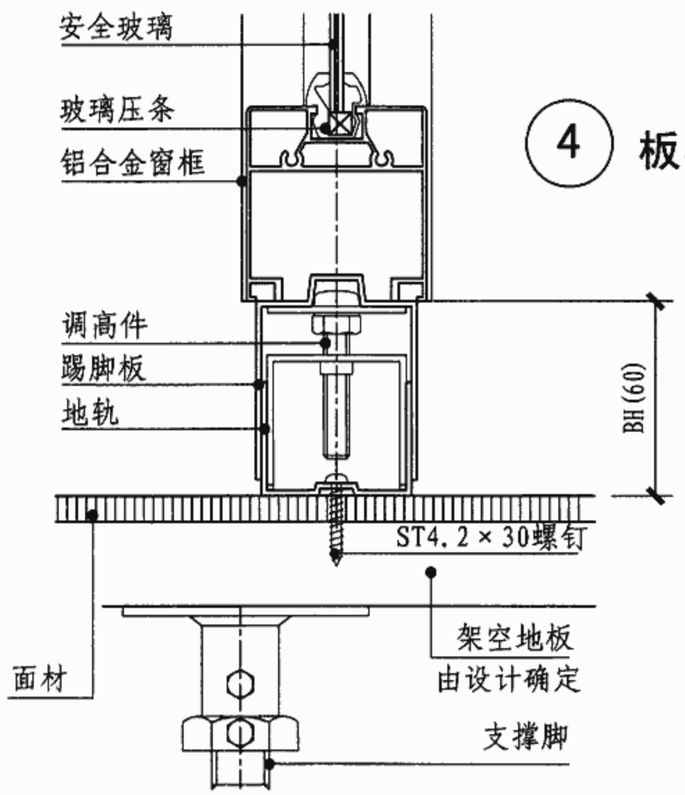

4 板与架空地板连接

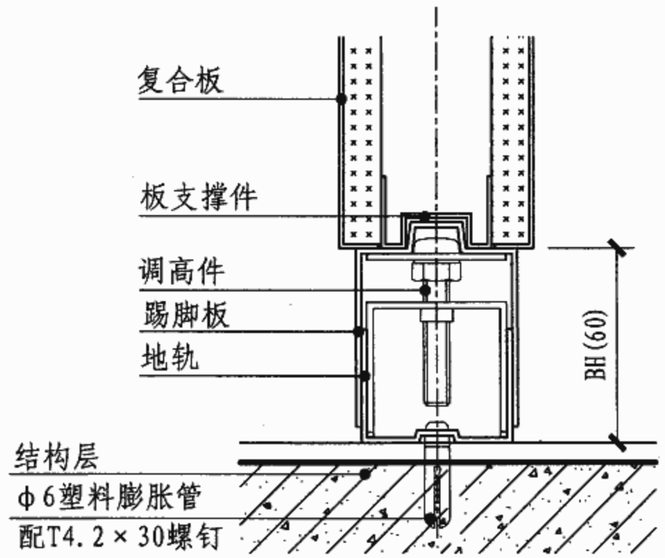

5 与楼地板连接

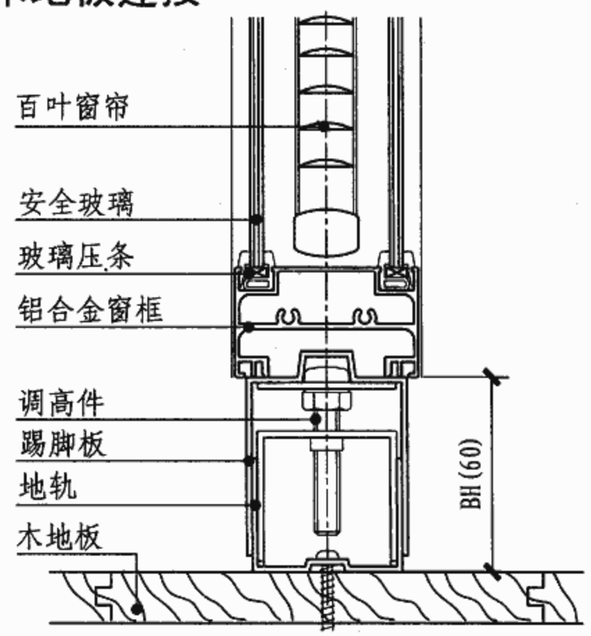

6 板与木地板连接

注：1. BH指踢脚线的高度。

2. 复合板为钢板和12石膏板粘接而成的制品。

SW型隔断节点详图									图集号	06J902-1
审核	孙黎明	孙黎明	校对	胡姗	胡姗	设计	方贤胜	方贤胜	页	G37

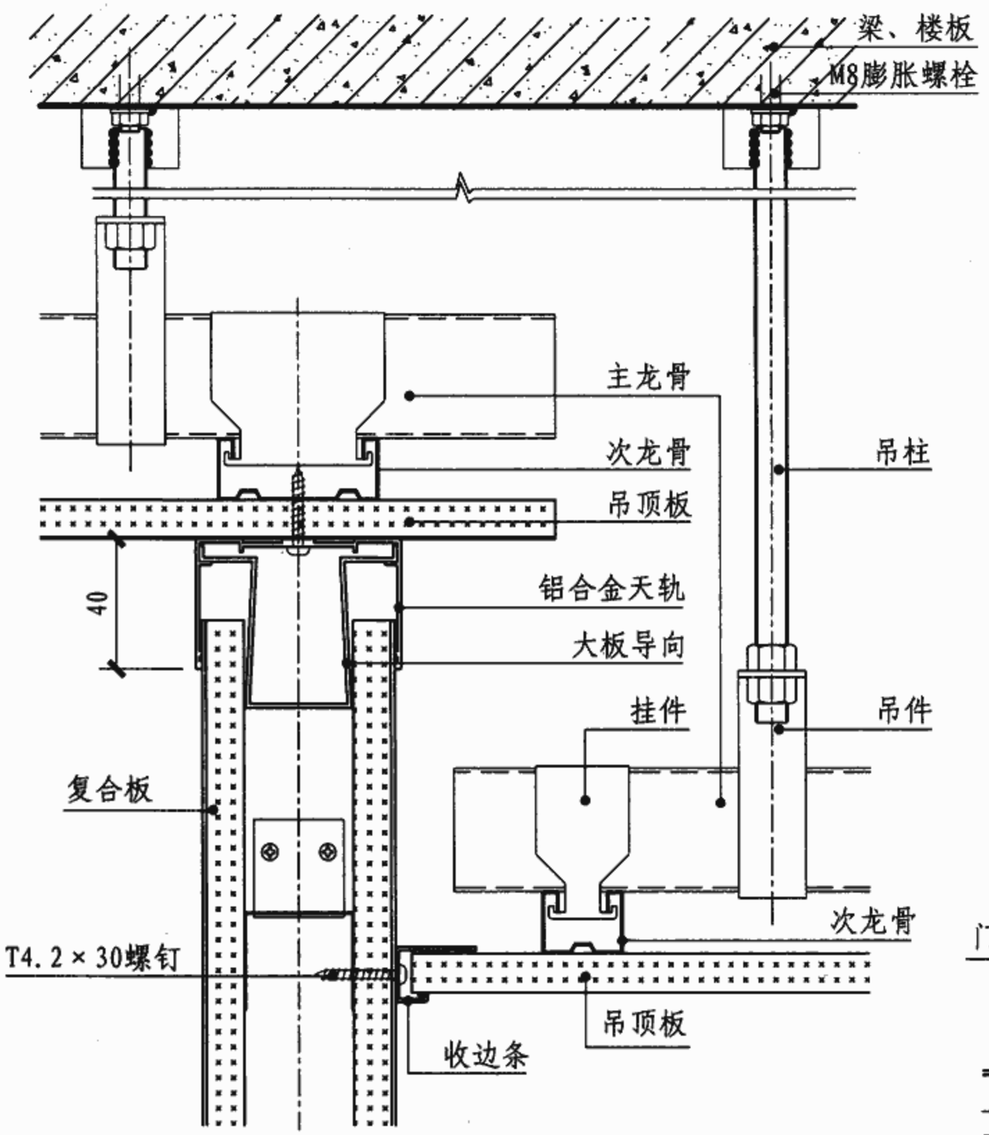

1 与不同高度吊顶连接

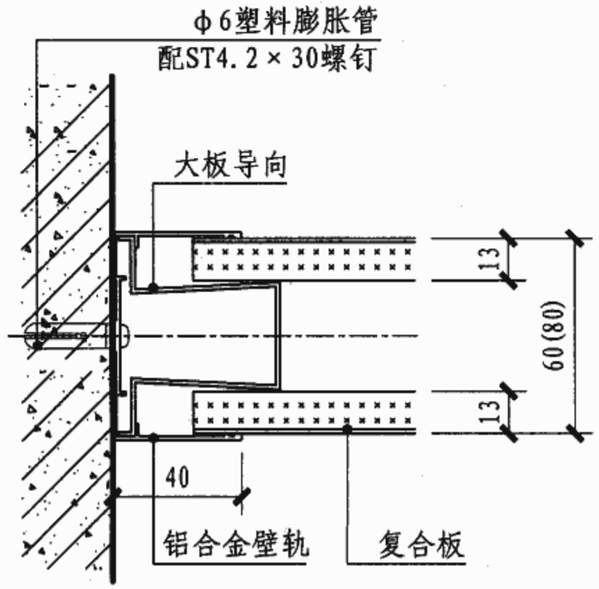

2 与结构层连接

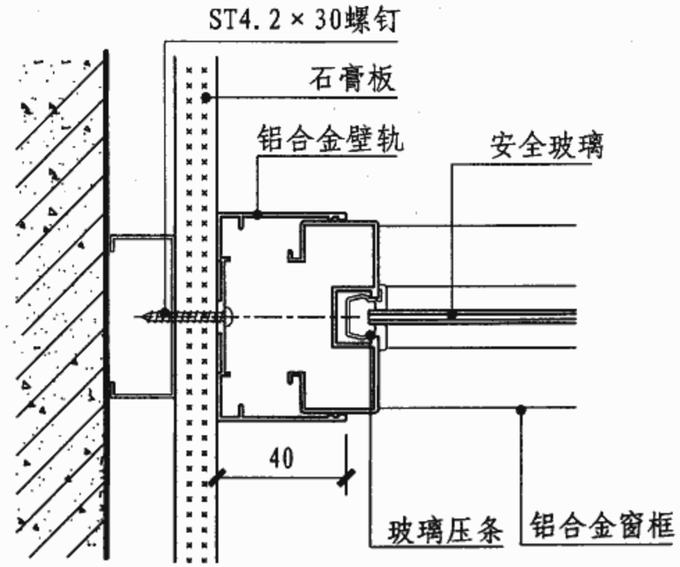

3 与石膏板贴面墙连接

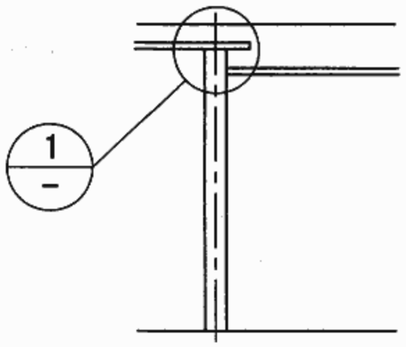

不同高度吊顶示意图

注：复合板为钢板和12石膏板组合而成。

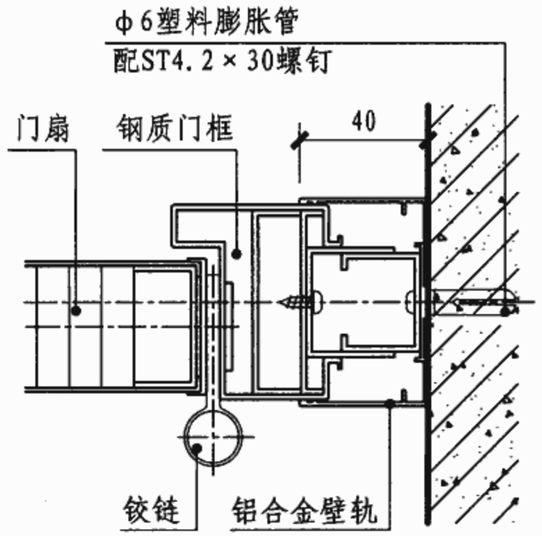

4 门框与结构层连接

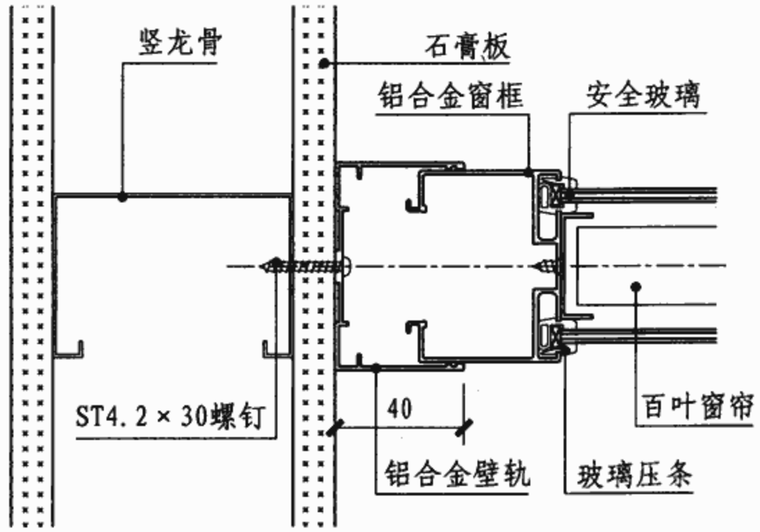

5 与轻钢内隔墙连接

SW型隔断节点详图									图集号	06J902-1
审核	孙黎明	孙黎明	校对	胡姗	胡姗	设计	方贤胜	方贤胜	页	G38

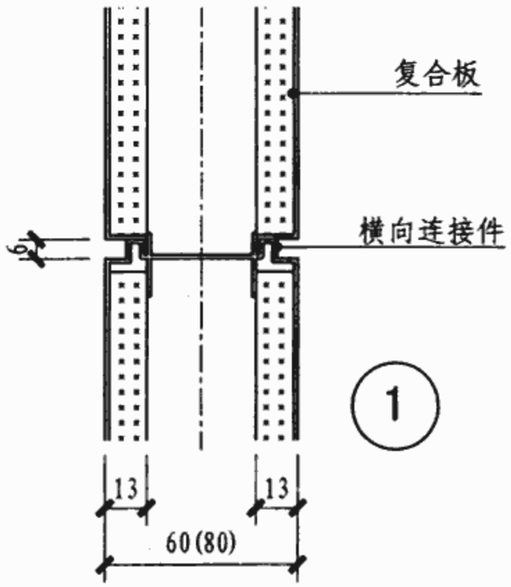

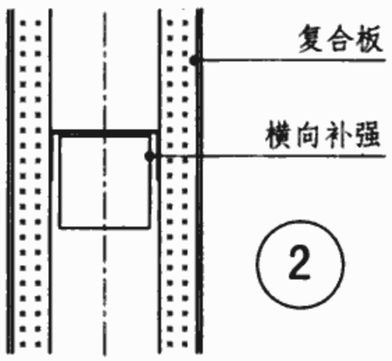

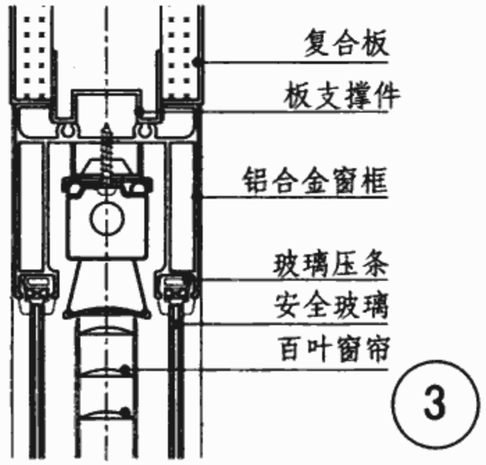

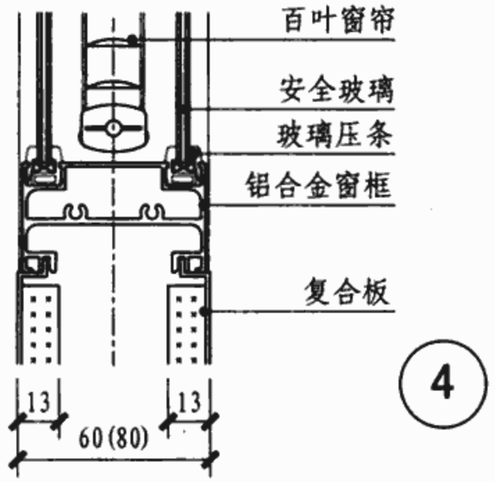

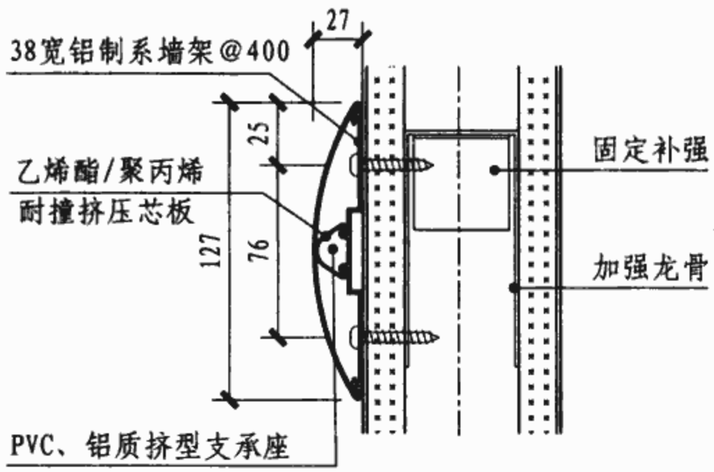

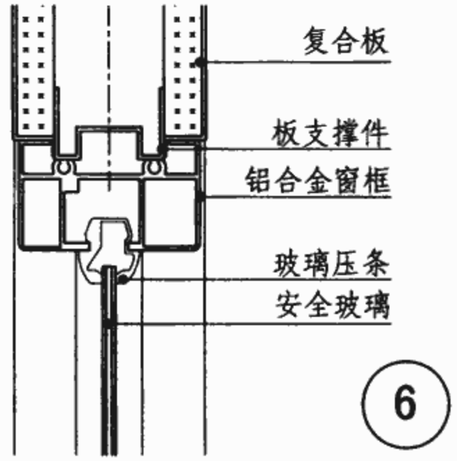

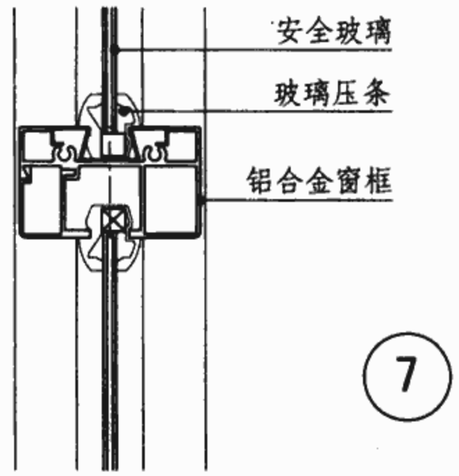

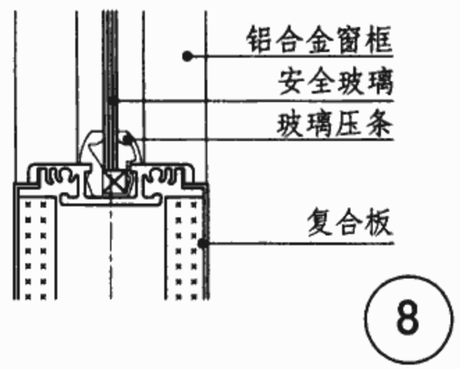

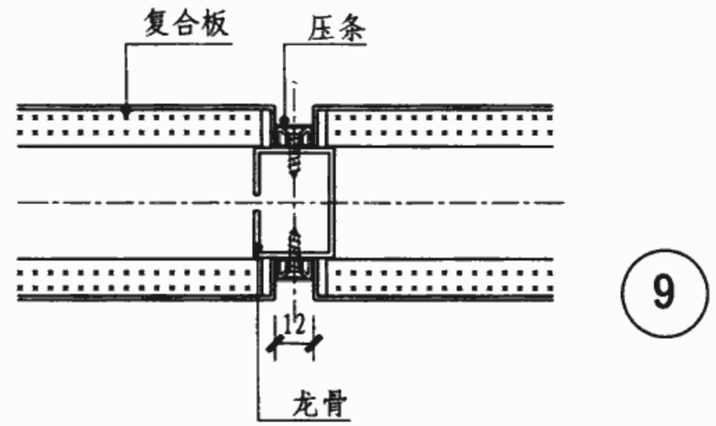

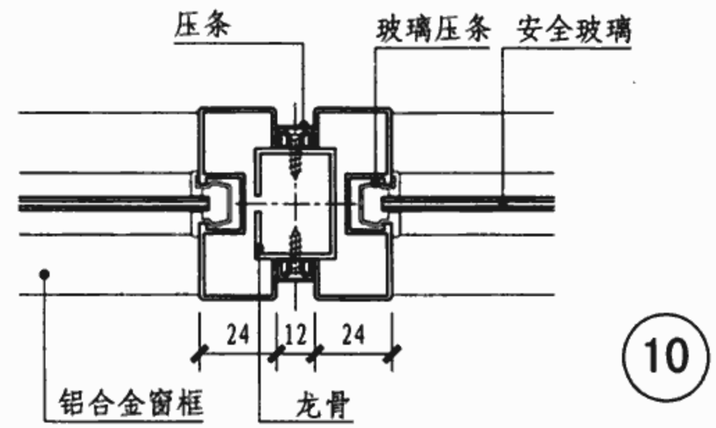

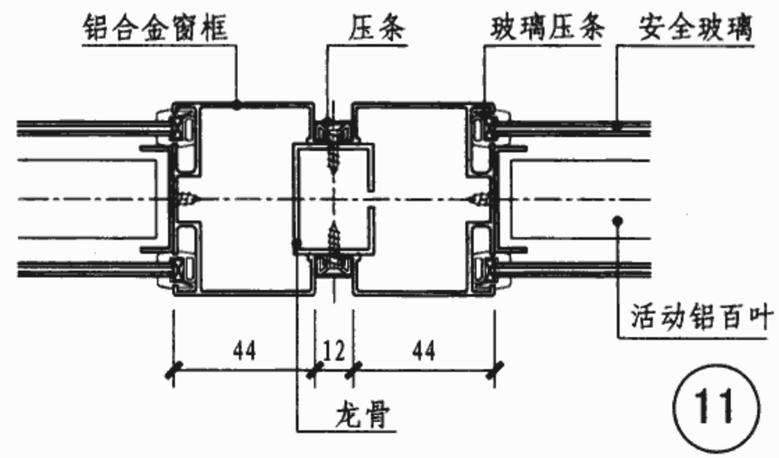

与防撞护板连接

注：1. 复合板为钢板和12石膏板组合而成。
2. 防撞护板或防撞扶手由设计确定，安装时需增加内衬龙骨加强。

SW型隔断节点详图									图集号	06J902-1
审核	孙黎明	孙黎明	校对	胡姗	胡姗	设计	方贤胜	方贤胜	页	G39

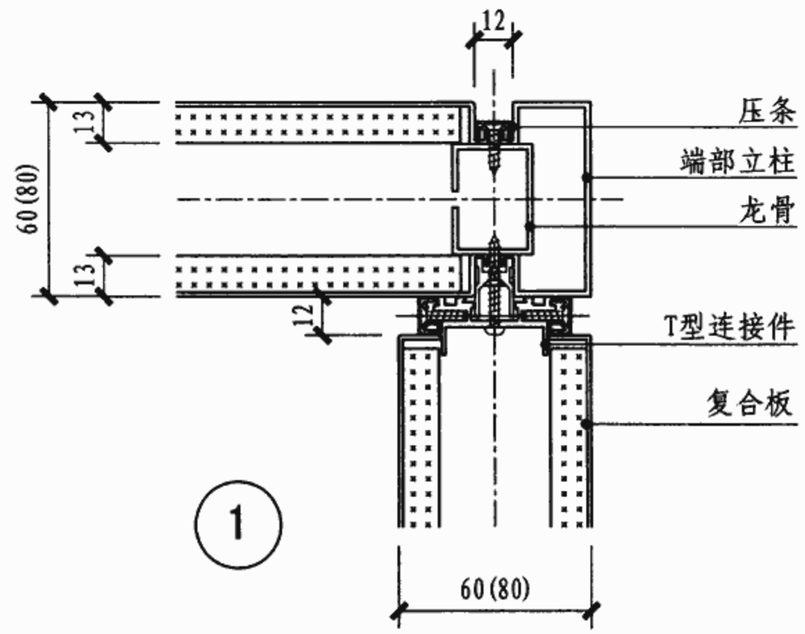

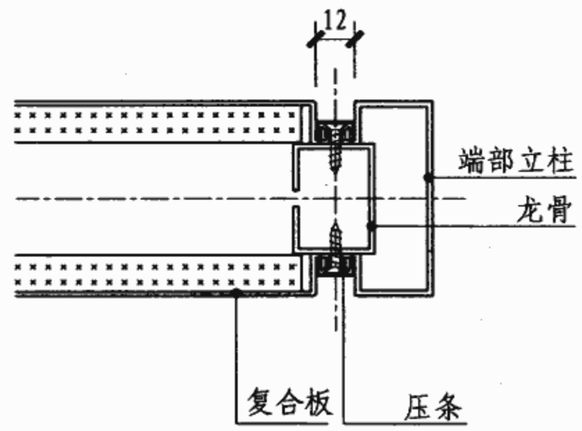

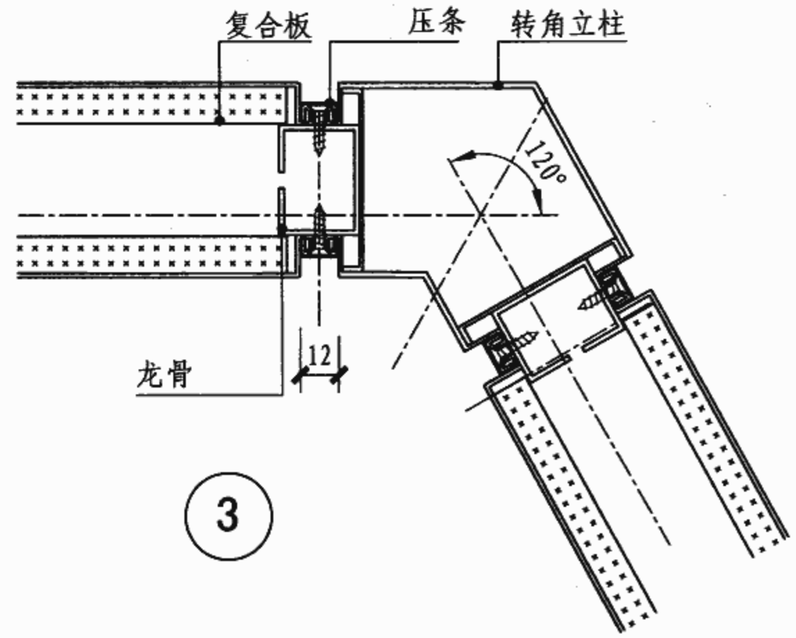

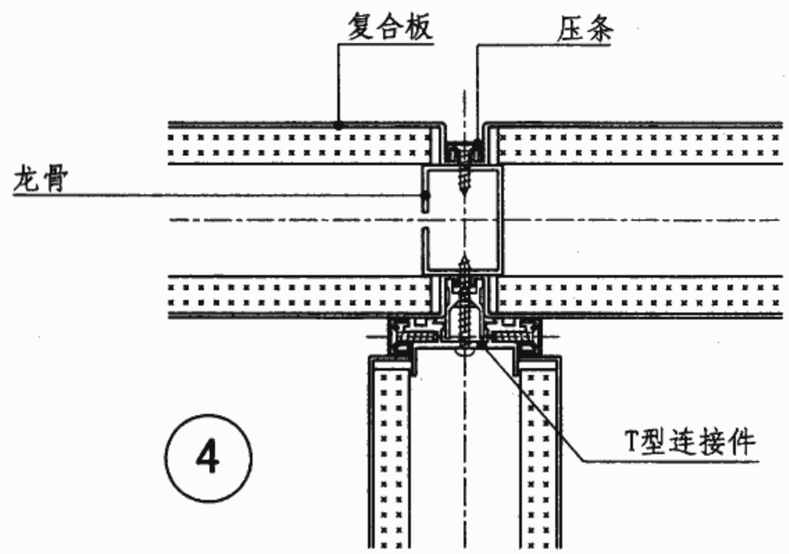

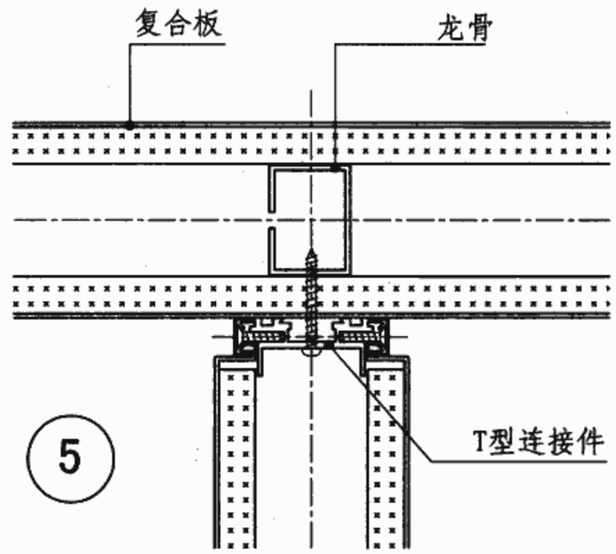

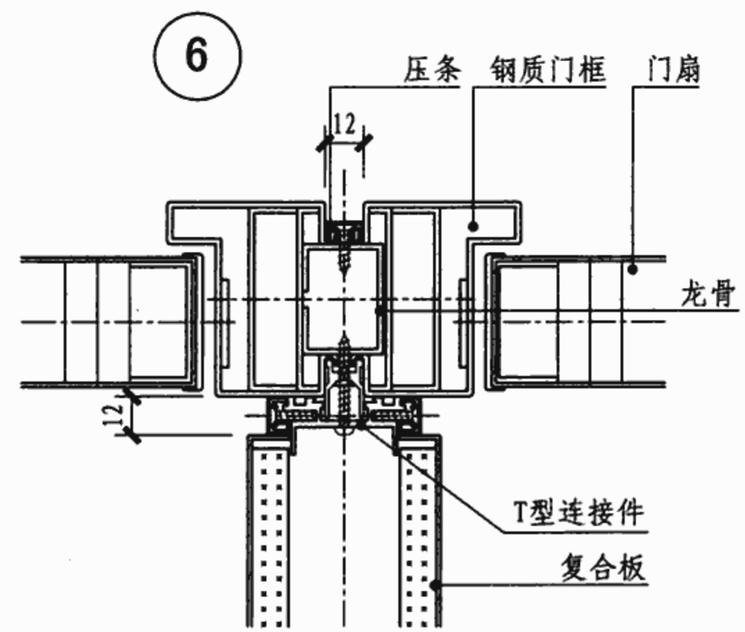

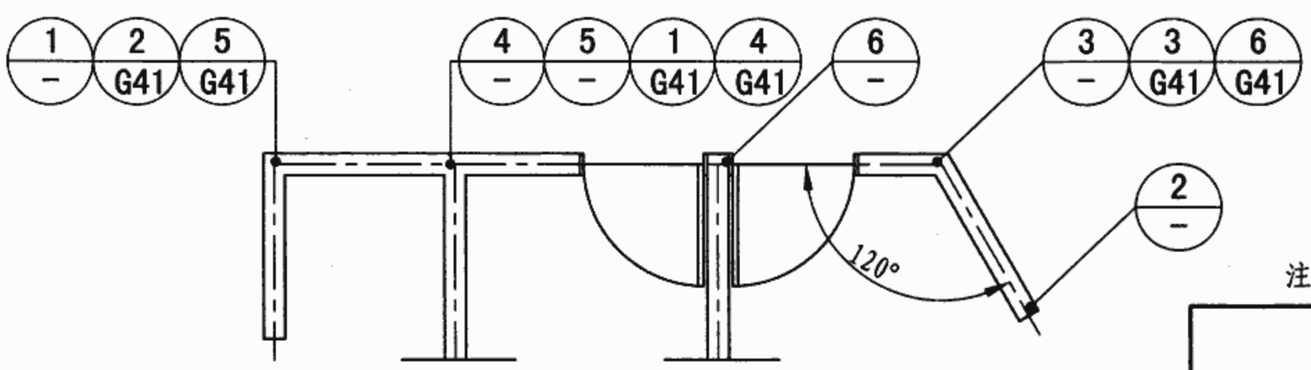

内节点索引

注：复合板为钢板和12石膏板组合而成。

SW型隔断节点详图								图集号	06J902-1
审核	孙黎明	孙黎明	校对	胡姗	胡姗	设计	方贤胜	方贤胜	页	G40

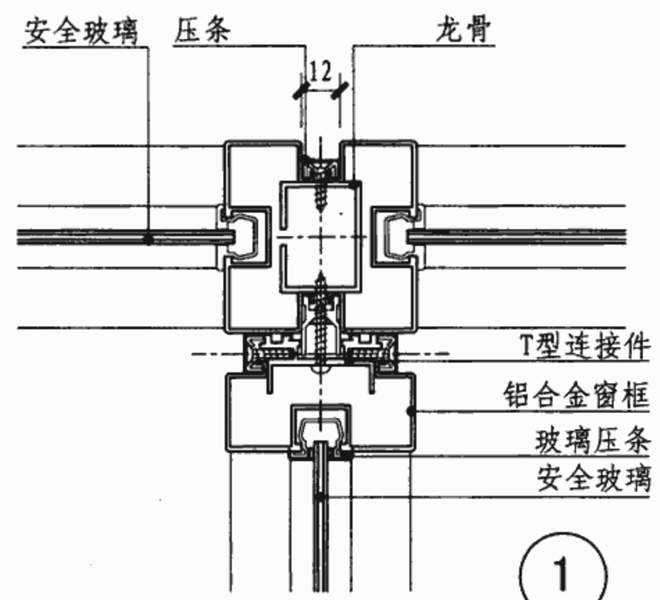

1

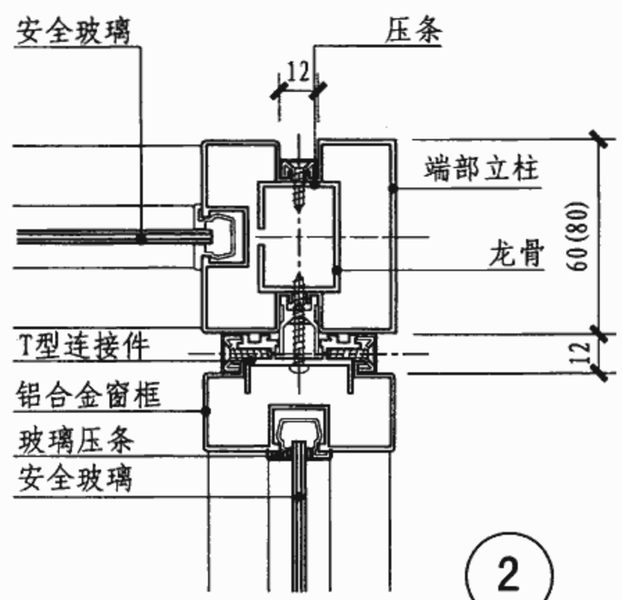

2

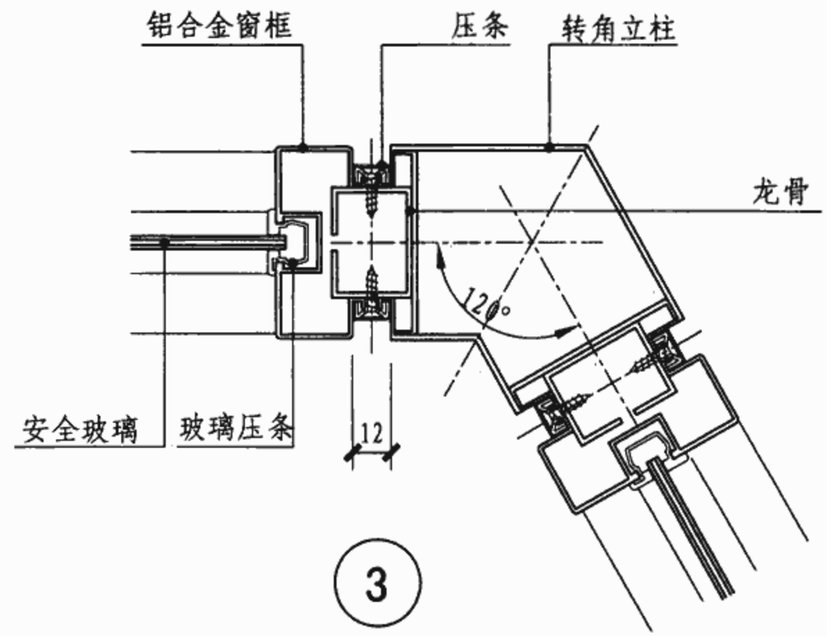

3

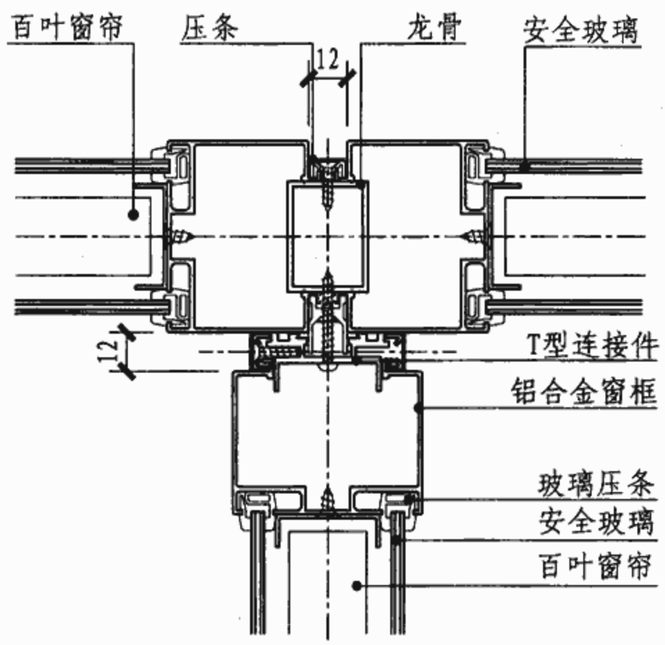

4

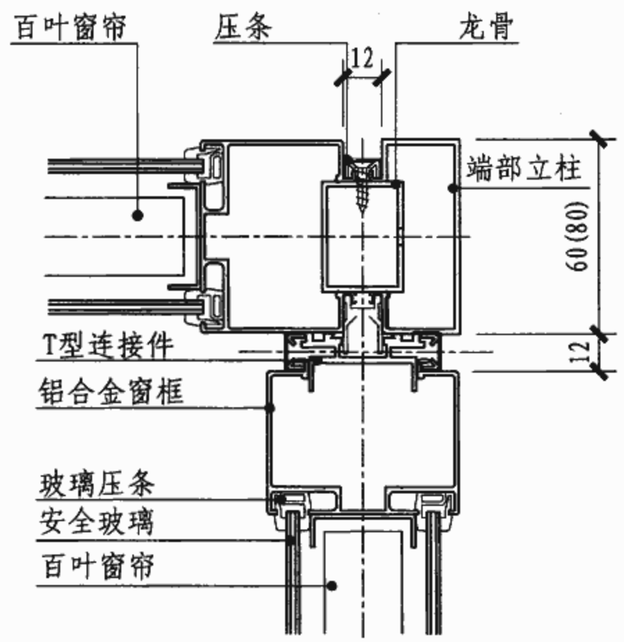

5

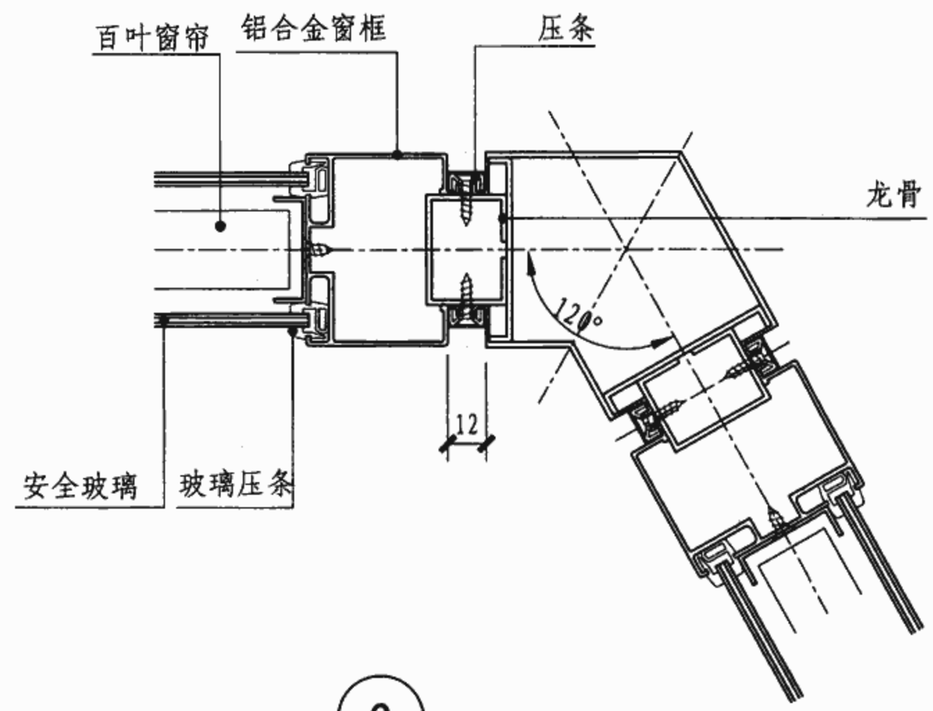

6

SW型隔断节点详图									图集号	06J902-1
审核	孙黎明	孙黎明	校对	胡姗	胡姗	设计	方贤胜	方贤胜	页	G41

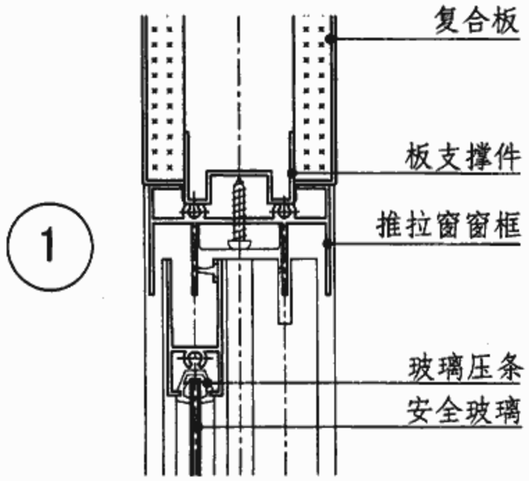

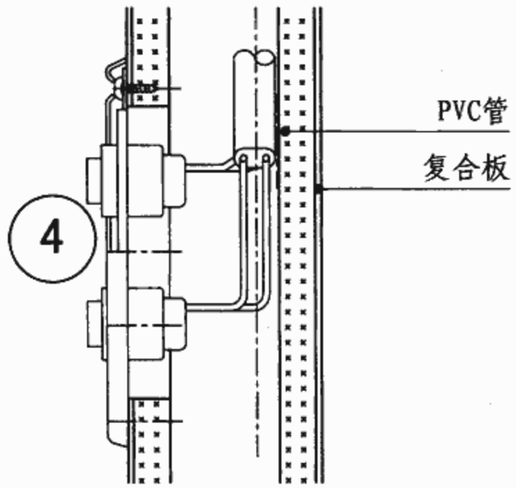

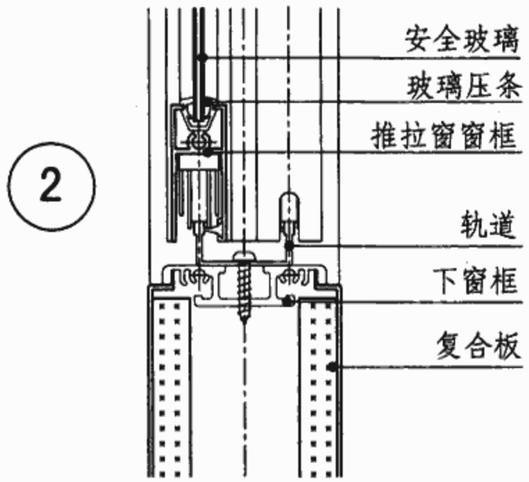

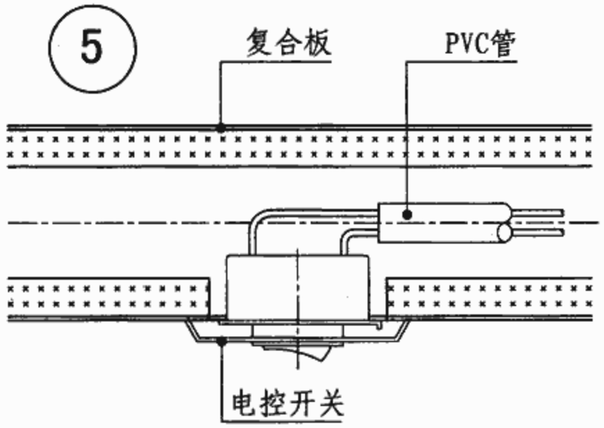

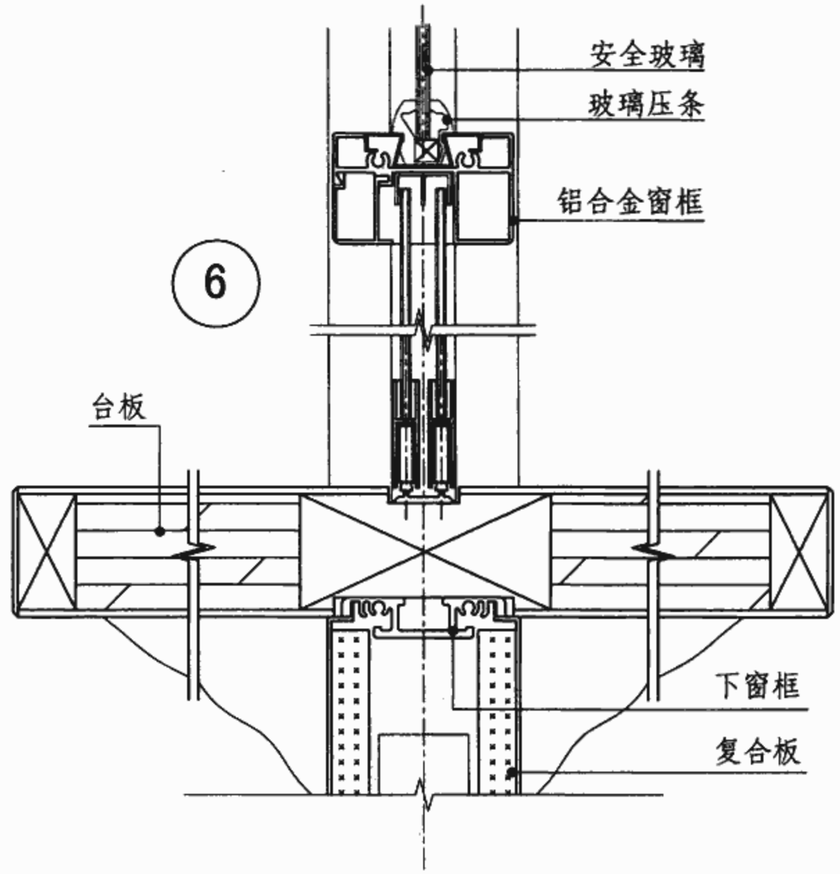

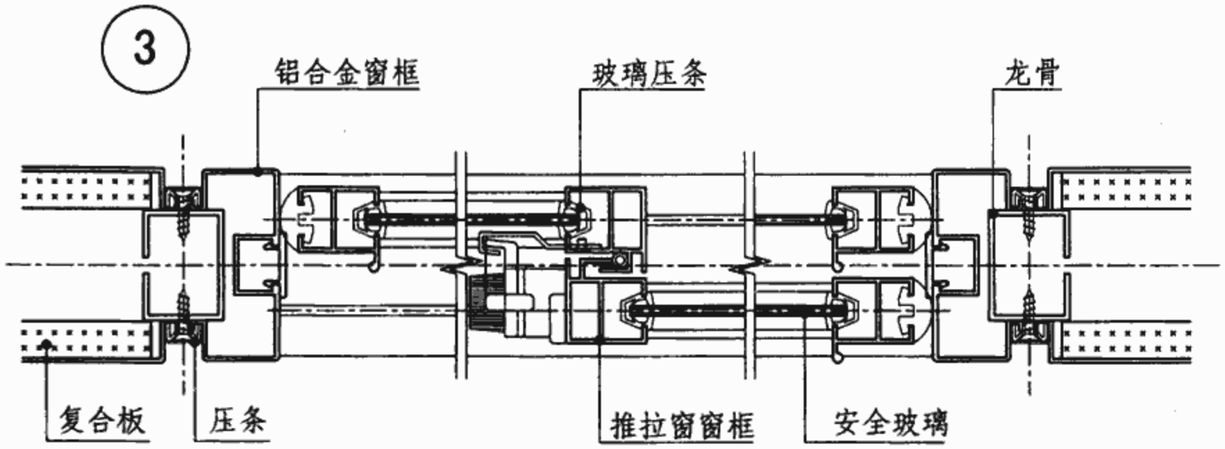

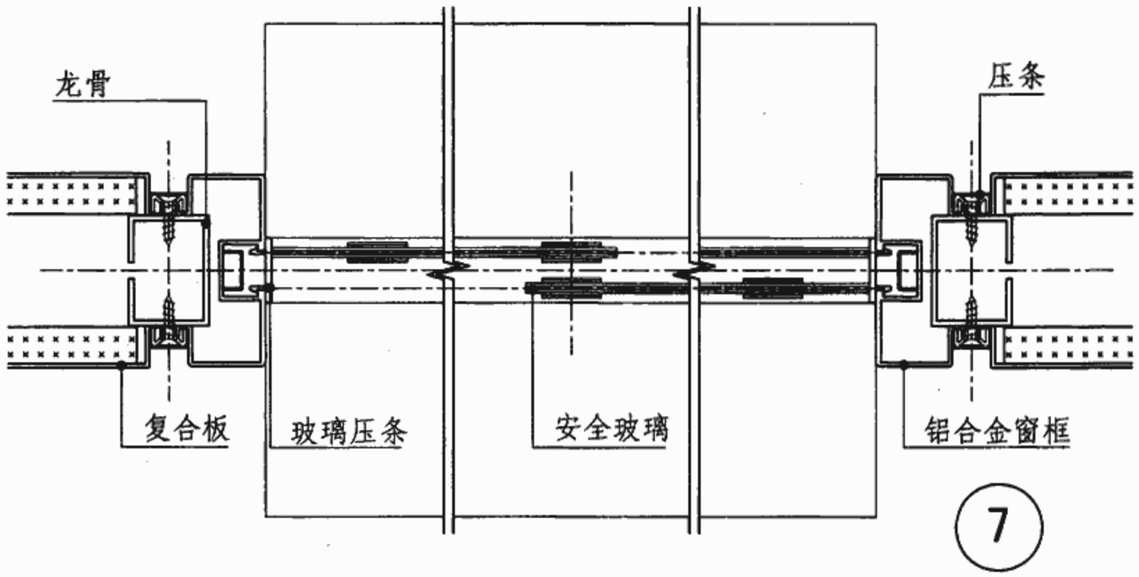

注：复合板为钢板和12石膏板组合而成。

SW型隔断节点详图									图集号	06J902-1
审核	孙黎明	孙黎明	校对	胡姗	胡姗	设计	方贤胜	方贤胜	页	G42

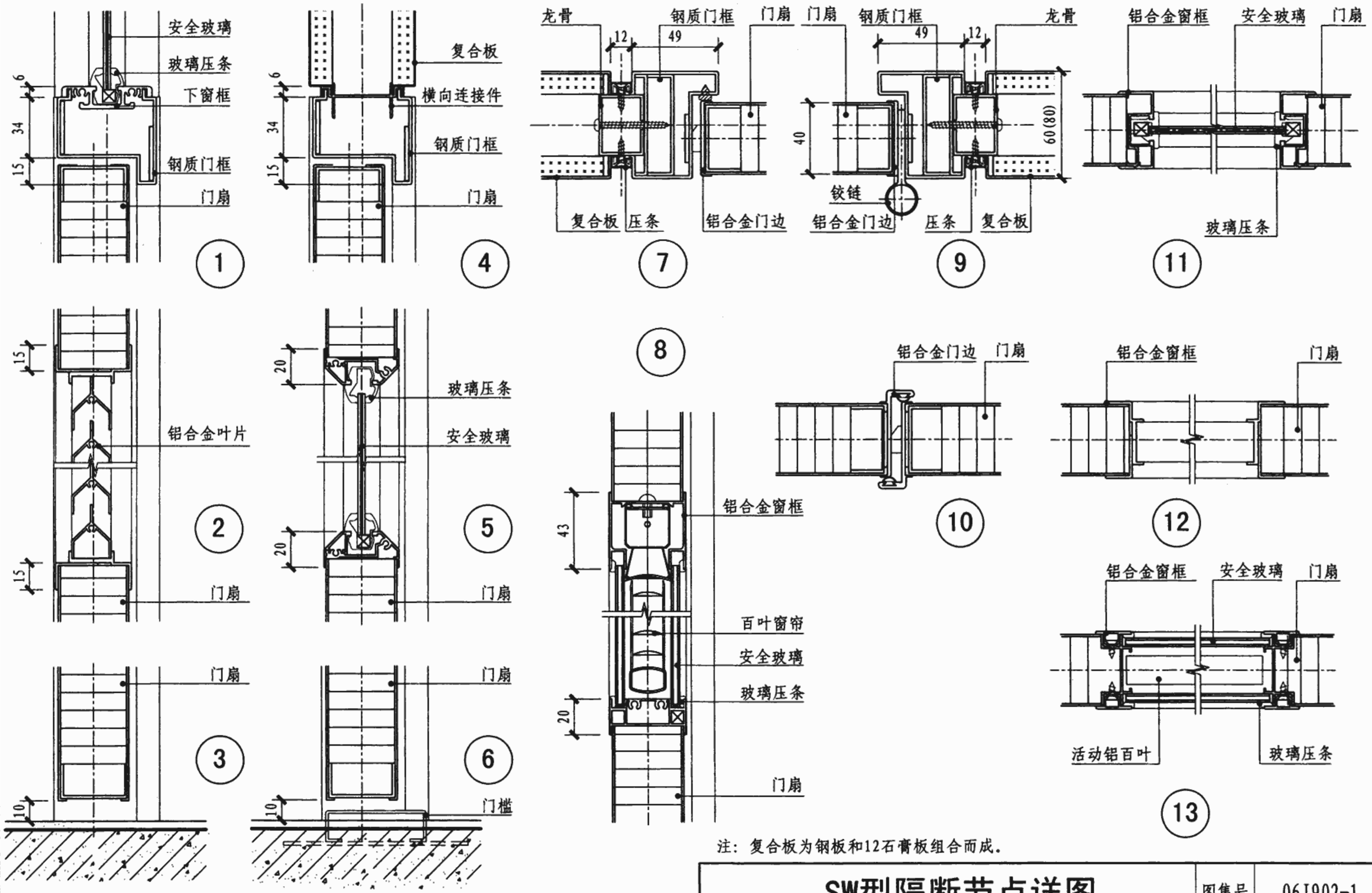

注：复合板为钢板和12石膏板组合而成。

SW型隔断节点详图								图集号	06J902-1
审核	孙黎明	孙黎明	校对	胡姗	胡姗	设计	方贤胜	方贤胜	页	G43

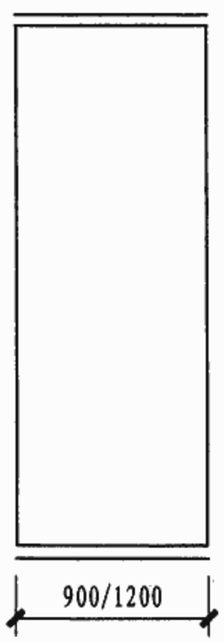

09EX-01　12EX-01

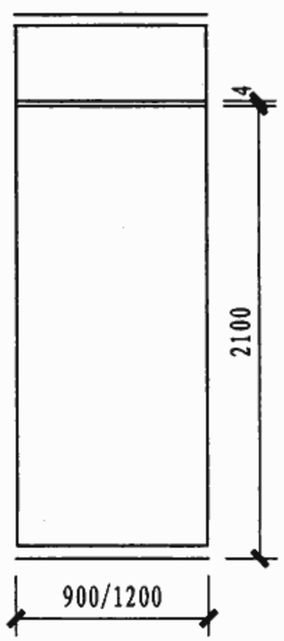

09EX-02　12EX-02

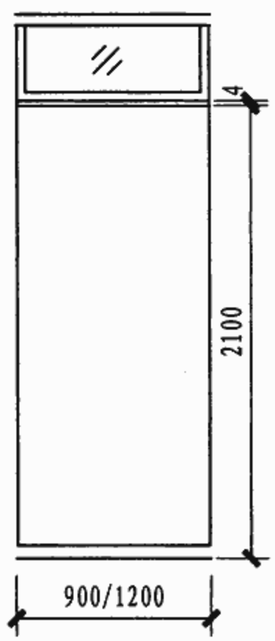

09EX-03　12EX-03

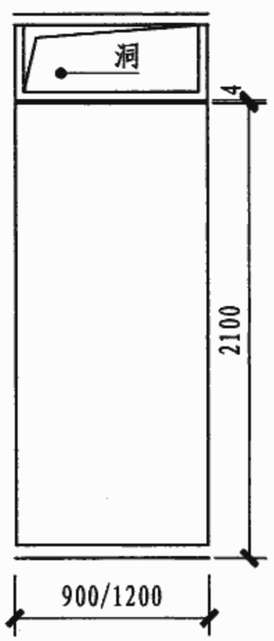

09EX-04　12EX-04

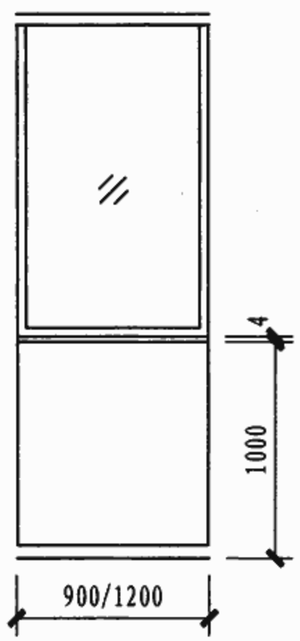

09EX-05　12EX-05

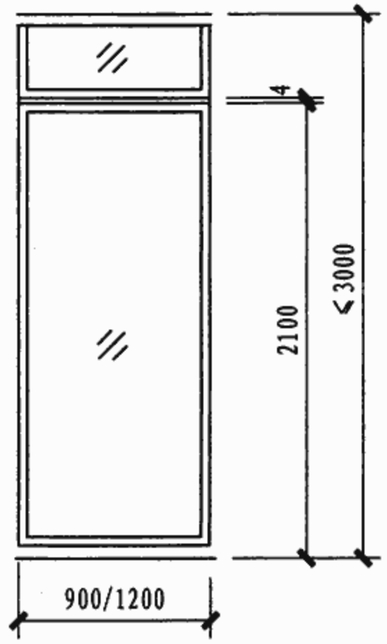

09EX-06　12EX-06

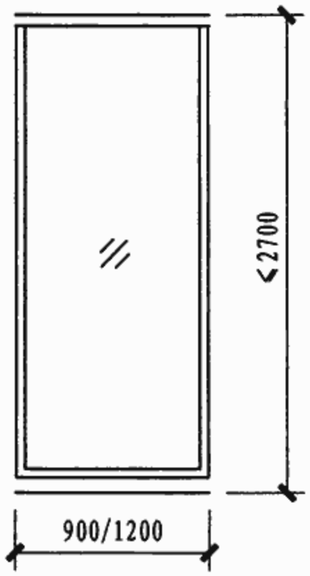

09EX-07　12EX-07

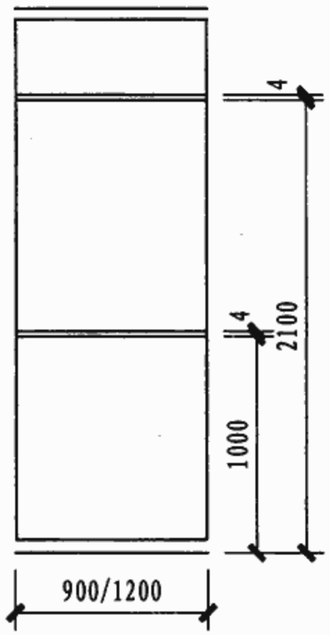

09EX-08　12EX-08

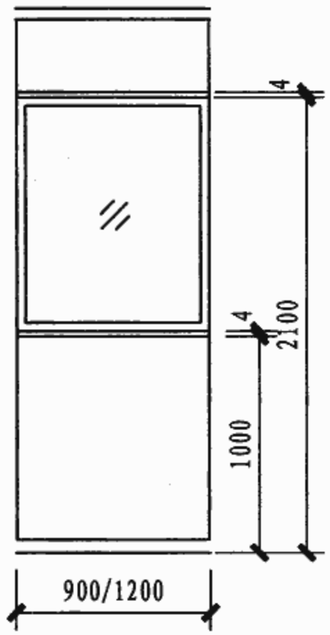

09EX-09　12EX-09

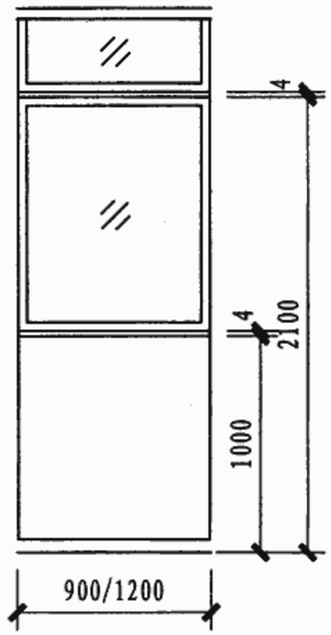

09EX-10　12EX-10

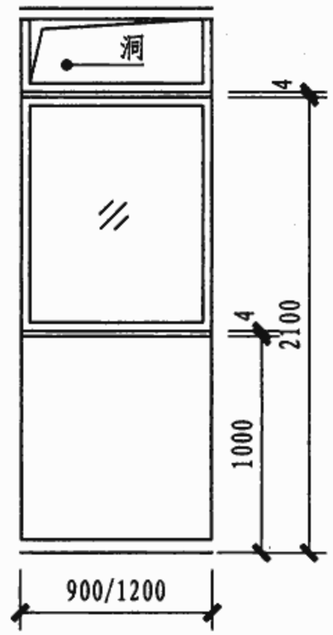

09EX-11　12EX-11

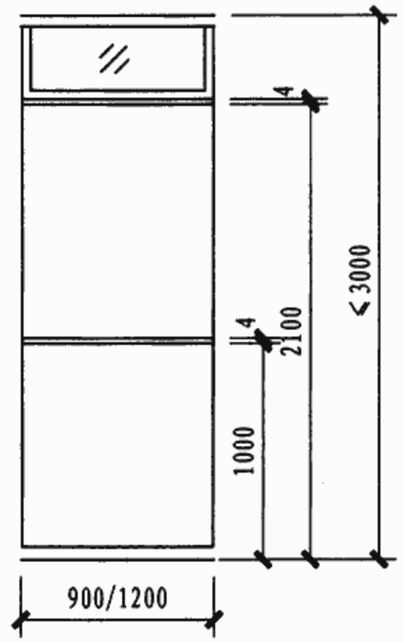

09EX-12　12EX-12

注：以上为基本样式，其他尺寸的隔板需要同厂家协商后确认。

EX型隔断选用表									图集号	06J902-1
审核	孙黎明	孙黎明	校对	胡姗	胡姗	设计	方贤胜	方贤胜	页	G44

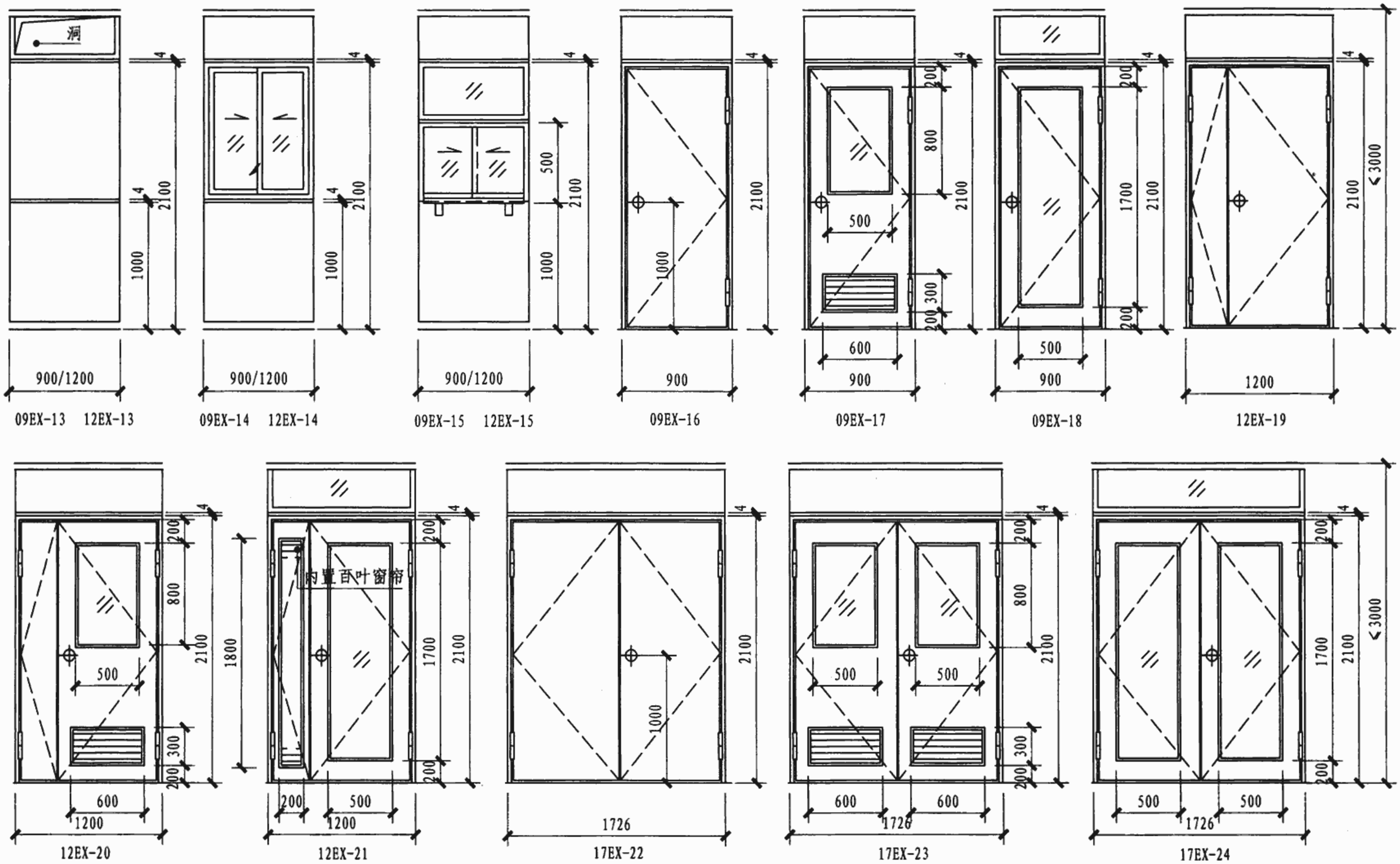

注：以上为基本样式，其他尺寸的隔板需要同厂家协商后确认。

EX型隔断选用表									图集号	06J902-1
审核	孙黎明	孙黎明	校对	胡嫦	胡嫦	设计	方贤胜	方贤胜	页	G45

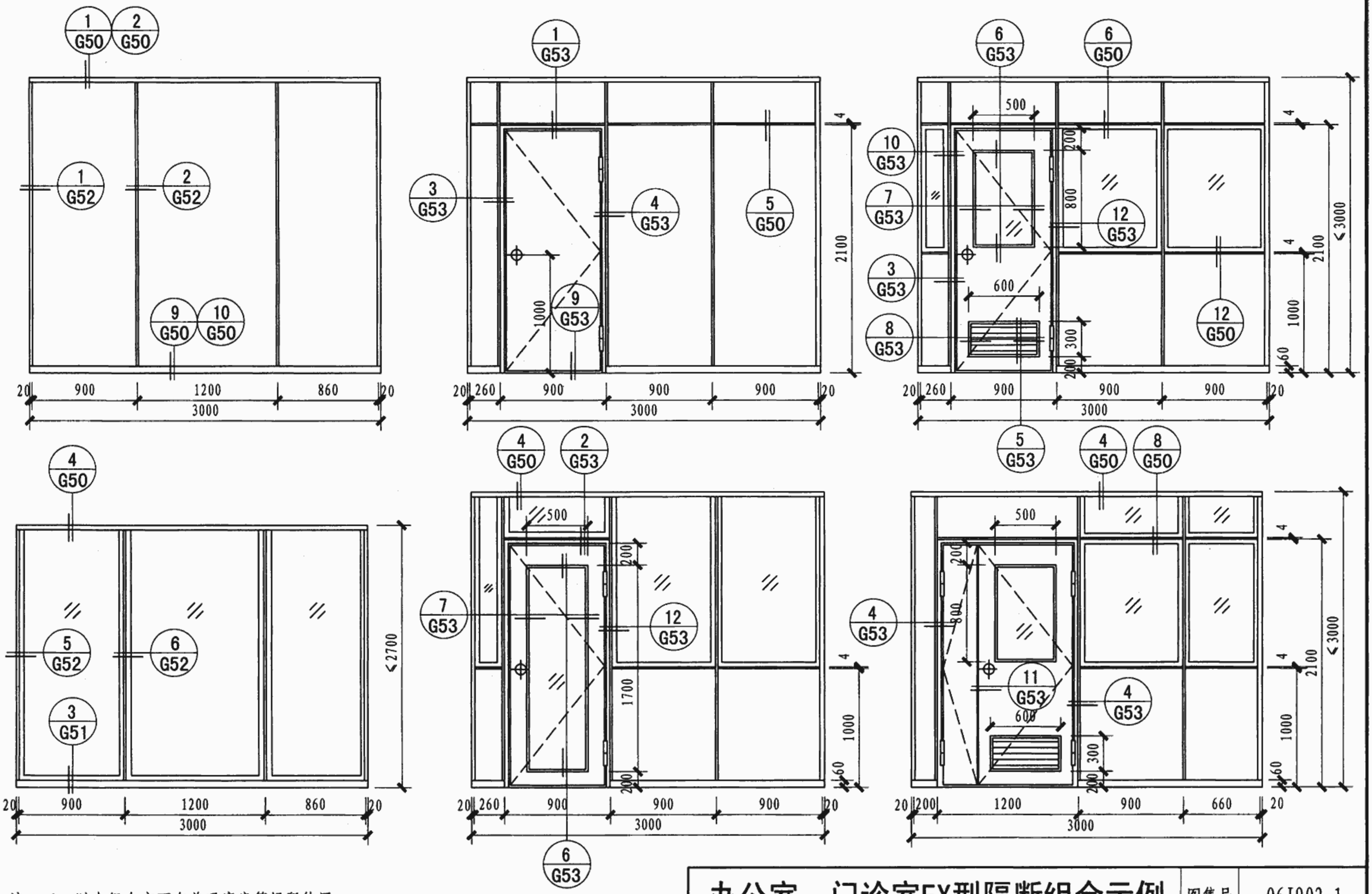

注：1. 以上组合亦可在普通病房等场所使用。

2. 以上组合为常见式样，也可按照基本样式组合。

办公室、门诊室EX型隔断组合示例								图集号	06J902-1
审核	孙黎明	孙黎明	校对	胡媚	胡媚	设计	方贤胜	方贤胜	页	G46

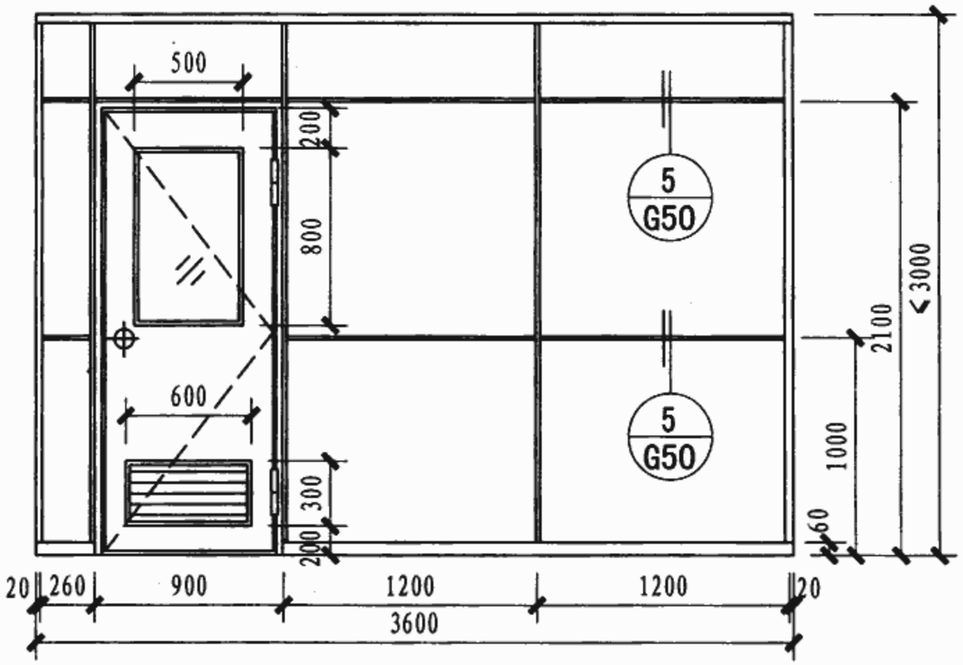

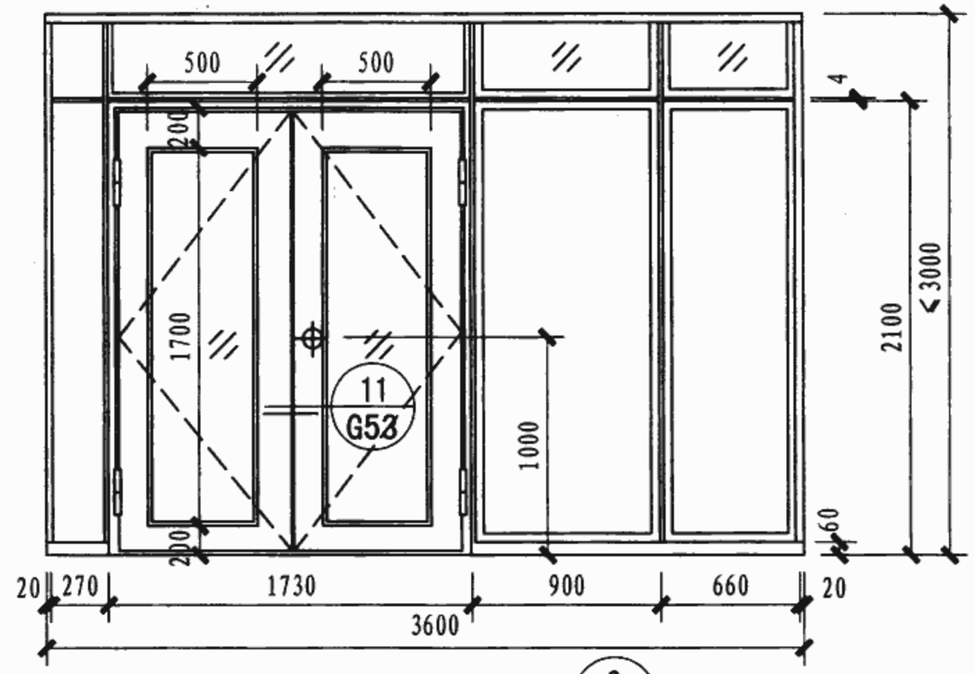

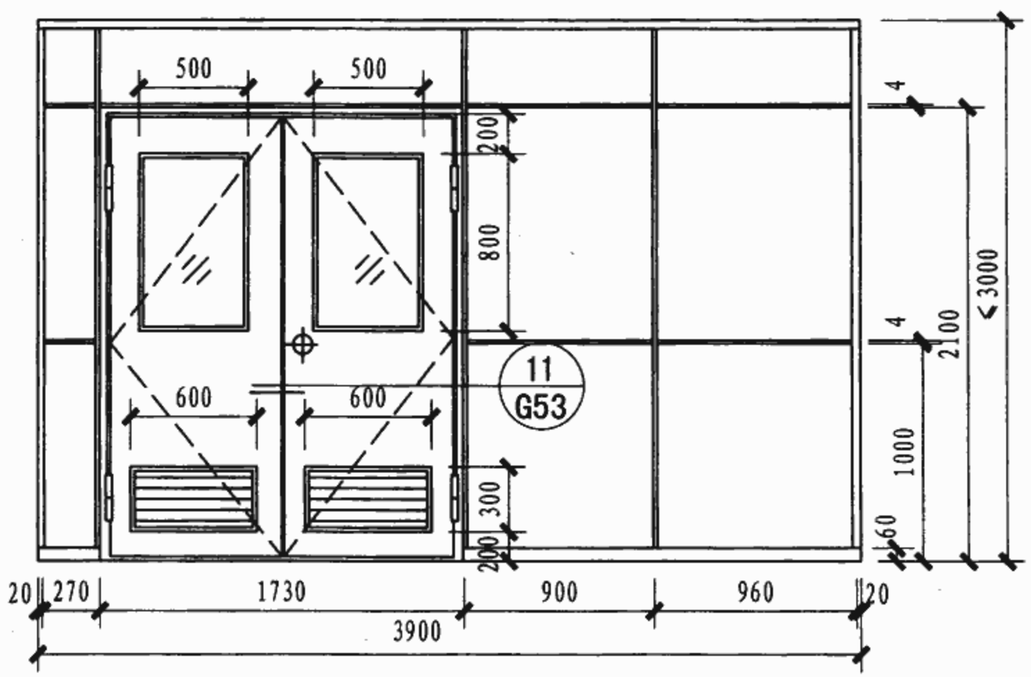

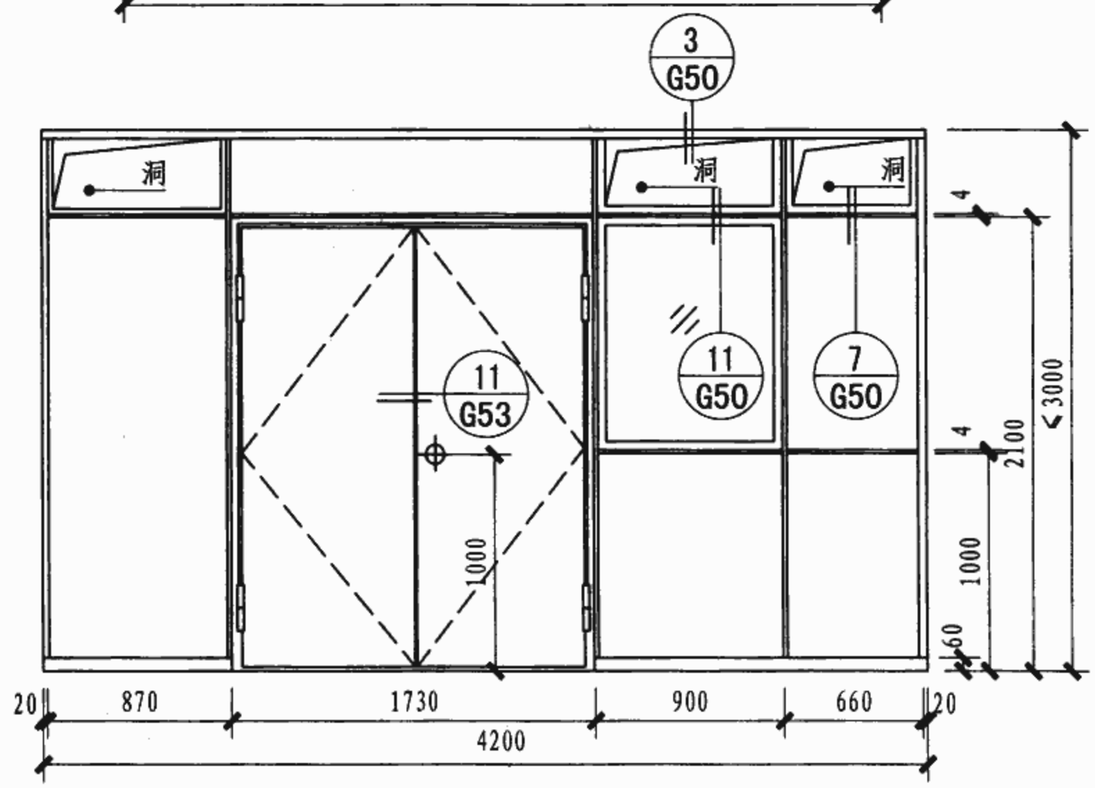

注：1. 以上组合亦可在普通病房等场所使用。

2. 以上组合为常见式样，也可按照基本样式组合。

办公室、门诊室EX型隔断组合示例								图集号	06J902-1
审核	孙黎明	孙黎明	校对	胡姗	胡姗	设计	方贤胜	方贤胜	页	G47

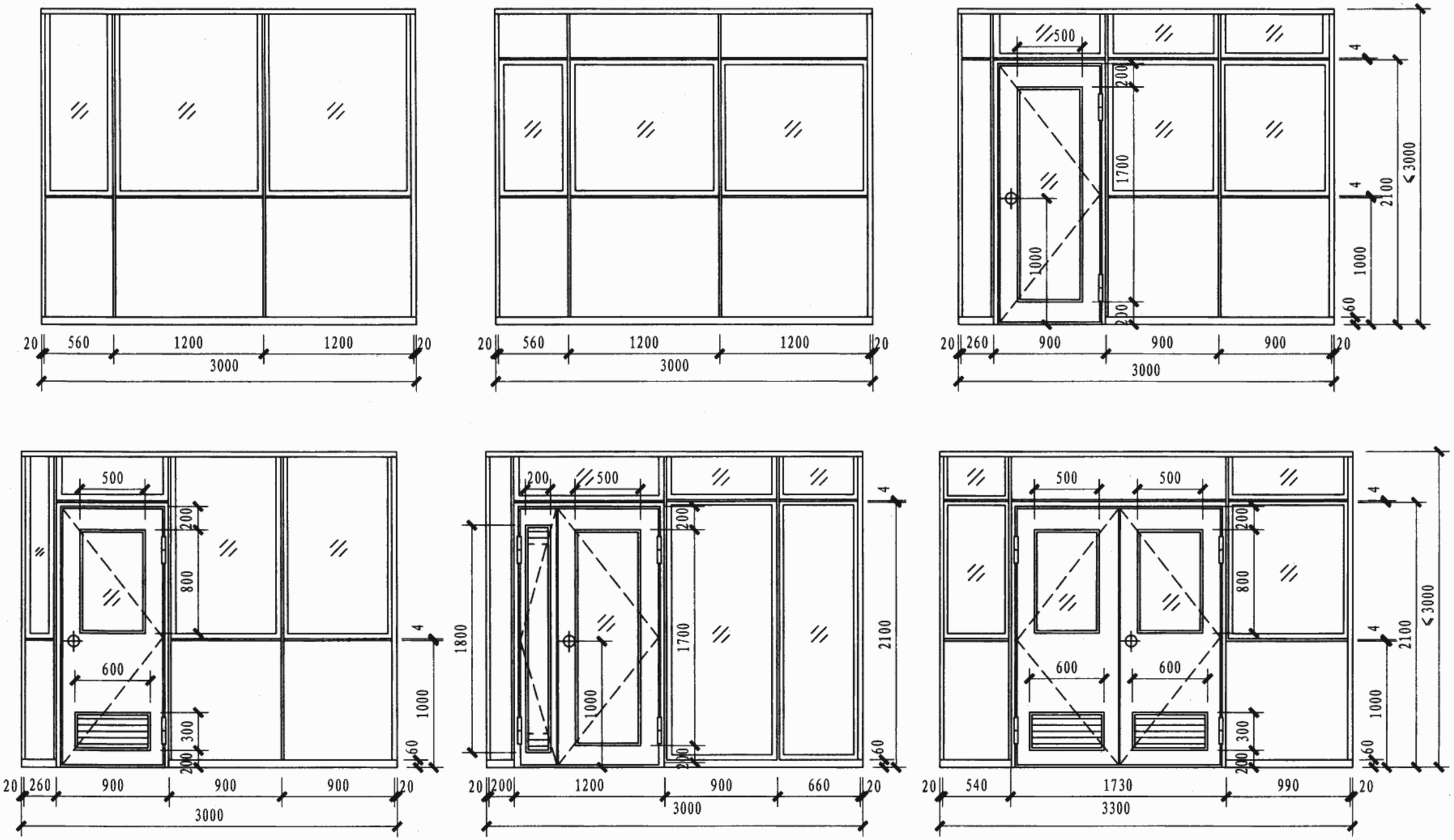

注：1. 以上式样亦可使用在儿童病房等场所。

2. 以上组合为常见式样，也可按照基本样式组合。

监护病房EX型隔断组合示例									图集号	06J902-1
审核	孙黎明	孙黎明	校对	胡姗	胡姗	设计	方贤胜	方贤胜	页	G48

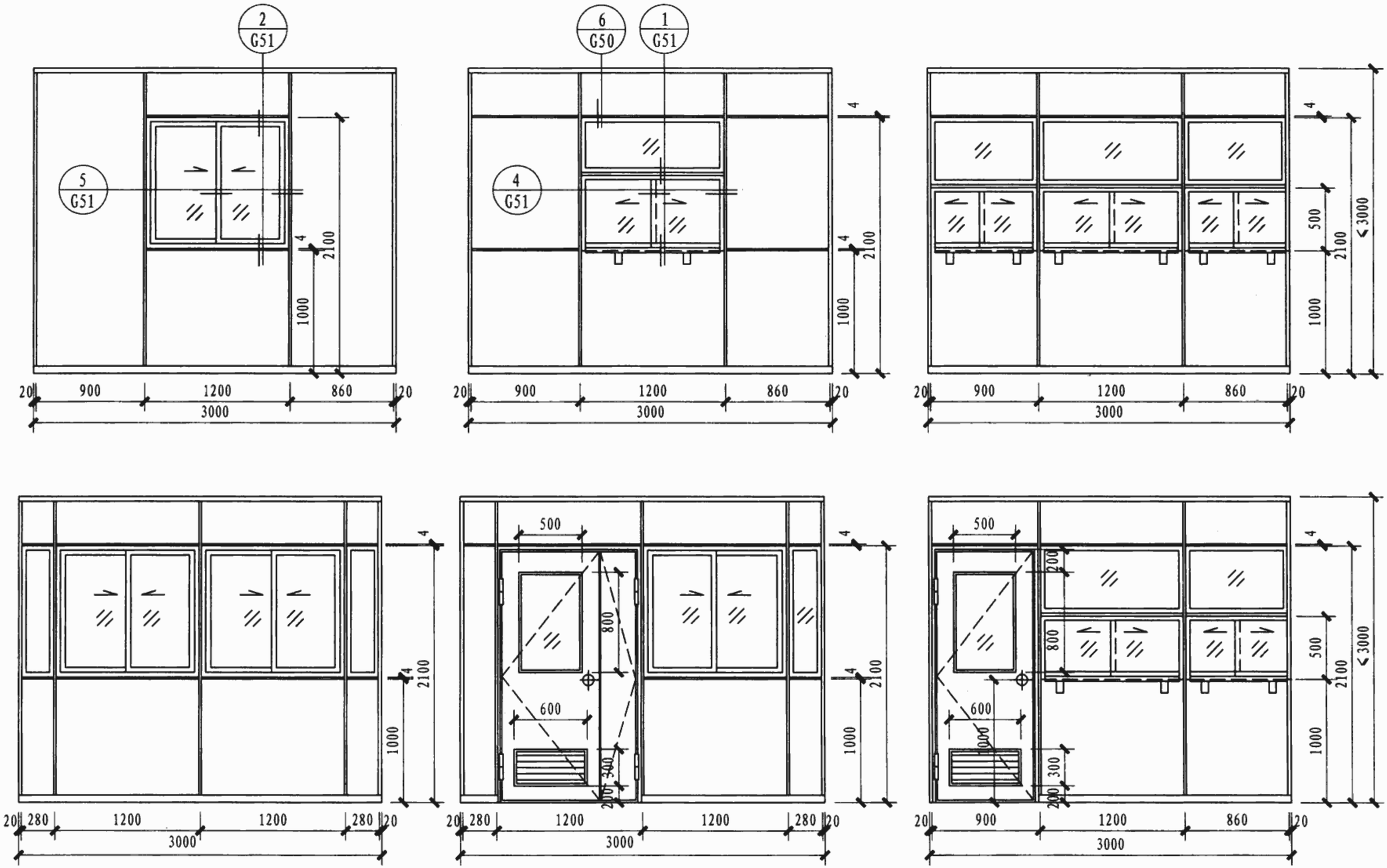

注：1. 以上式样亦可使用在化验室、取药室、注射室等场所。

2. 以上组合为常见式样，也可按照基本样式组合。

挂号室EX型隔断组合示例									图集号	06J902-1
审核	孙黎明	孙黎明	校对	胡姗	胡姗	设计	方贤胜	方贤胜	页	G49

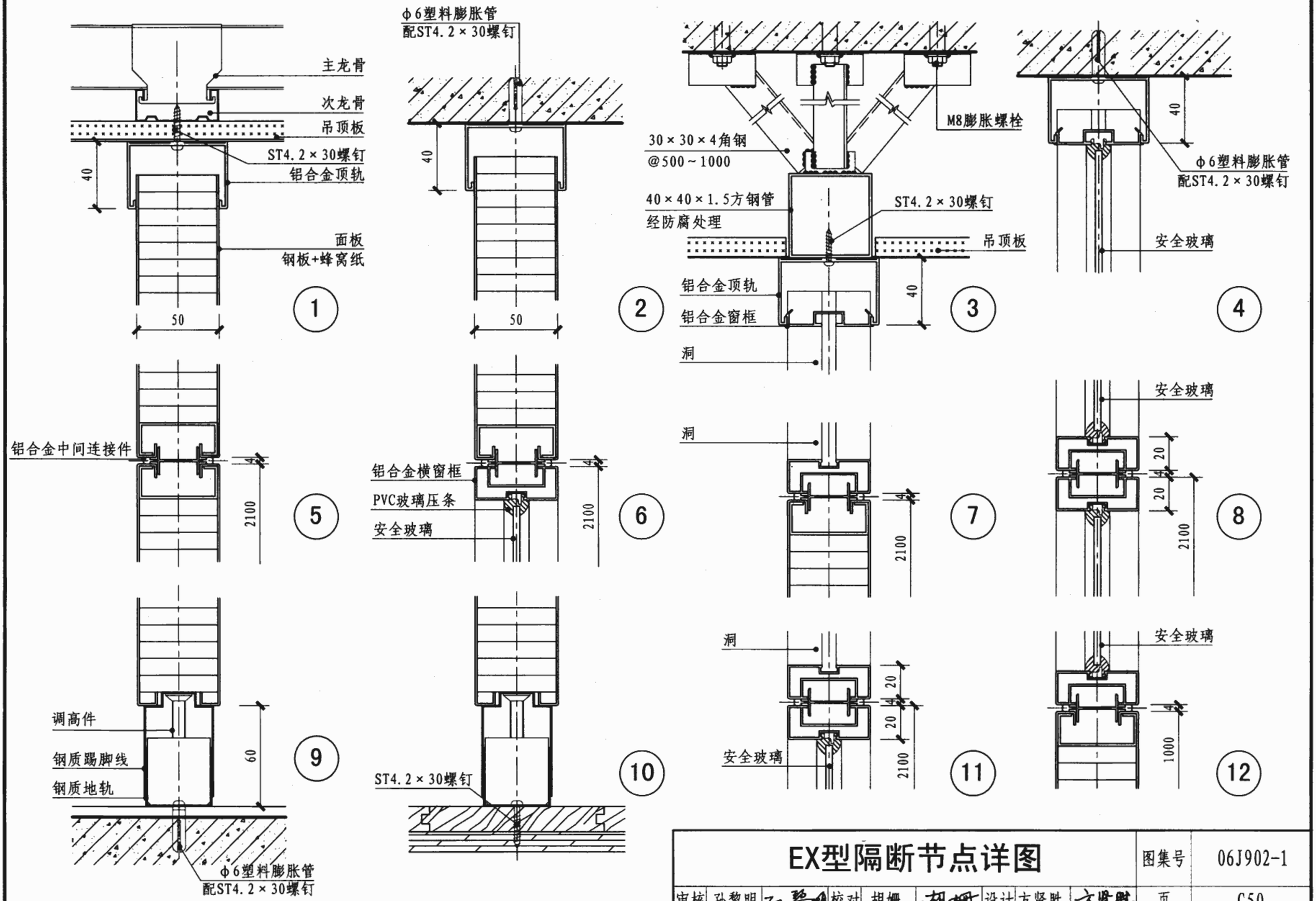

EX型隔断节点详图								图集号	06J902-1
审核	孙黎明	孙黎明	校对	胡姗	胡姗	设计	方贤胜	方贤胜	页	G50

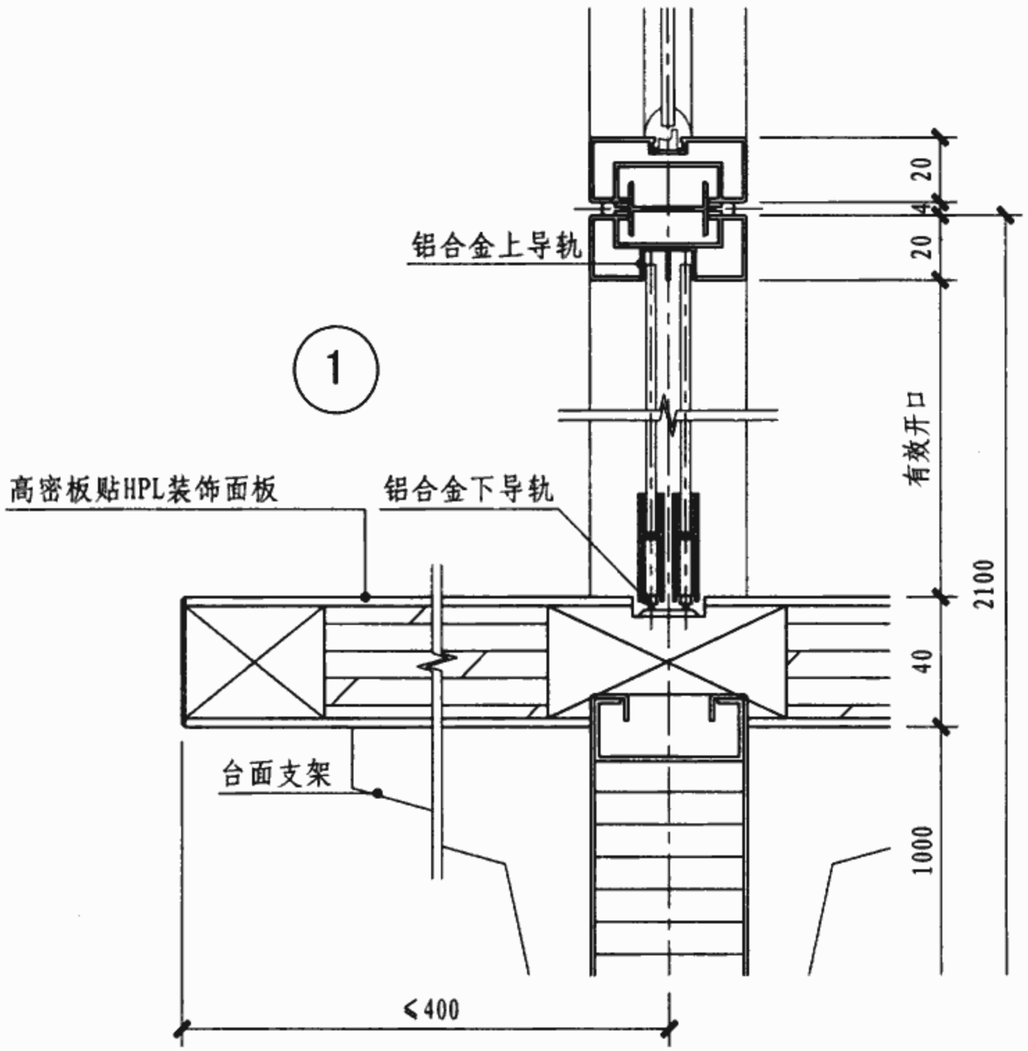

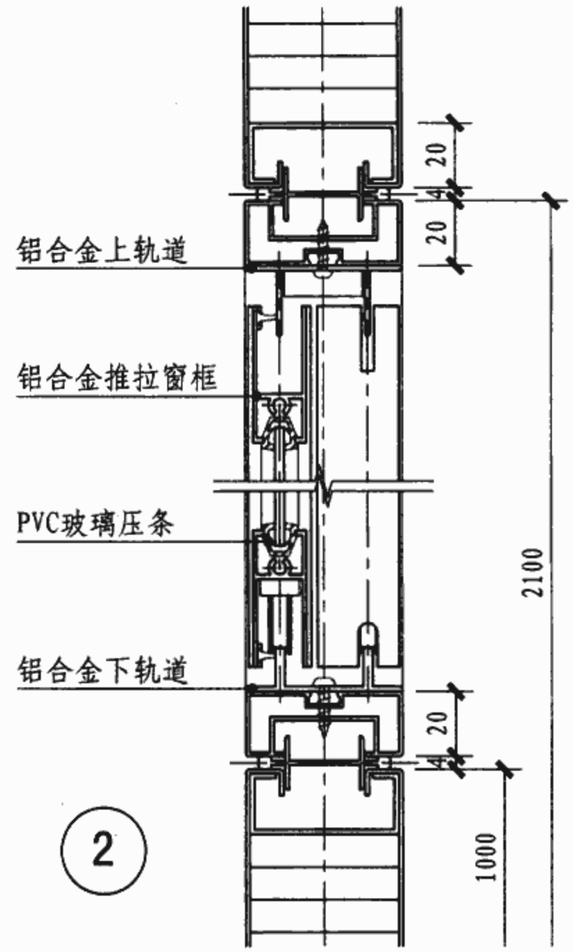

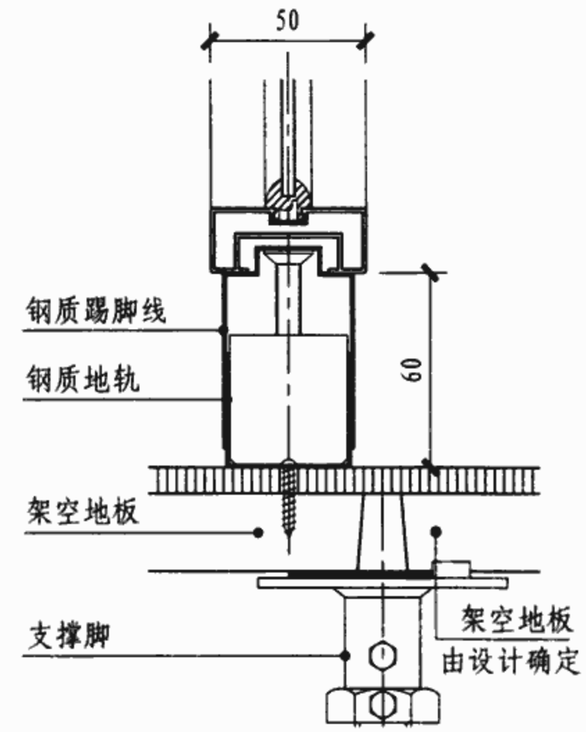

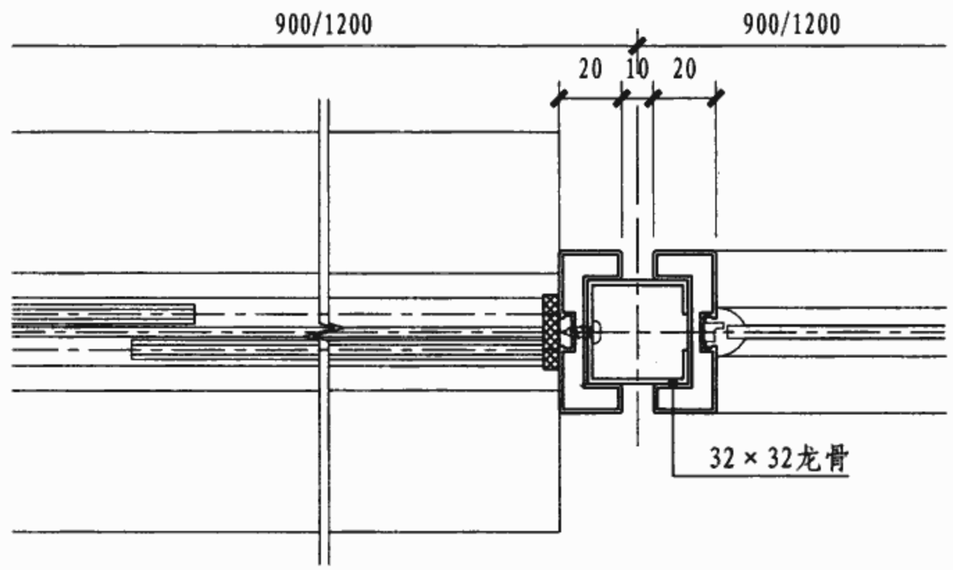

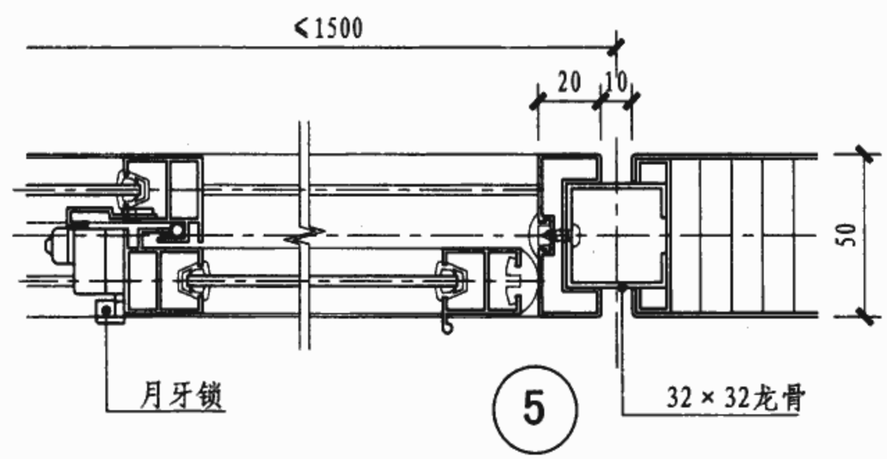

EX型隔断节点详图									图集号	06J902-1
审核	孙黎明	孙黎明	校对	胡姗	胡姗	设计	方贤胜	方贤胜	页	G51

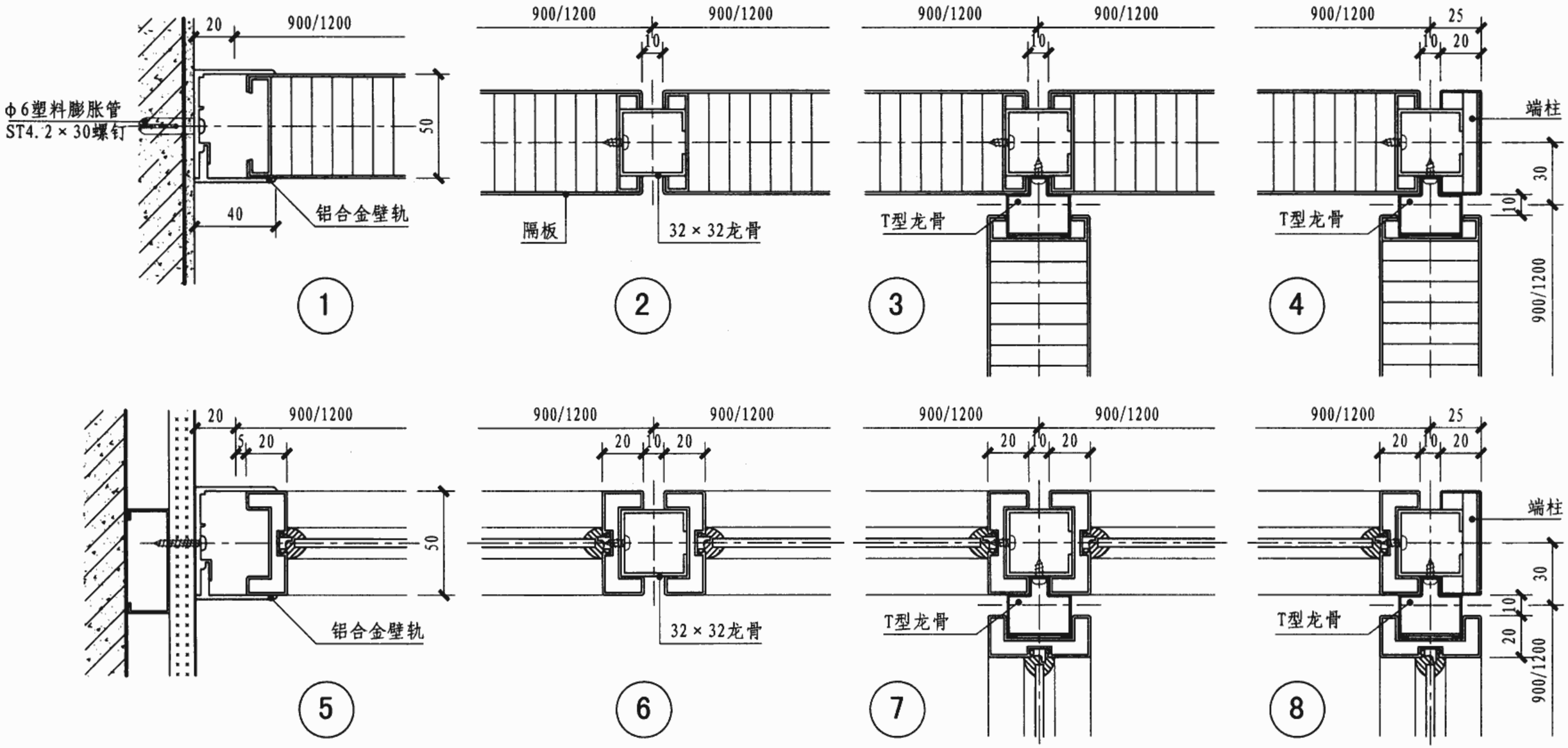

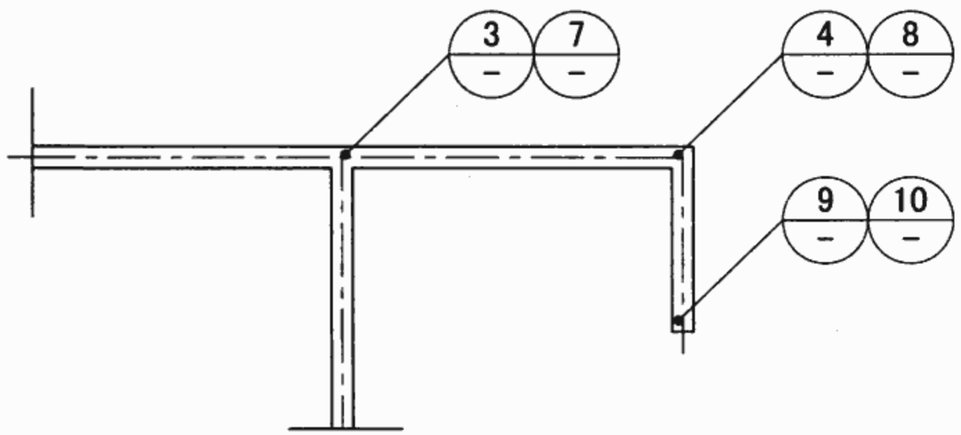

内节点平面索引图

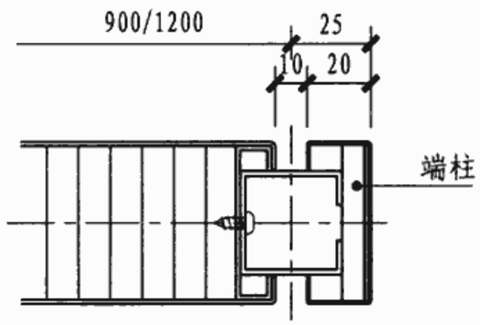

9

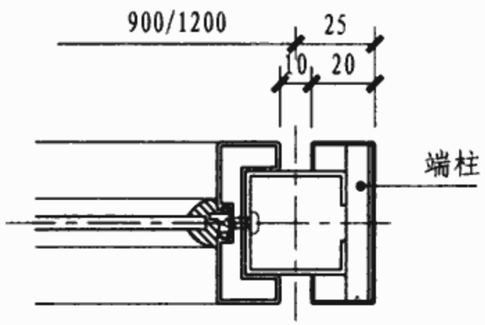

10

EX型隔断节点详图								图集号	06J902-1
审核	孙黎明	孙黎明	校对	胡姗	胡姗	设计	方贤胜	方贤胜	页	G52

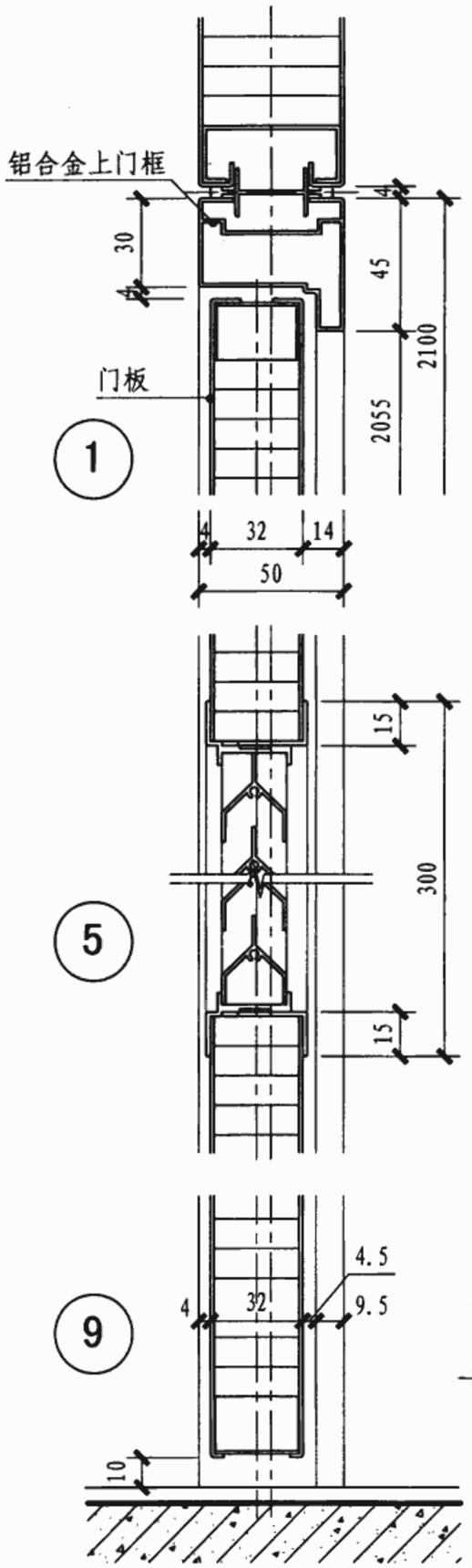

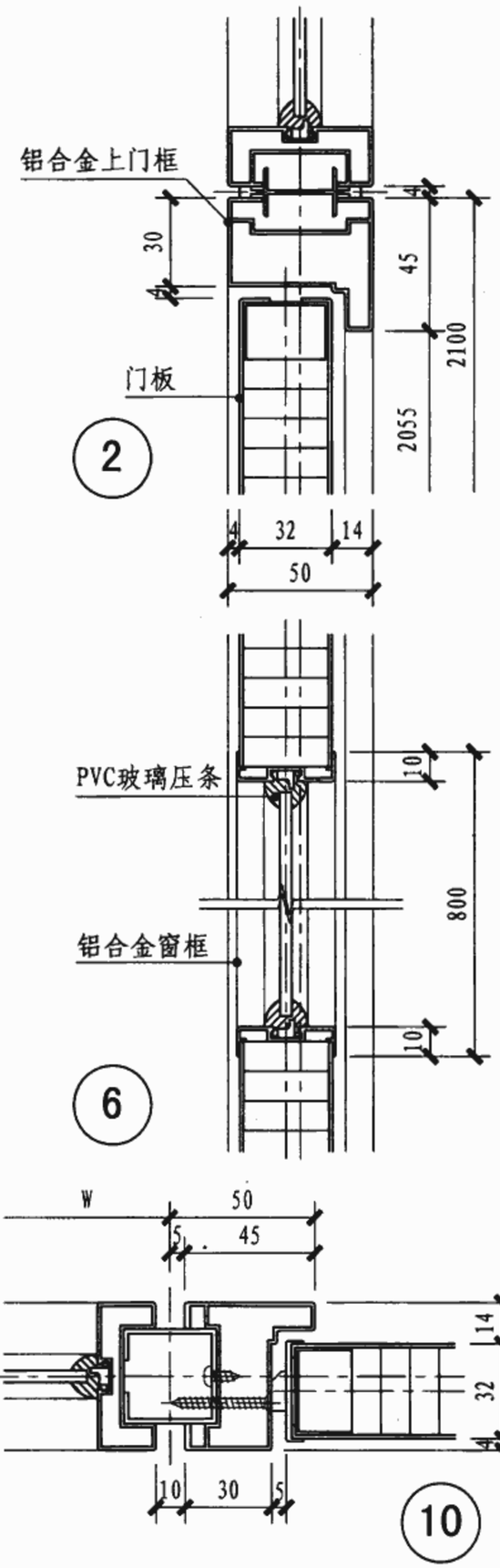

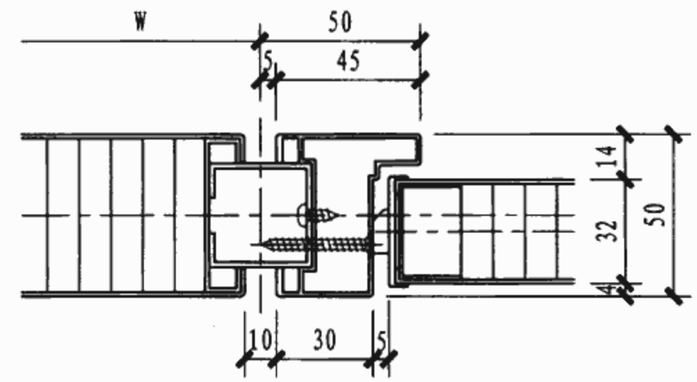

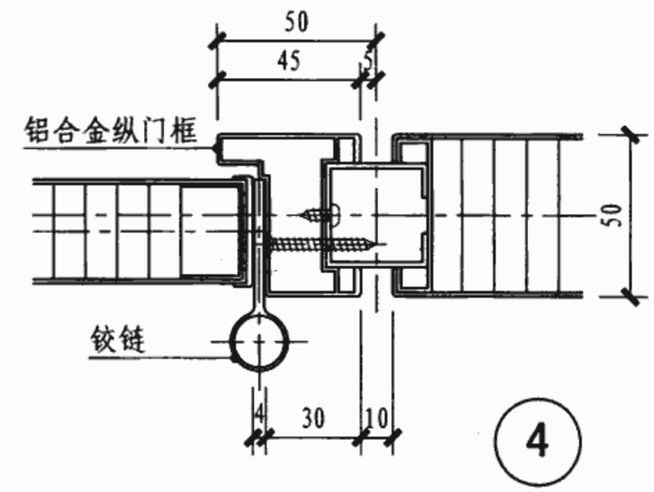

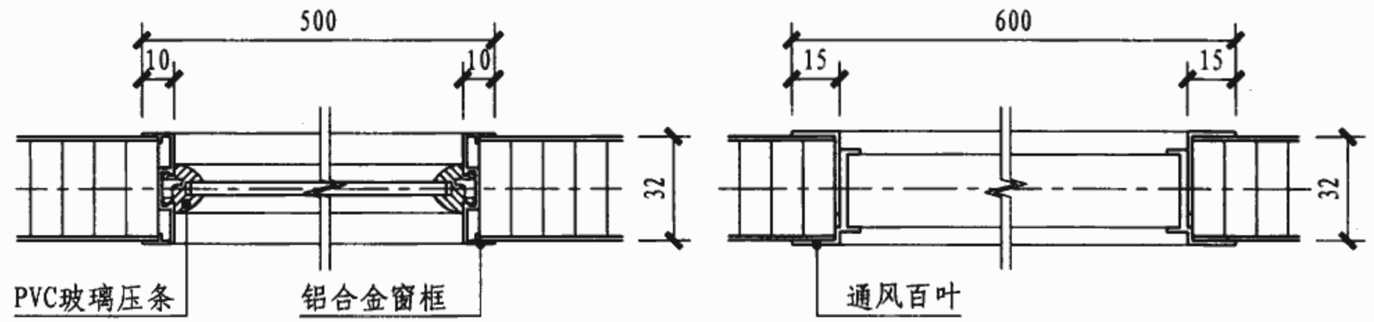

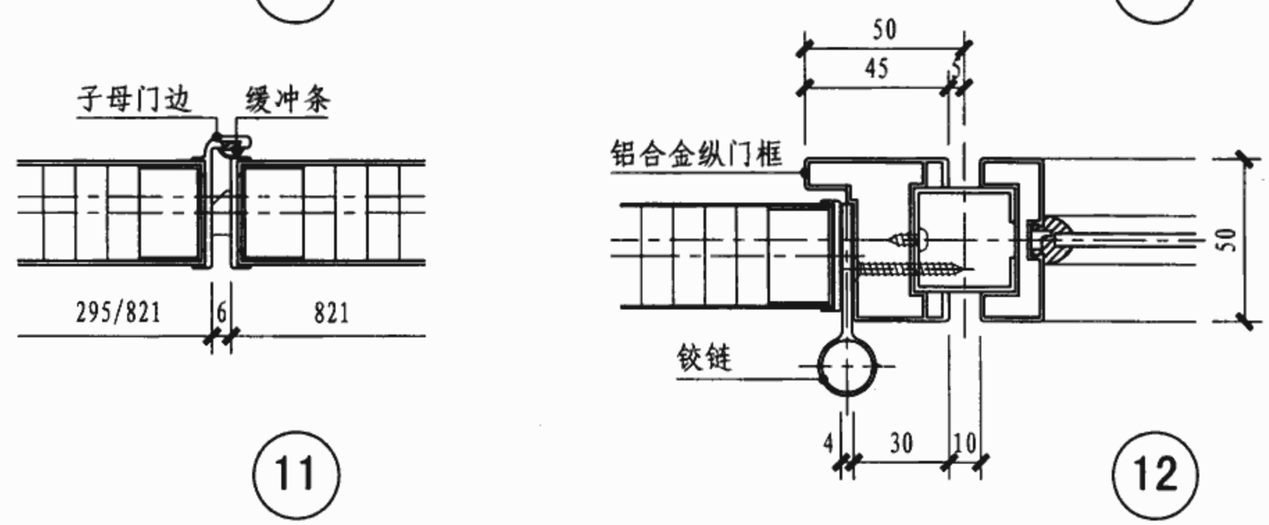

EX型隔断节点详图

审核	孙黎明	孙黎明	校对	胡姗	胡姗	设计	方贤胜	方贤胜	图集号 06J902-1
									页 G53

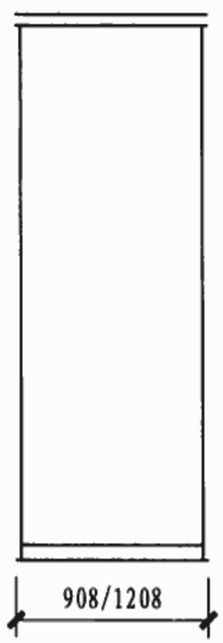

09PL-01 12PL-01

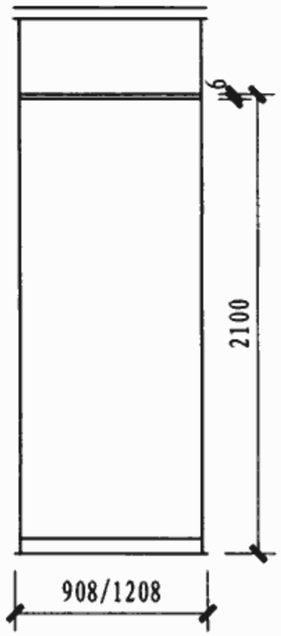

09PL-02 12PL-02

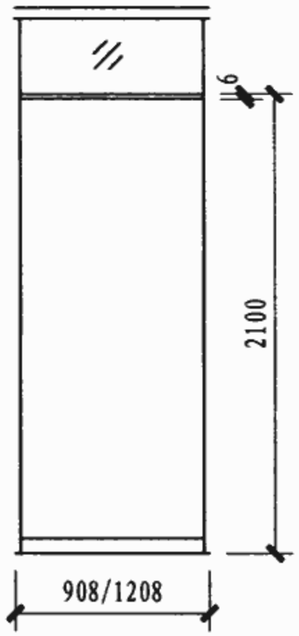

09PL-03 12PL-03

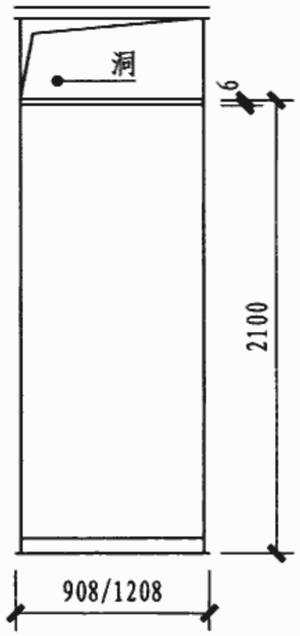

09PL-04 12PL-04

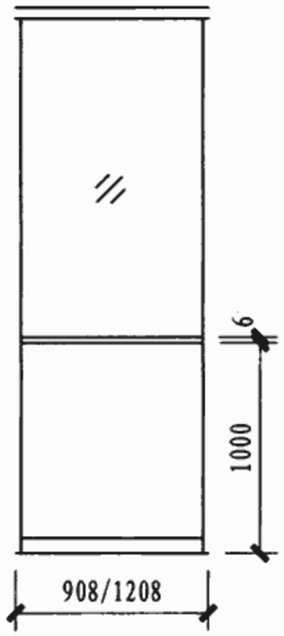

09PL-05 12PL-05

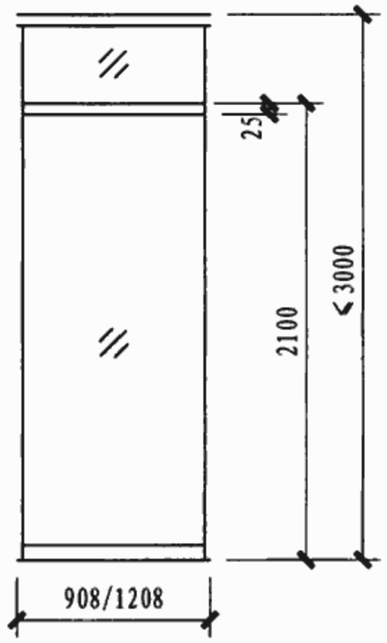

09PL-06 12PL-06

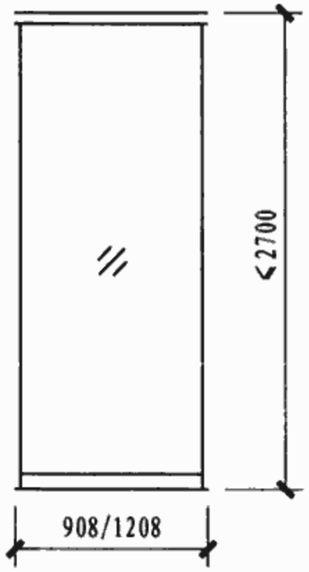

09PL-07 12PL-07

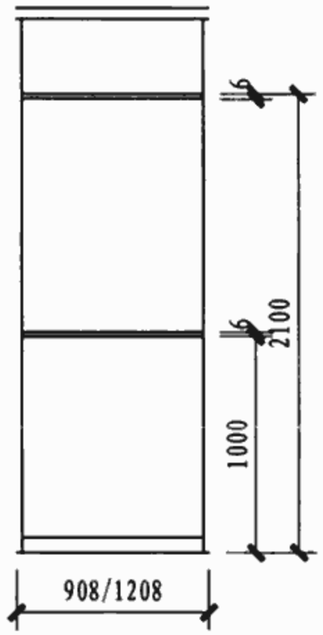

09PL-08 12PL-08

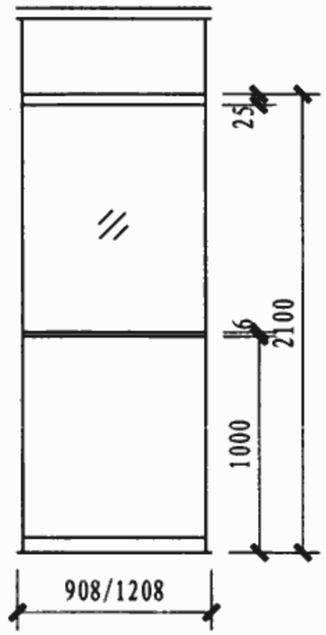

09PL-09 12PL-09

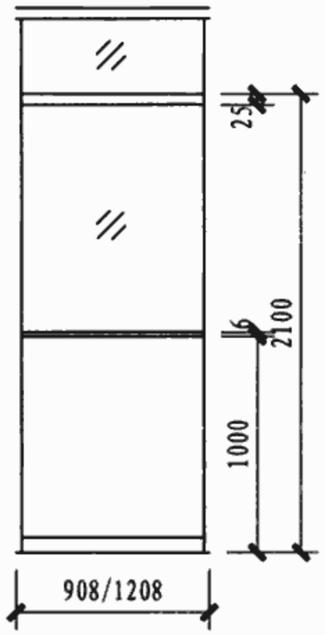

09PL-10 12PL-10

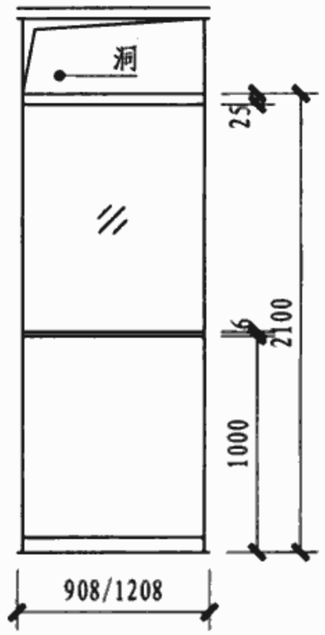

09PL-11 12PL-11

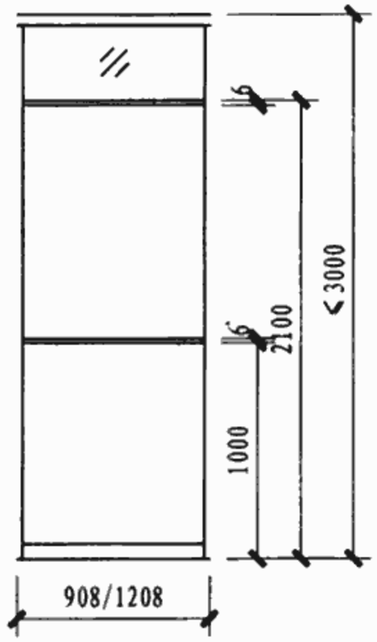

09PL-12 12PL-12

注：以上为基本样式，其他尺寸的隔板需要同厂家协商后确认。

PL型隔断选用表									图集号	06J902-1
审核	孙黎明	孙黎明	校对	胡嫦	胡嫦	设计	方贤胜	方贤胜	页	G54

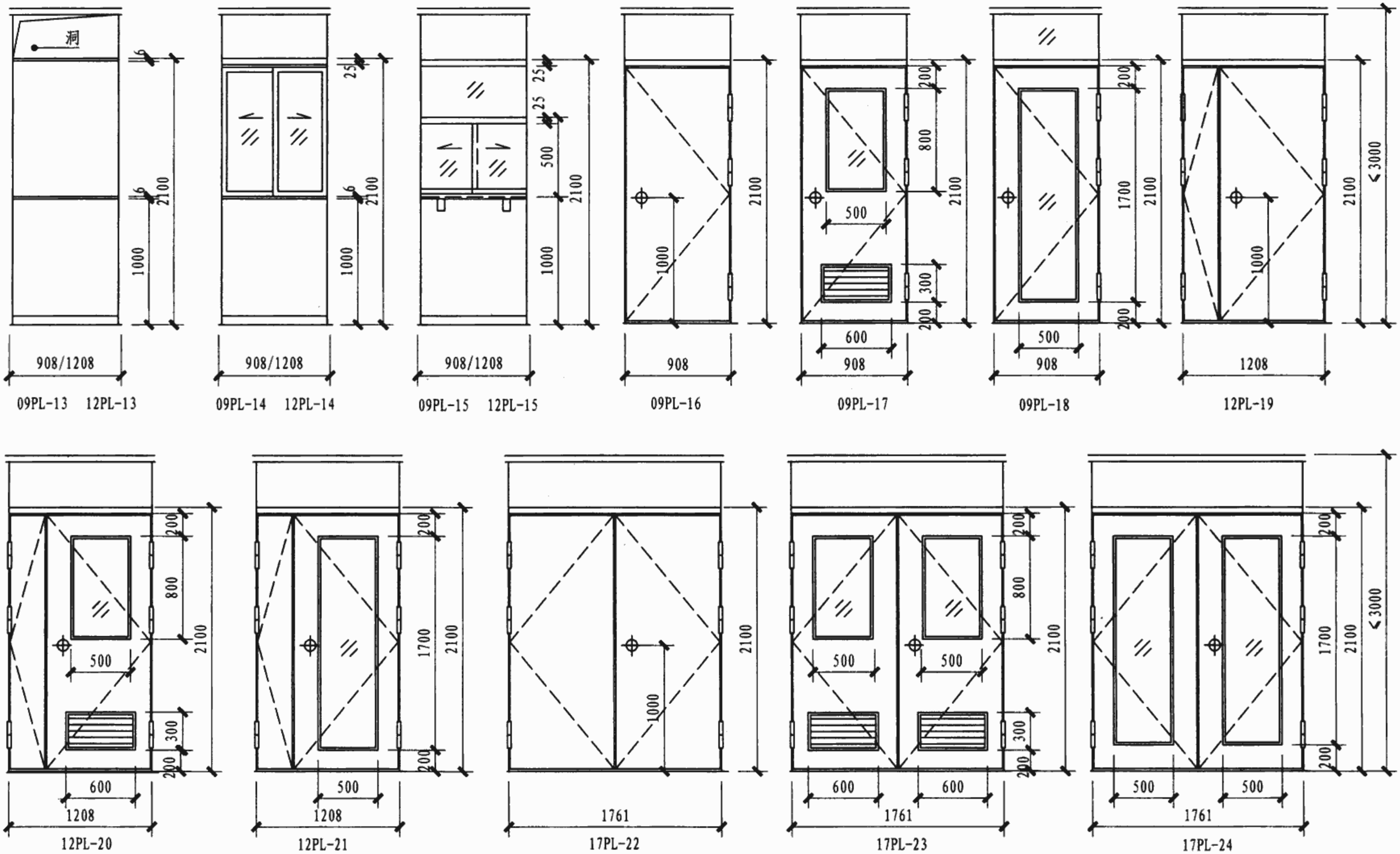

注：以上为基本样式，其他尺寸的隔板需要同厂家协商后确认。

PL型隔断选用表									图集号	06J902-1
审核	孙黎明	孙黎明	校对	胡姗	胡姗	设计	方贤胜	方贤胜	页	G55

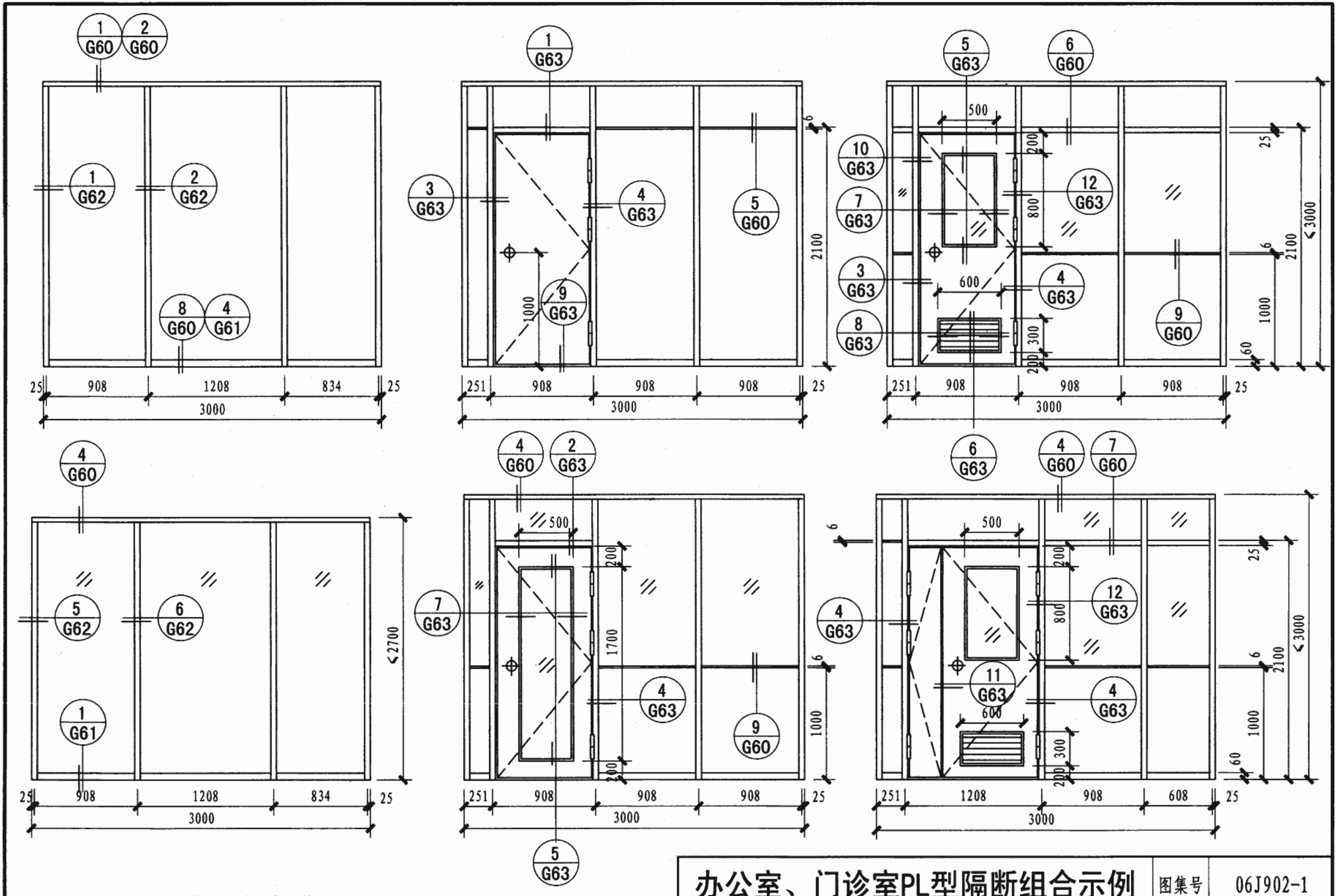

注：1. 以上式样亦可使用在普通病房等场所。

2. 以上式样为常见式样，其他式样可以按照基本样式组合。

办公室、门诊室PL型隔断组合示例								图集号	06J902-1
审核	孙黎明	孙黎明	校对	胡姗	胡姗	设计	方贤胜	页	G56

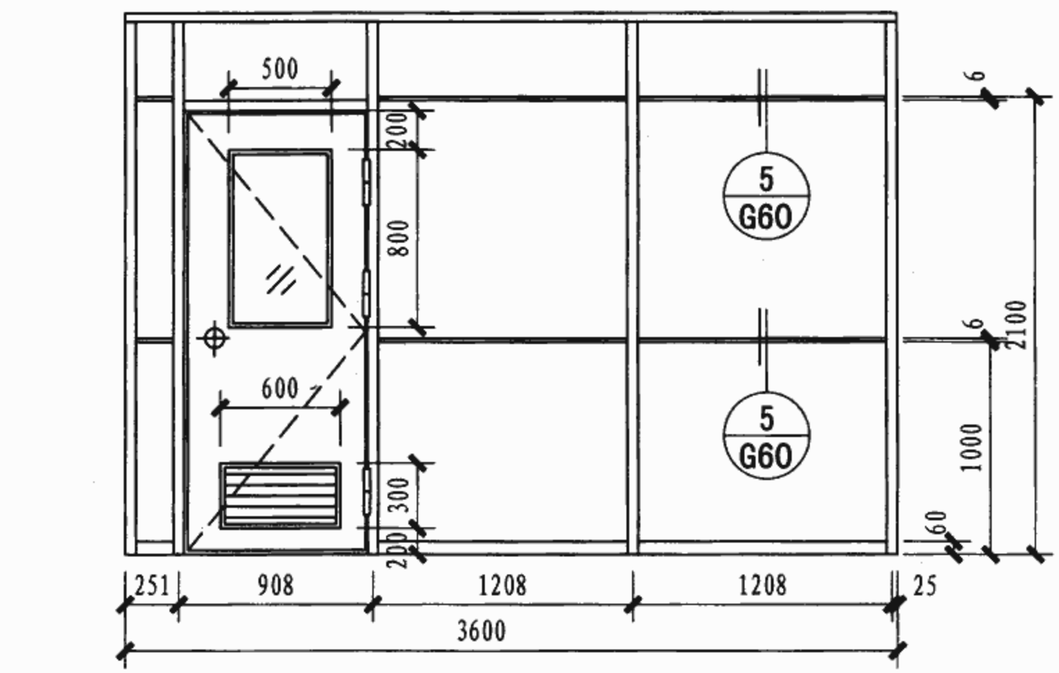

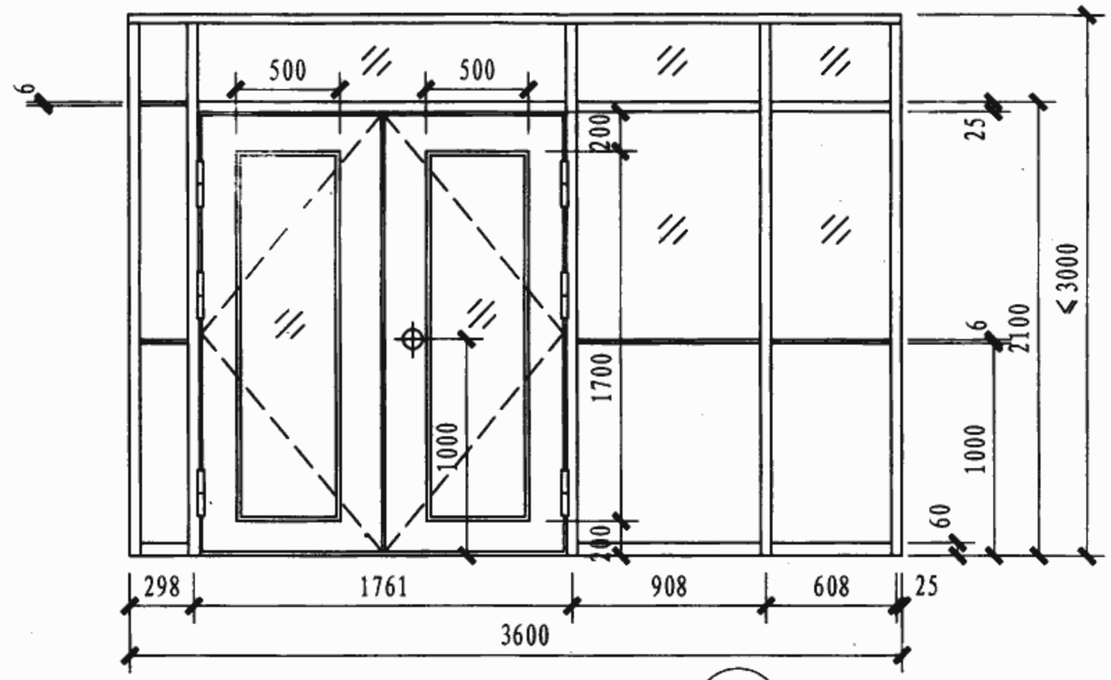

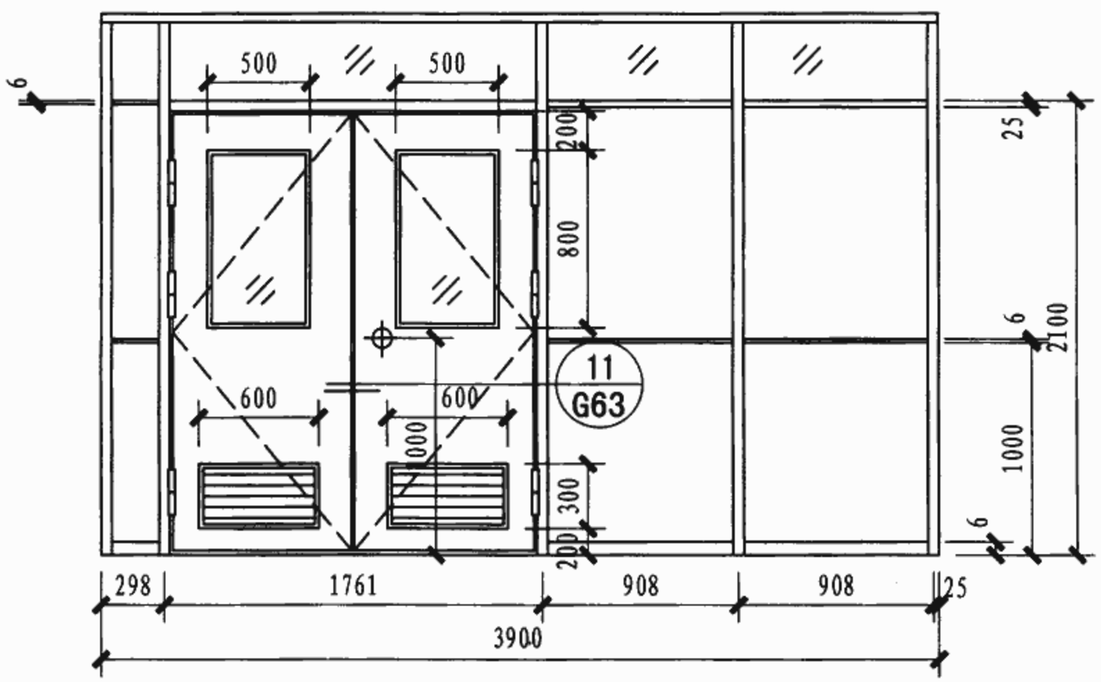

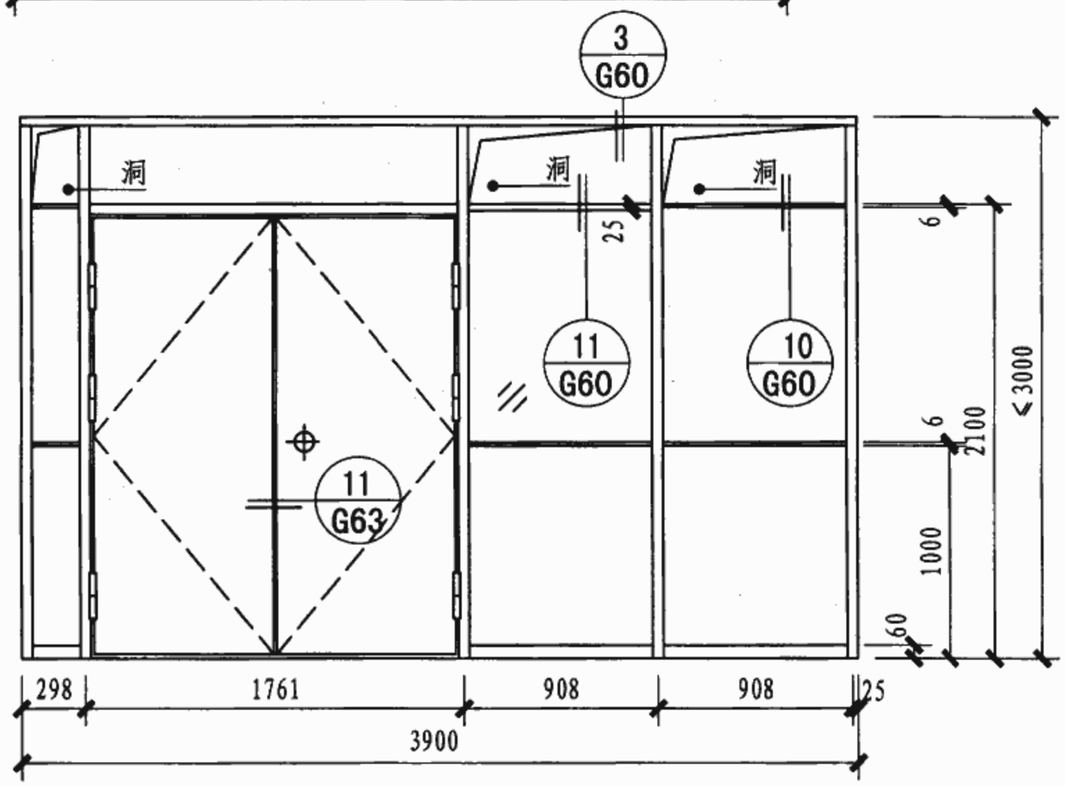

注：1. 以上式样亦可在普通病房等场所使用。

2. 以上组合为常见式样，也可按照基本样式组合。

办公室、门诊室PL型隔断组合示例									图集号	06J902-1
审核	孙黎明	孙黎明	校对	胡姗	胡姗	设计	方贤胜	方贤胜	页	G57

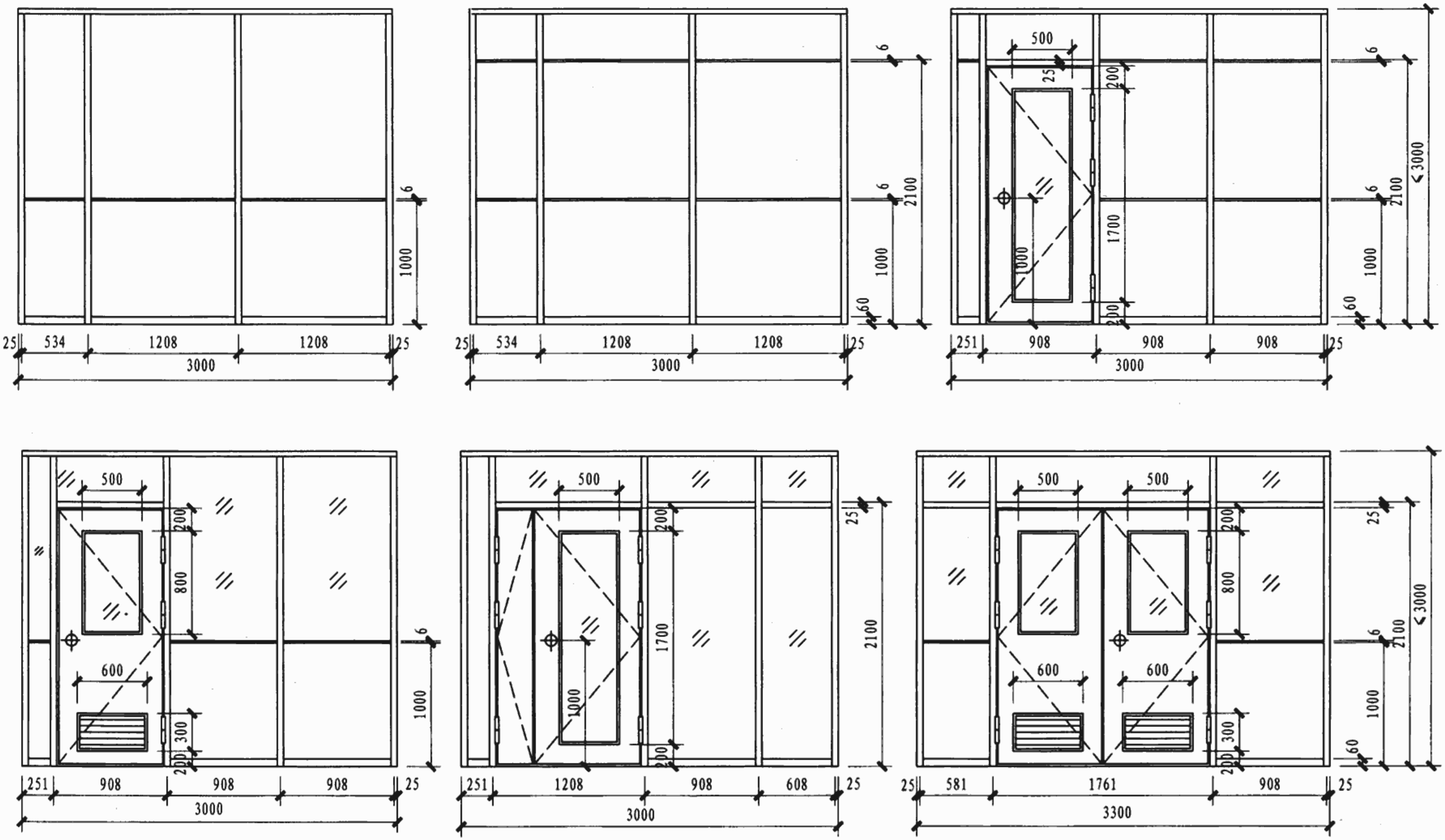

注：1. 以上式样亦可使用在儿科病房等场所。

2. 以上组合为常见式样，也可按照基本样式组合。

监护病房PL型隔断组合示例									图集号	06J902-1
审核	孙黎明	孙黎明	校对	胡媚	胡媚	设计	方贤胜	方贤胜	页	G58

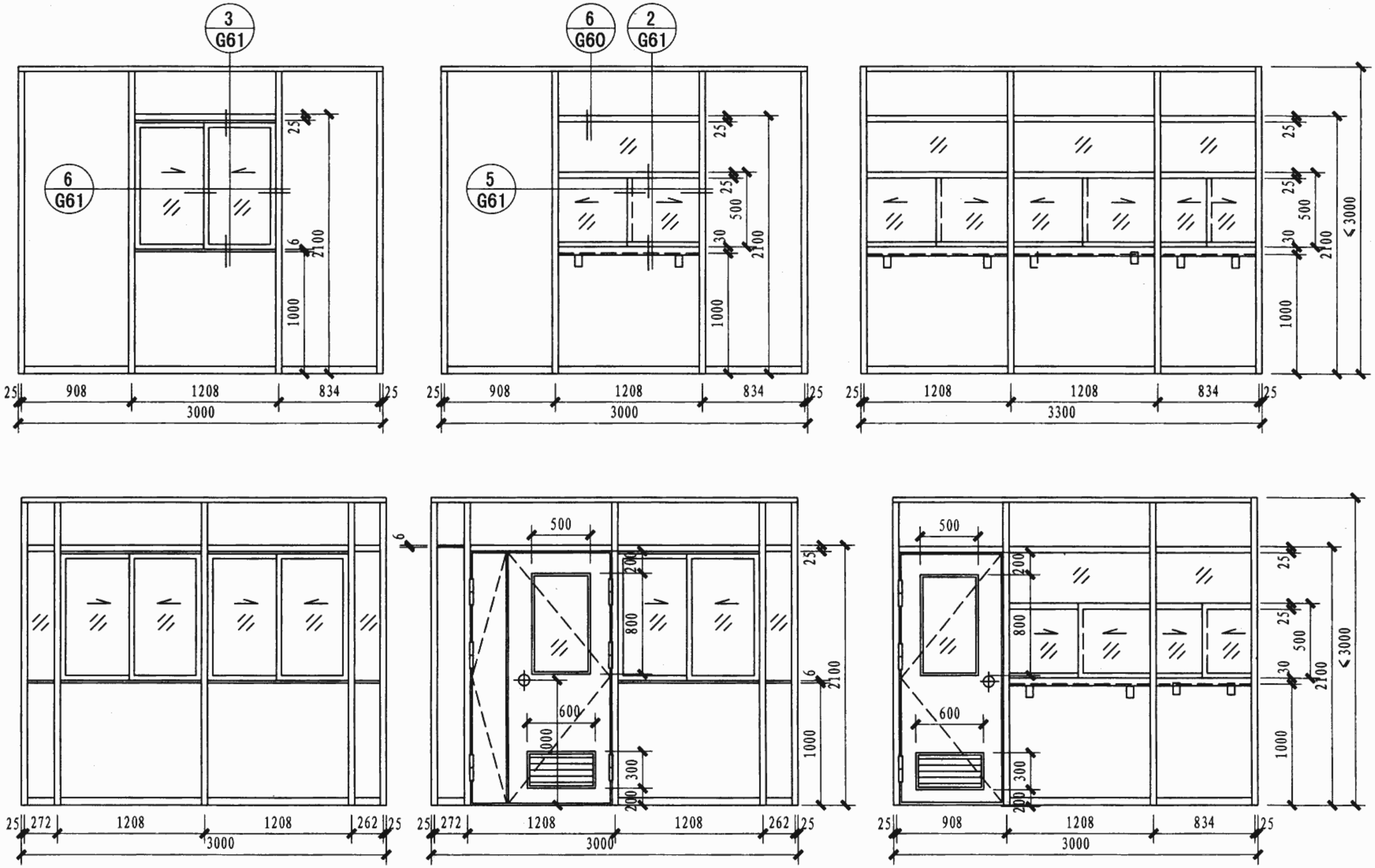

注：1. 以上式样亦可使用在化验室、取药室、注射室等场所；

2. 以上组合为常见式样，也可按照基本样式组合。

挂号室PL型隔断组合示例									图集号	06J902-1
审核	孙黎明	孙黎明	校对	胡姗	胡姗	设计	方贤胜	方贤胜	页	G59

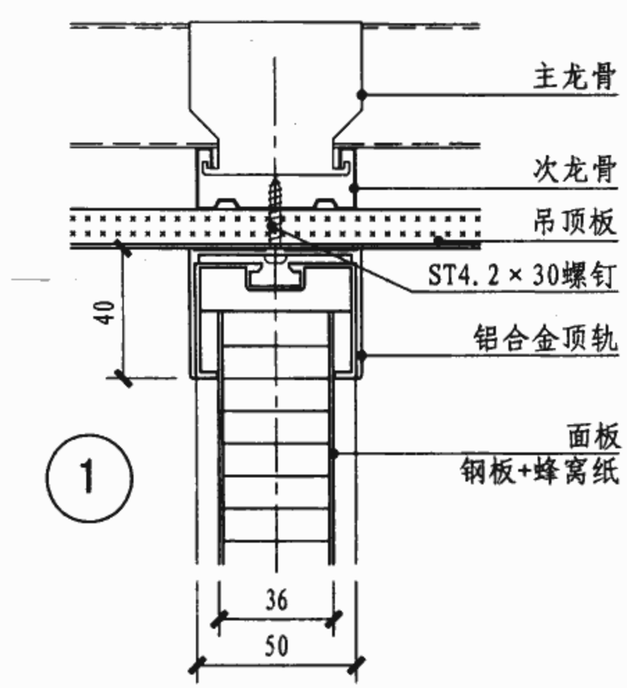

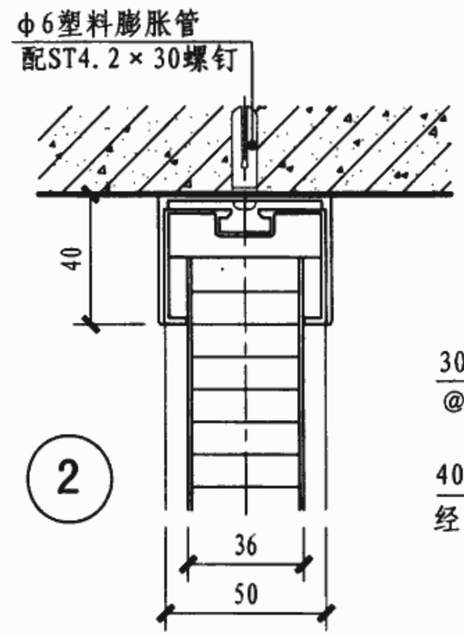

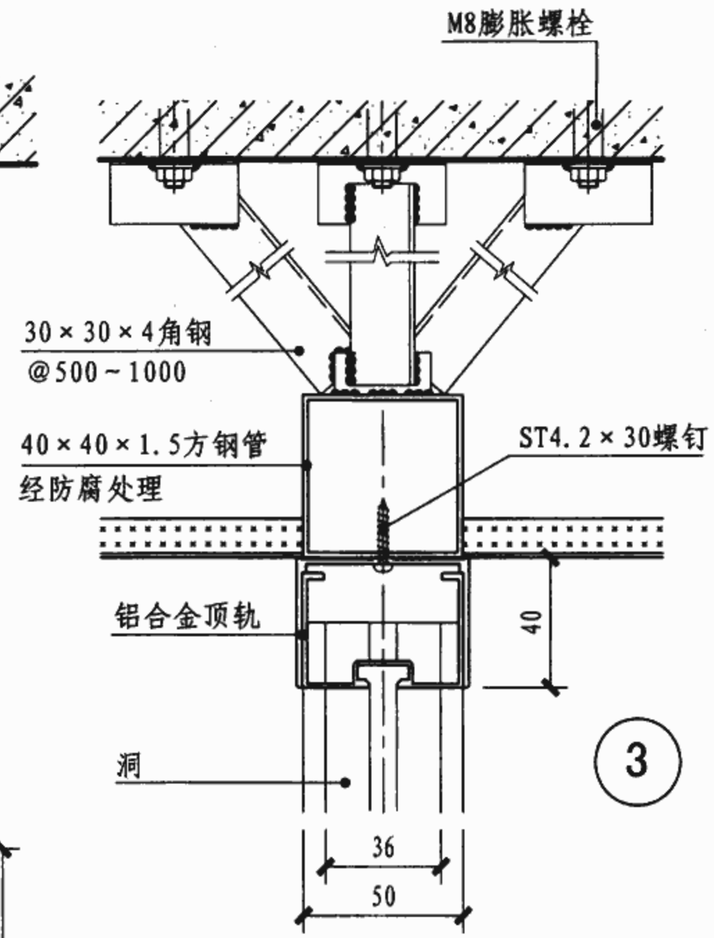

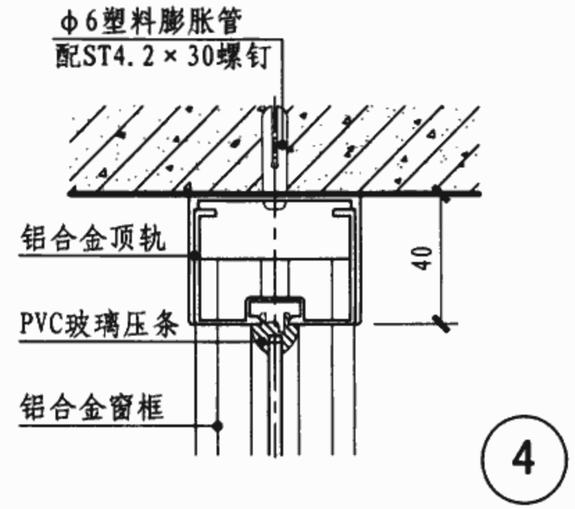

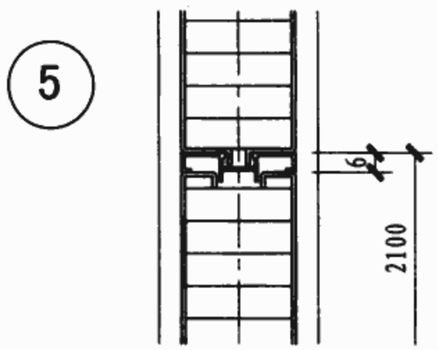

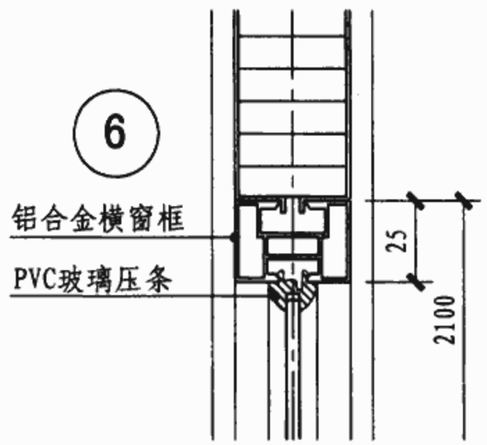

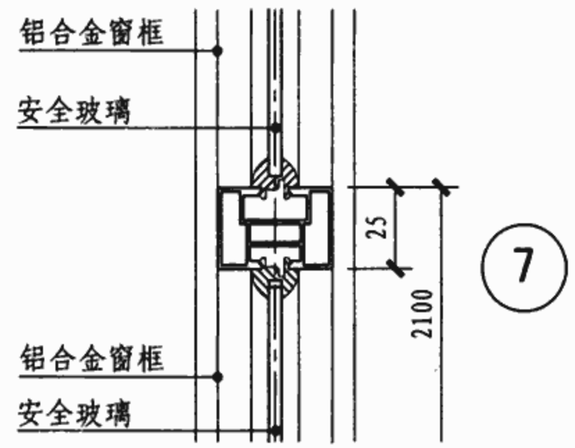

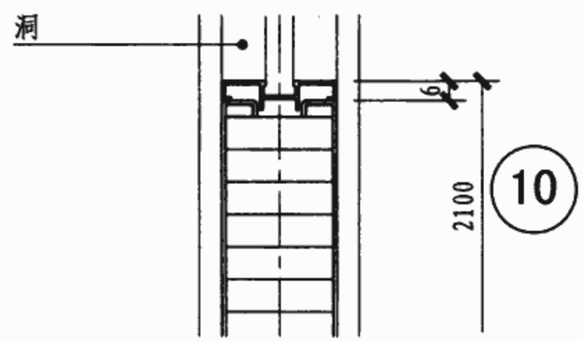

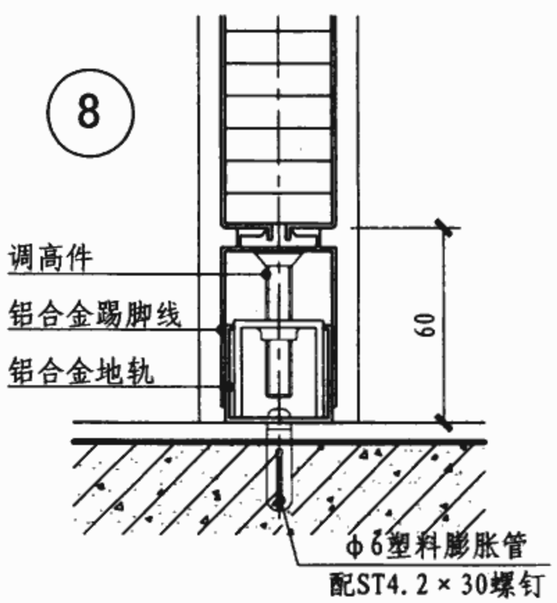

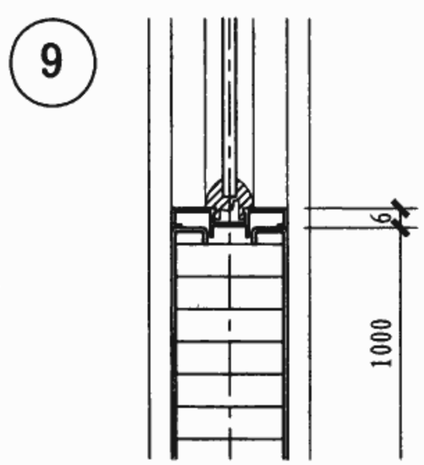

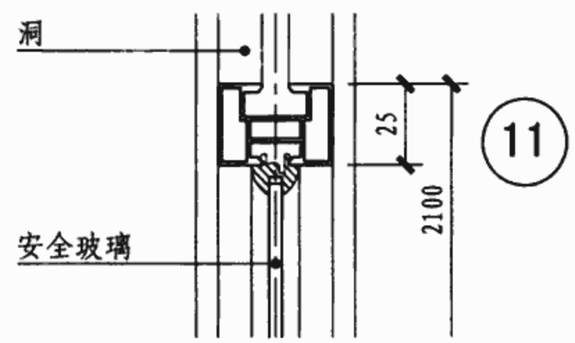

PL型隔断节点详图								图集号	06J902-1
审核	孙黎明	孙黎明	校对	胡姗	胡姗	设计	方贤胜	方贤胜	页	G60

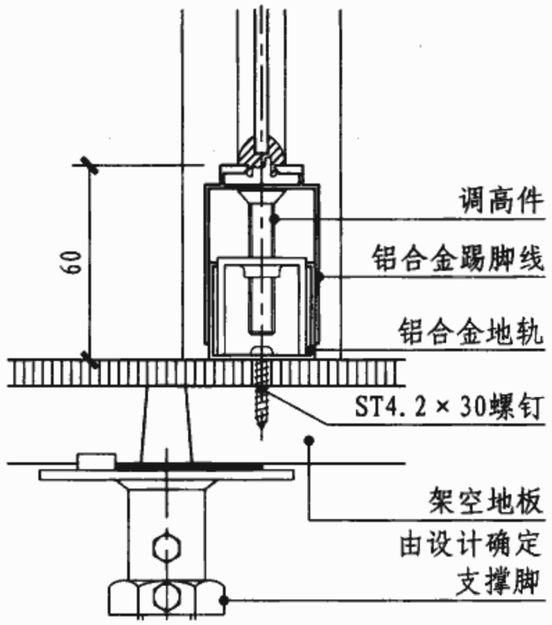

1

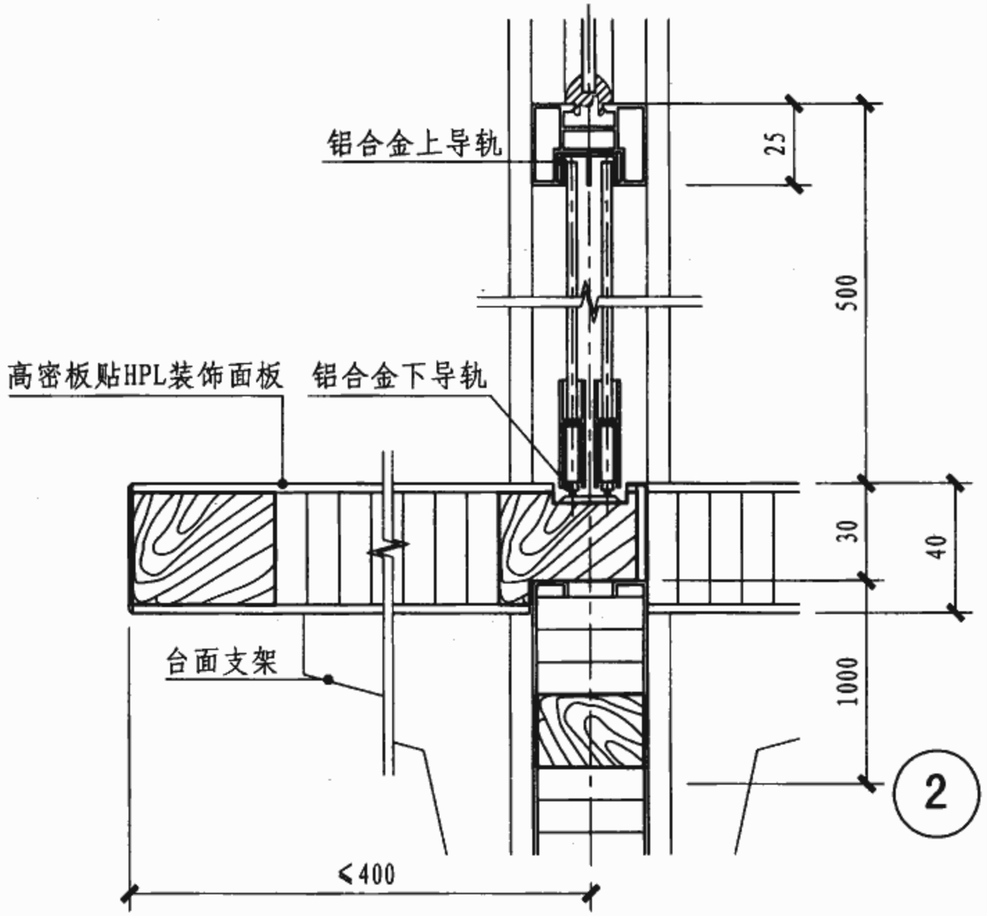

2

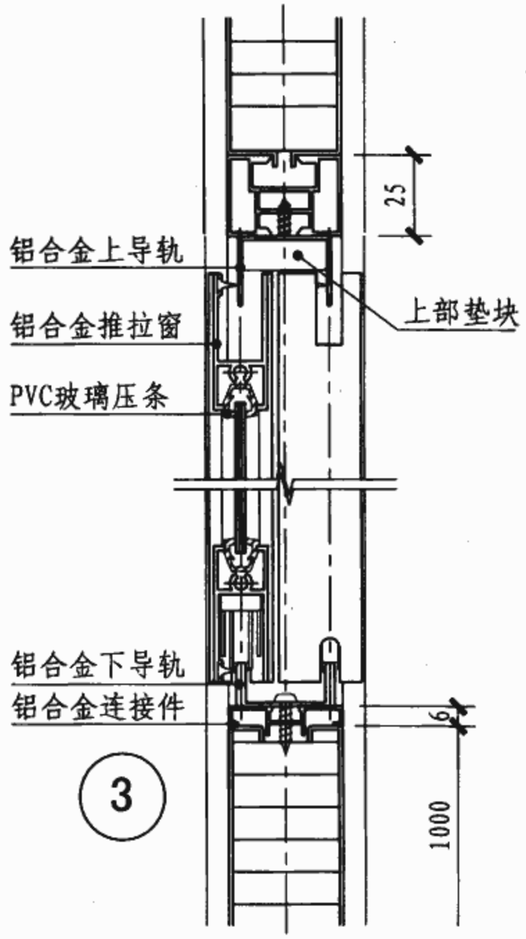

3

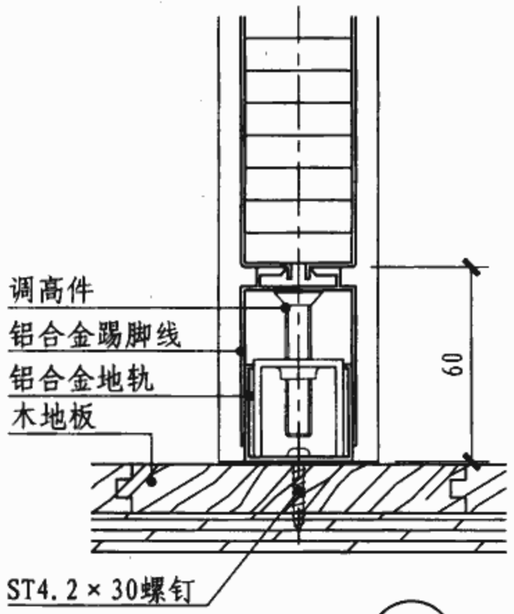

4

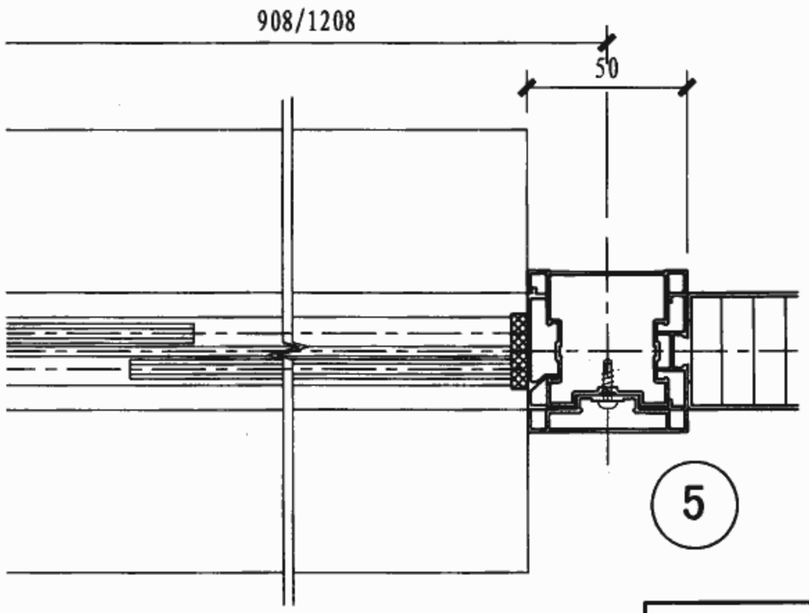

5

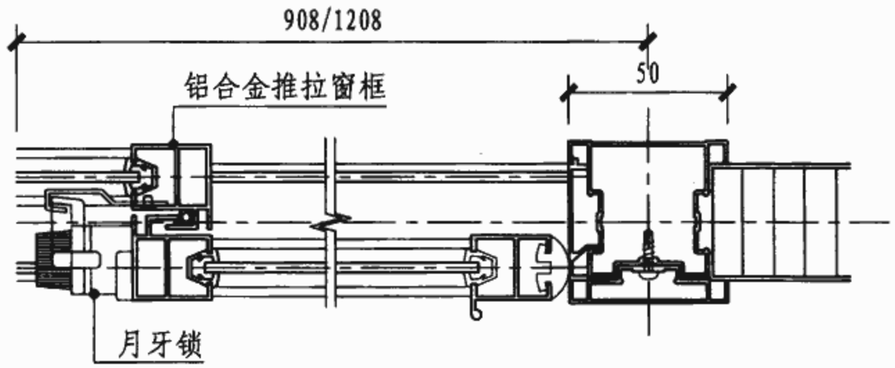

6

PL型隔断节点详图									图集号	06J902-1
审核	孙黎明	孙黎明	校对	胡姗	胡姗	设计	方贤胜	方贤胜	页	G61

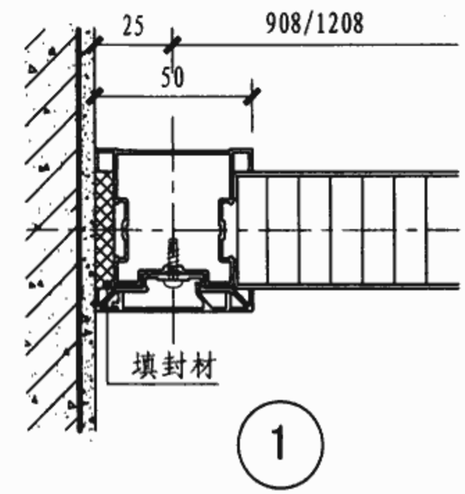

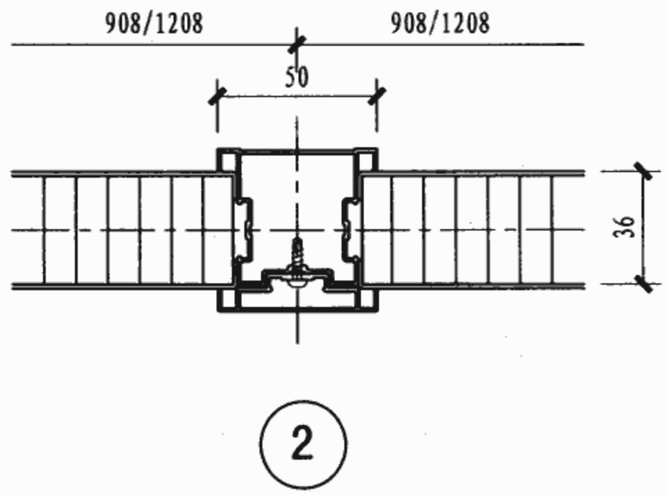

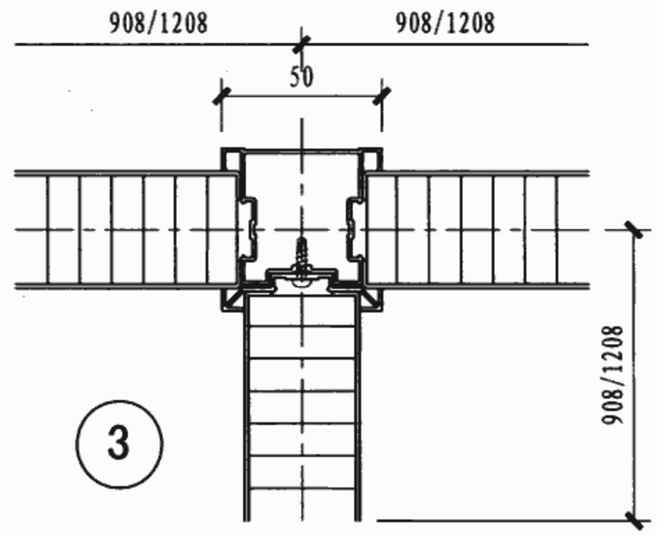

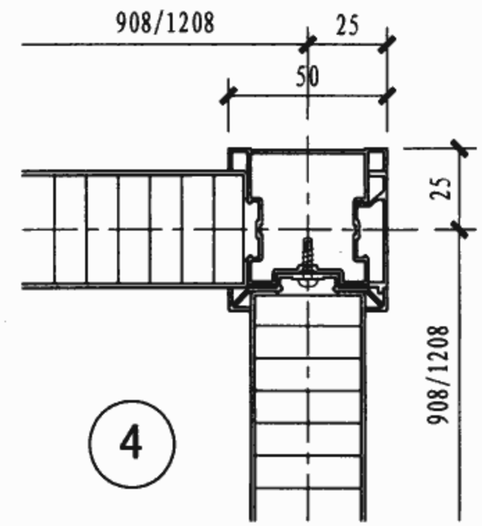

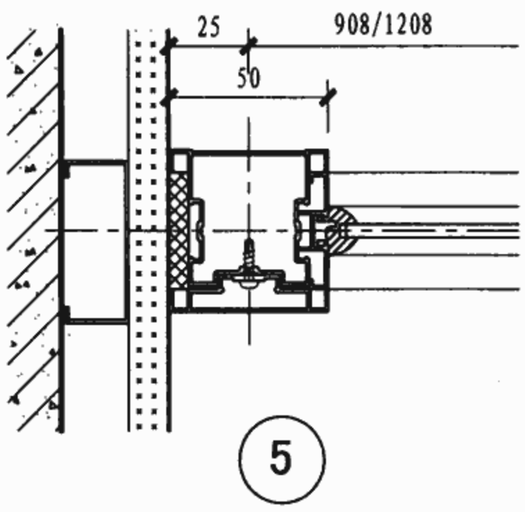

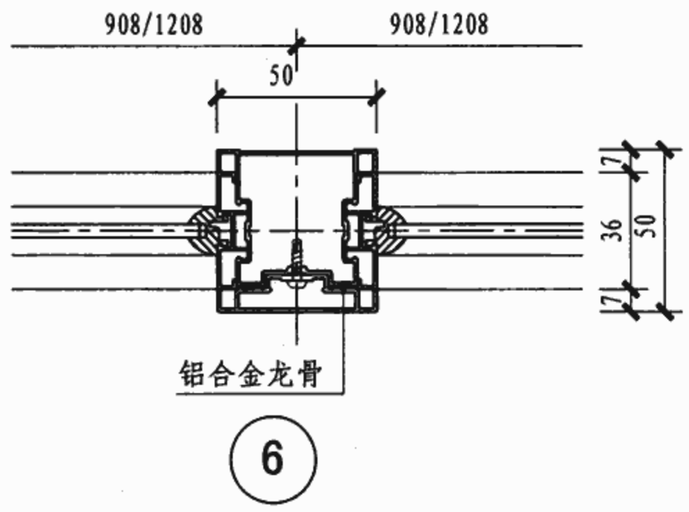

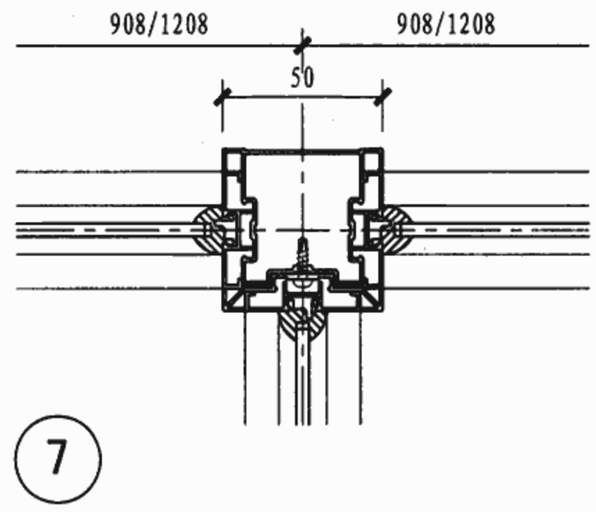

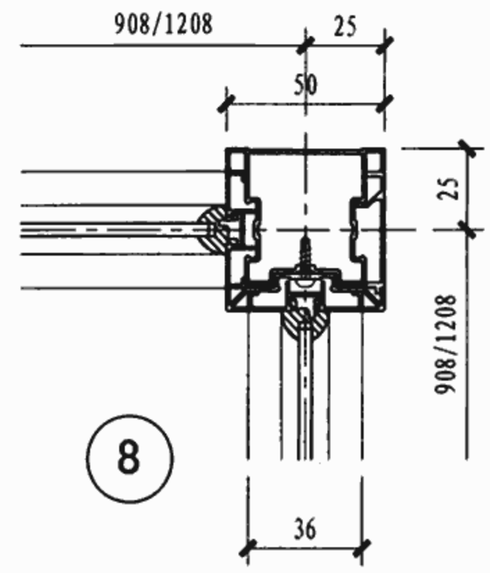

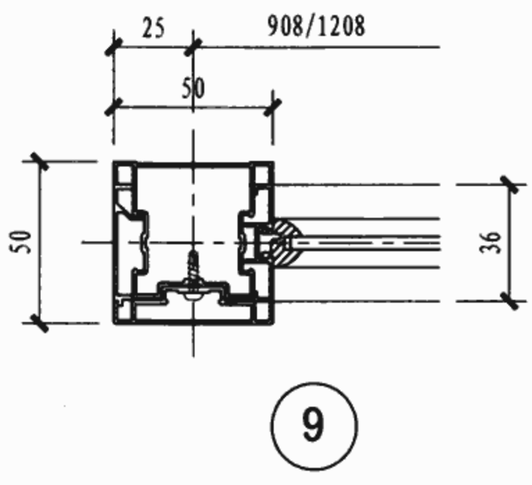

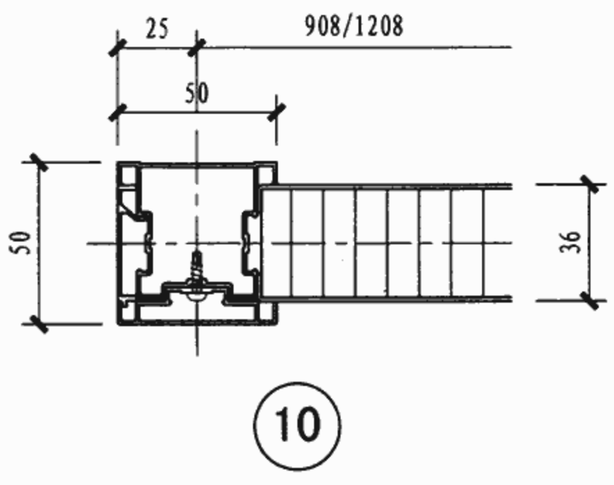

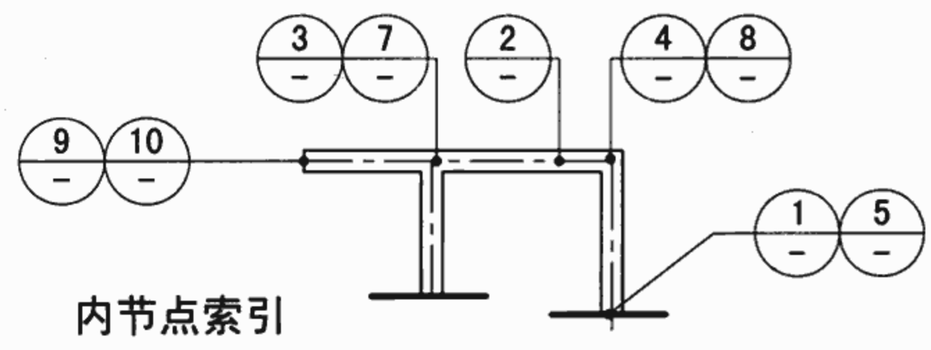

内节点索引

PL型隔断节点详图									图集号	06J902-1
审核	孙黎明	孙黎明	校对	胡嫦	胡嫦	设计	方贤胜	方贤胜	页	G62

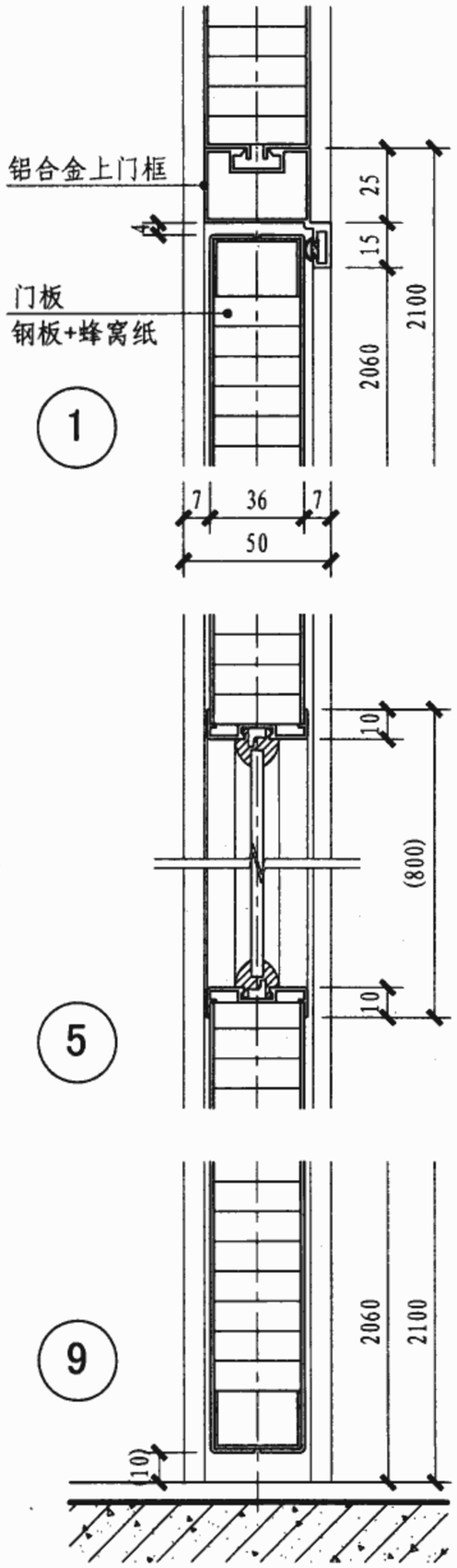

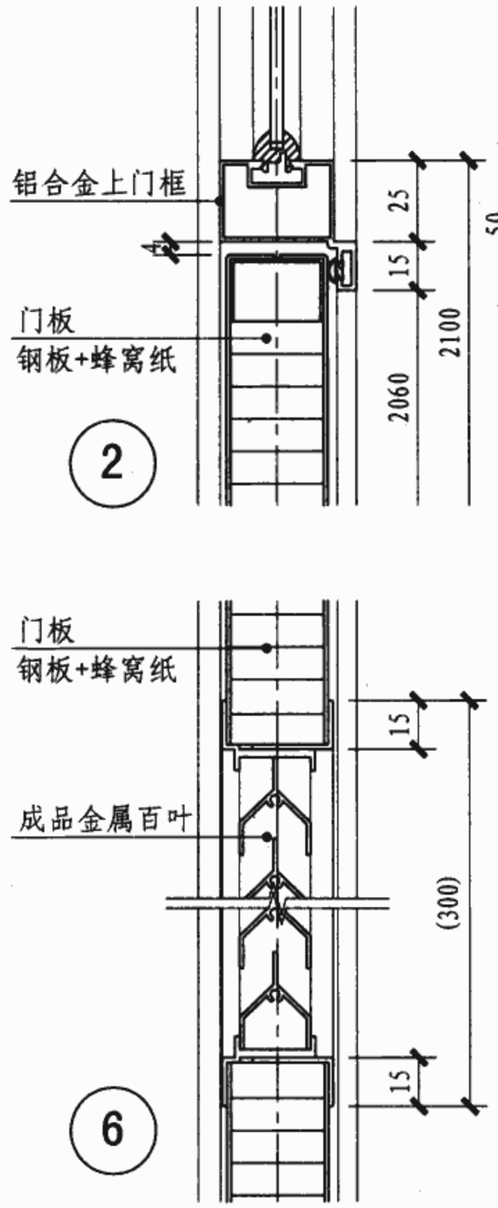

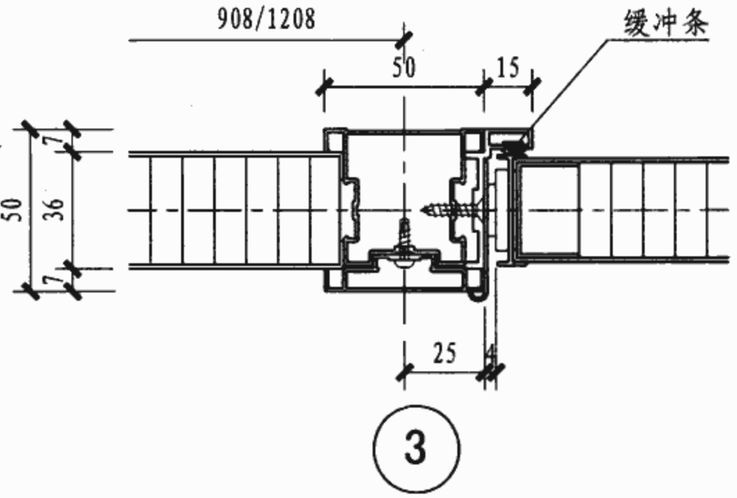

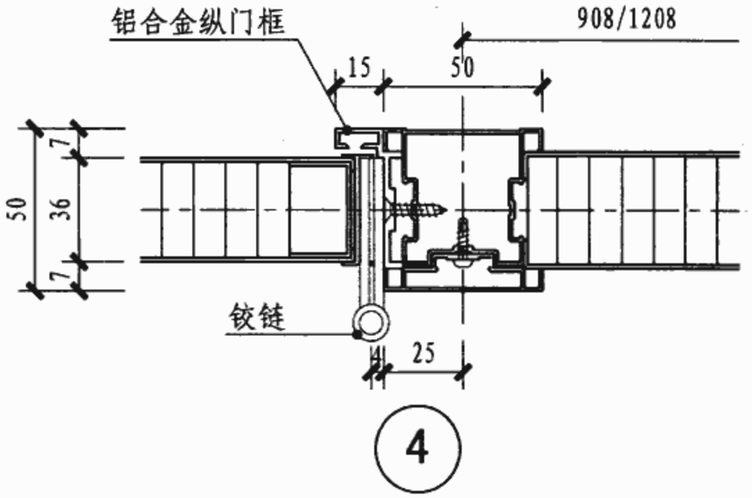

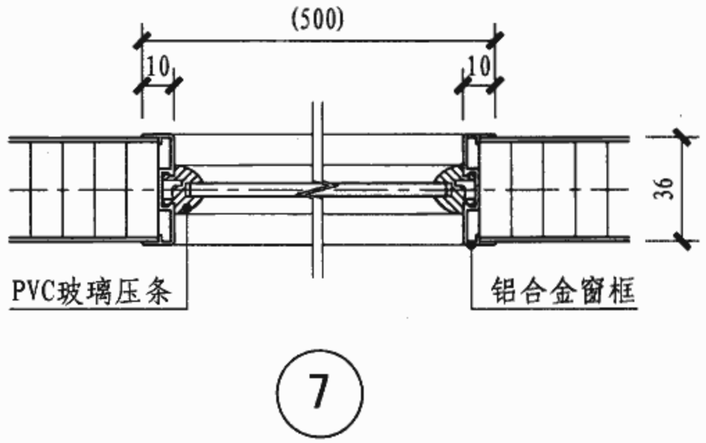

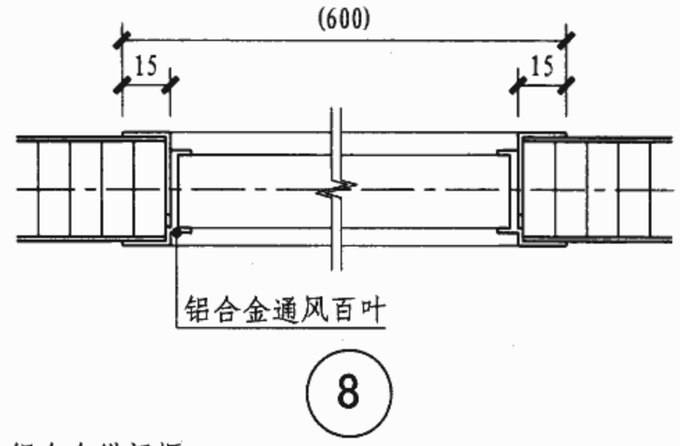

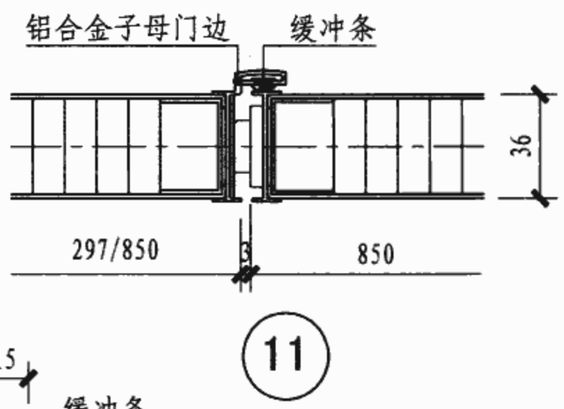

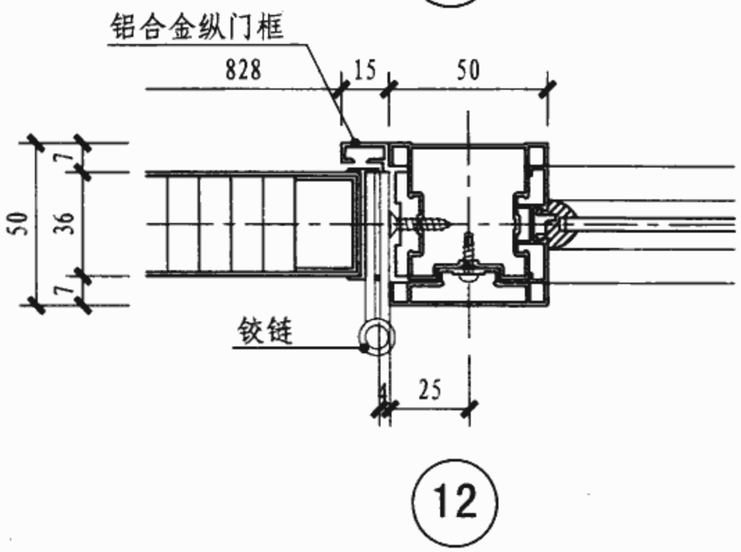

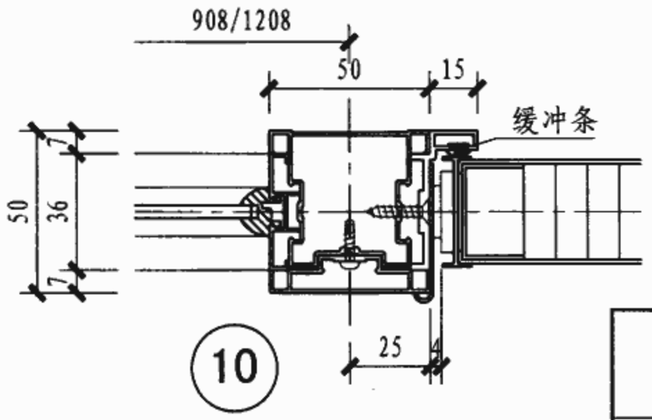

PL型隔断节点详图								图集号	06J902-1
审核	孙黎明	孙黎明	校对	胡姗	胡姗	设计	方贤胜	方贤胜	页	G63

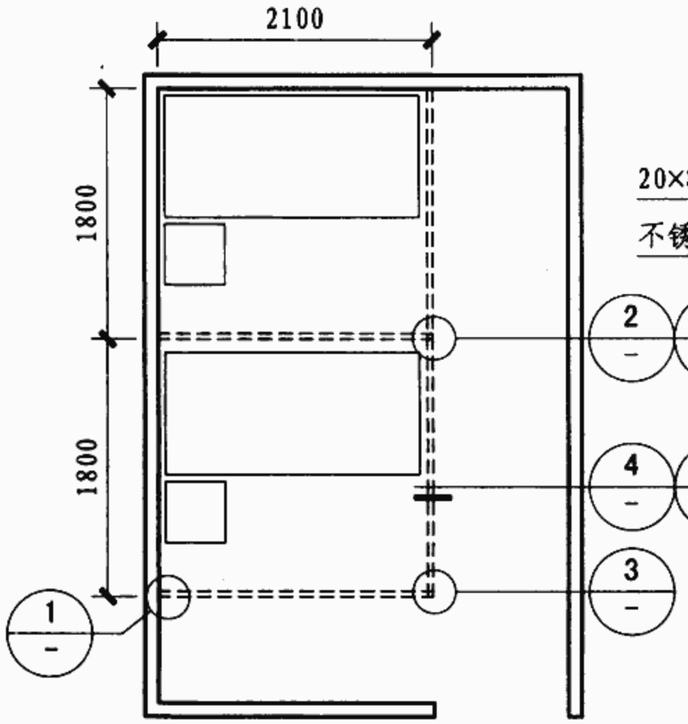

平面示意图一

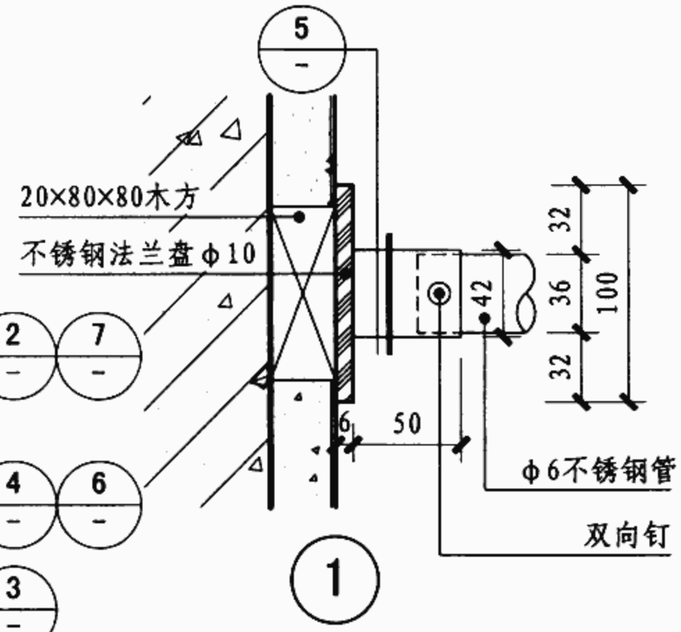

1

4

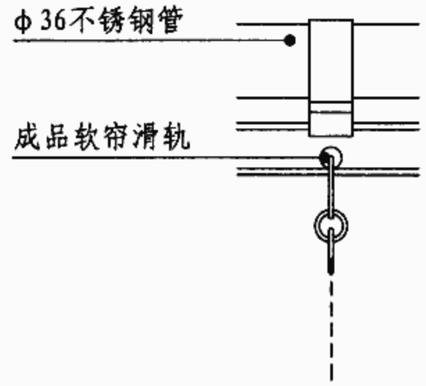

6 滑轨正视图

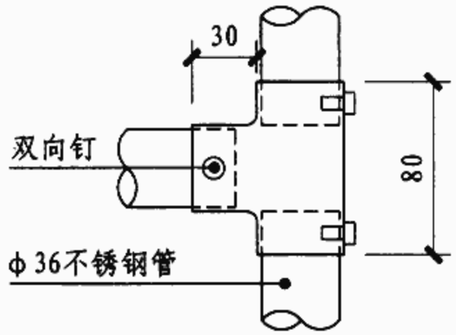

2

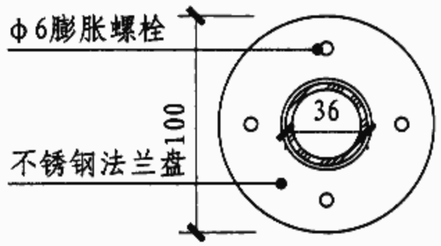

5

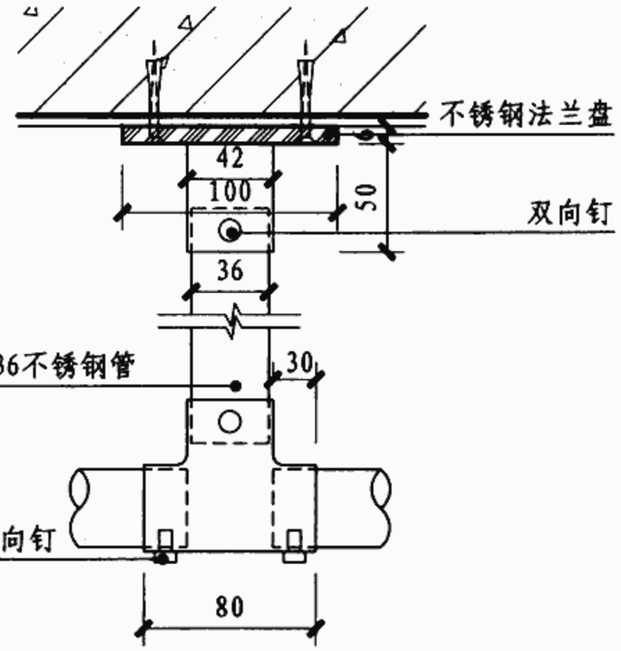

7 加设吊杆详图

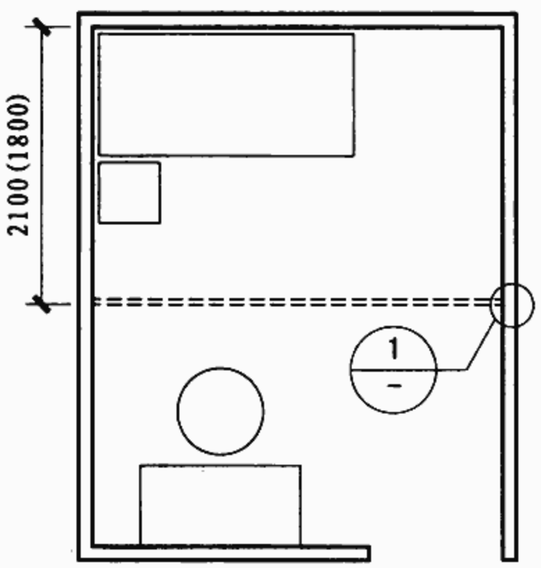

平面示意图二

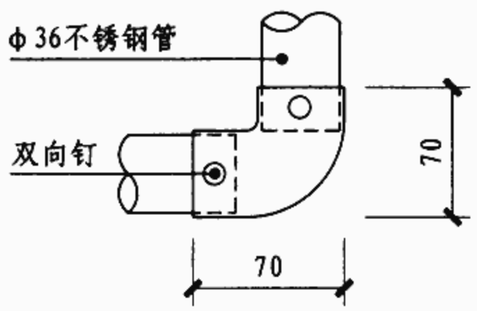

3

注：1. 钢管颜色及距地面高度由设计定.
2. 跨度大于3m时加设吊杆.
3. 节点⑦为加设吊杆详图.

软帘隔断平面示意及配件详图								图集号	06J902-1
审核	朱爱霞		校对	王淑俭		设计	董焕庆	页	G64

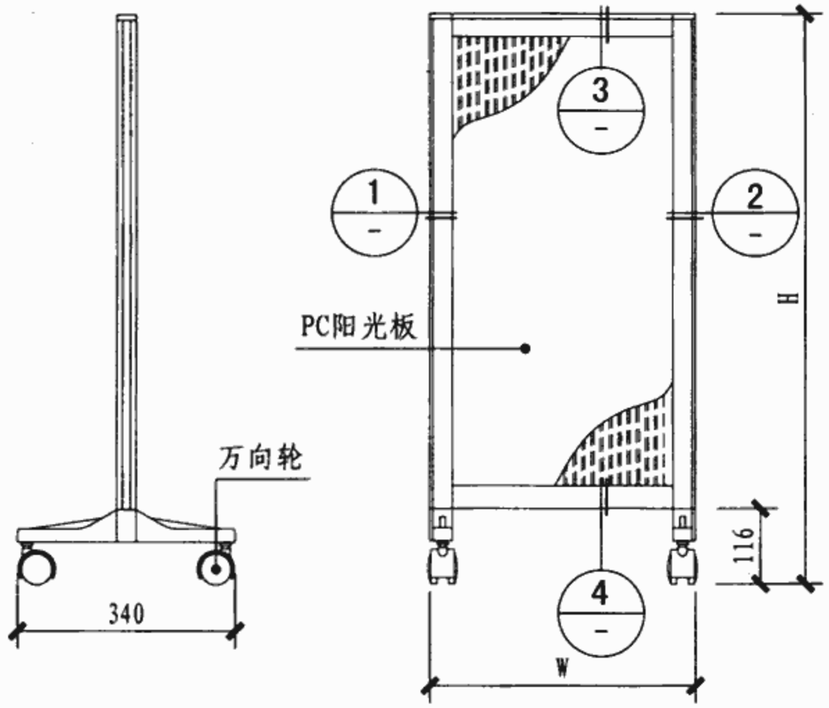

样式一

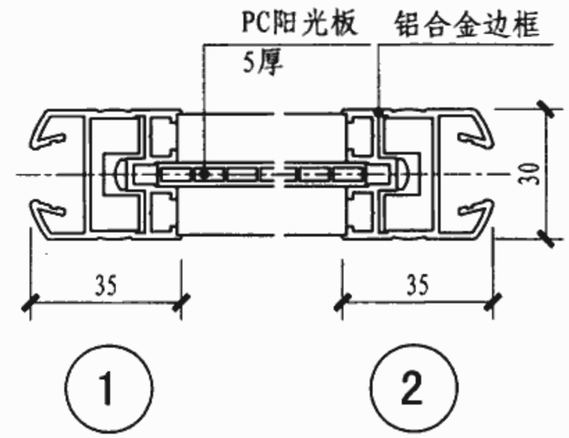

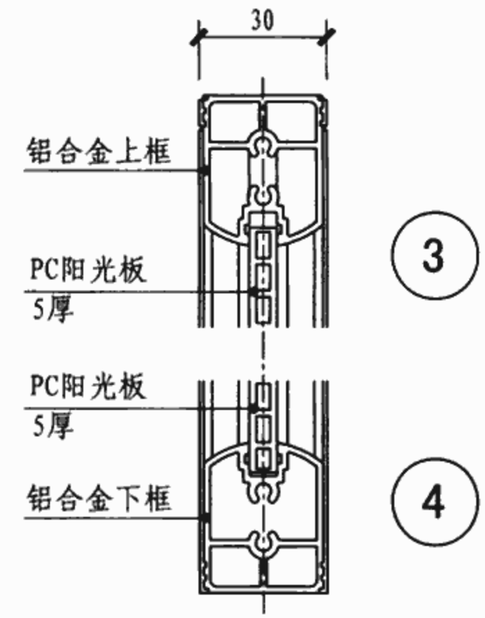

样式一

规格	尺寸(mm)	
	W	H
0712	700	1200
0812	800	1200
1212	1200	1200
1215	1200	1500

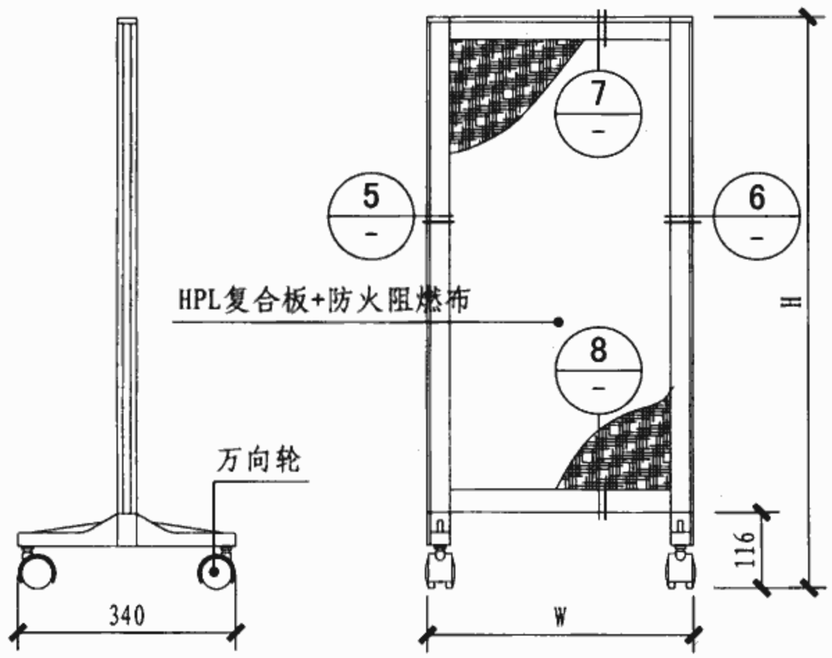

样式二

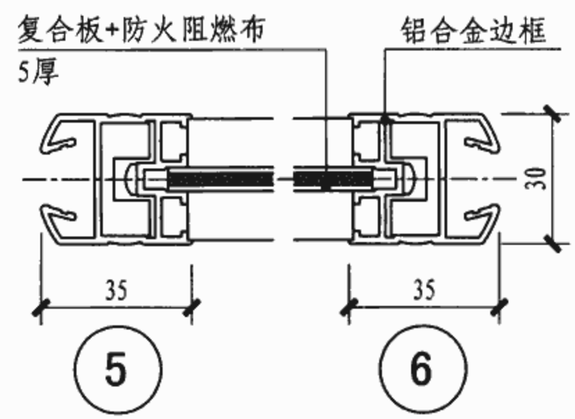

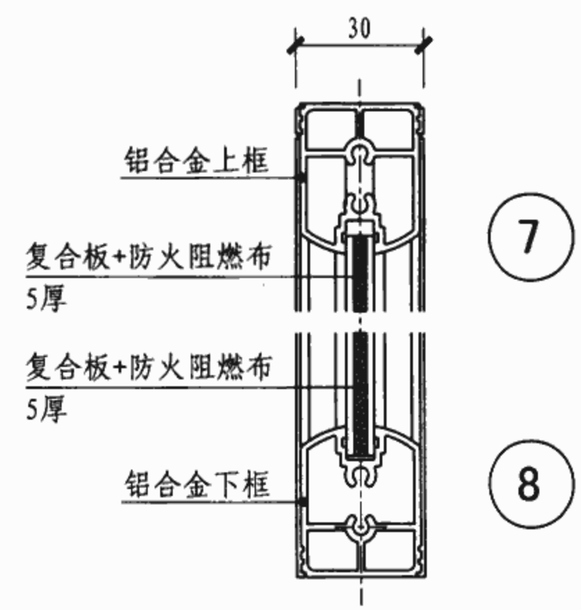

样式二

规格	尺寸(mm)	
	W	H
0712	700	1200
0812	800	1200
1212	1200	1200
1215	1200	1500

注：
1. 活动屏风的样式和材料种类有多种，可根据设计选用厂家成品。
2. 本图集介绍了常用的4种屏风。
3. 样式一采用聚碳酸酯采光板（简称阳光板）。
4. 样式二采用HPL复合板双面粘贴防火阻燃布，布料颜色可根据设计选定。

活动屏风样式								图集号	06J902-1
审核	孙黎明	孙黎明	校对	胡姗	胡姗	设计	方贤胜	页	G65

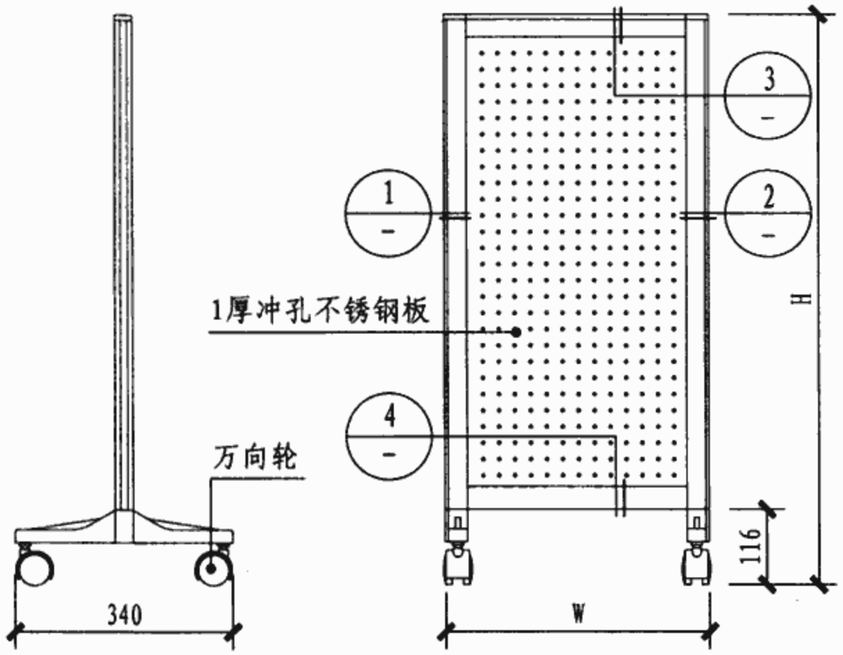

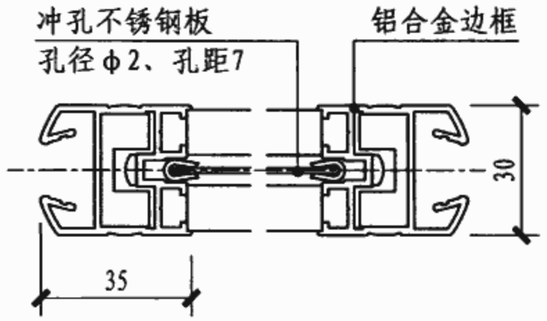

1　　2

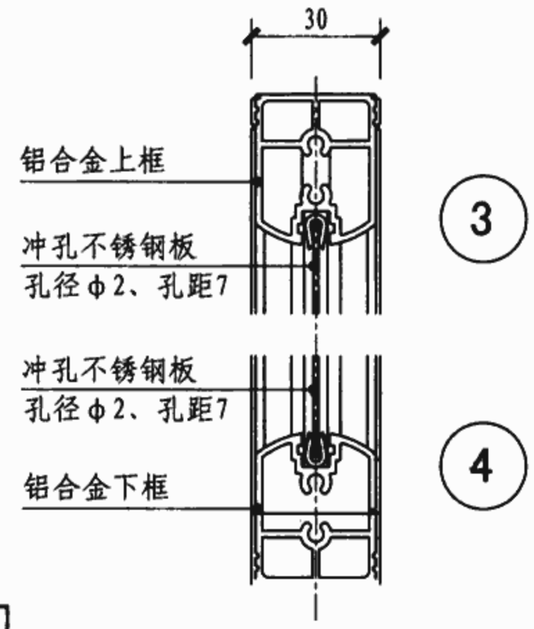

3　　4

样式三

规格	尺寸(mm)	
	W	H
0712	700	1200
0812	800	1200
1212	1200	1200
1215	1200	1500

样式四

尺寸(mm)			
W	H		
600	1200	1500	1800
900	1200	1500	1800
1200	1200	1500	1800
1500	1200	1500	1800
1800	1200	1500	1800

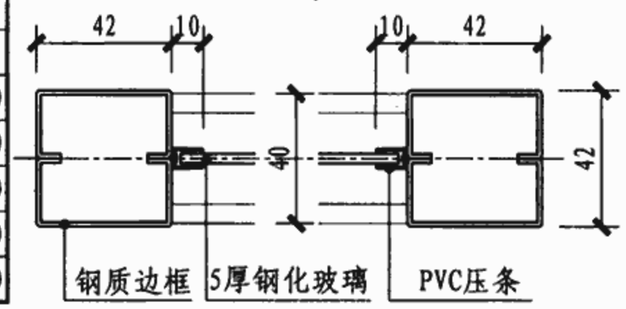

5　　6

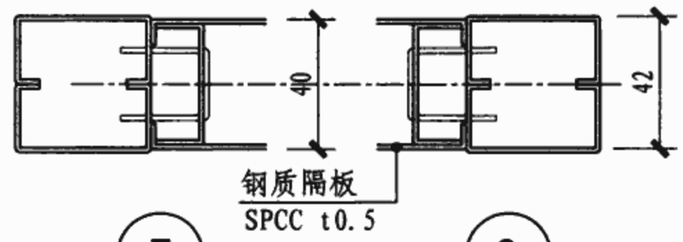

7　　8

样式三

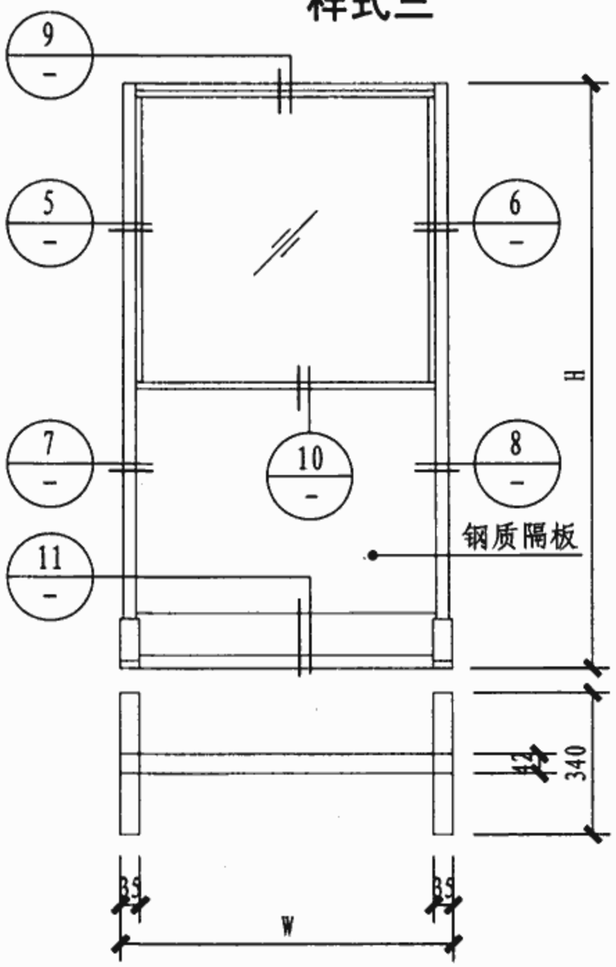

样式四

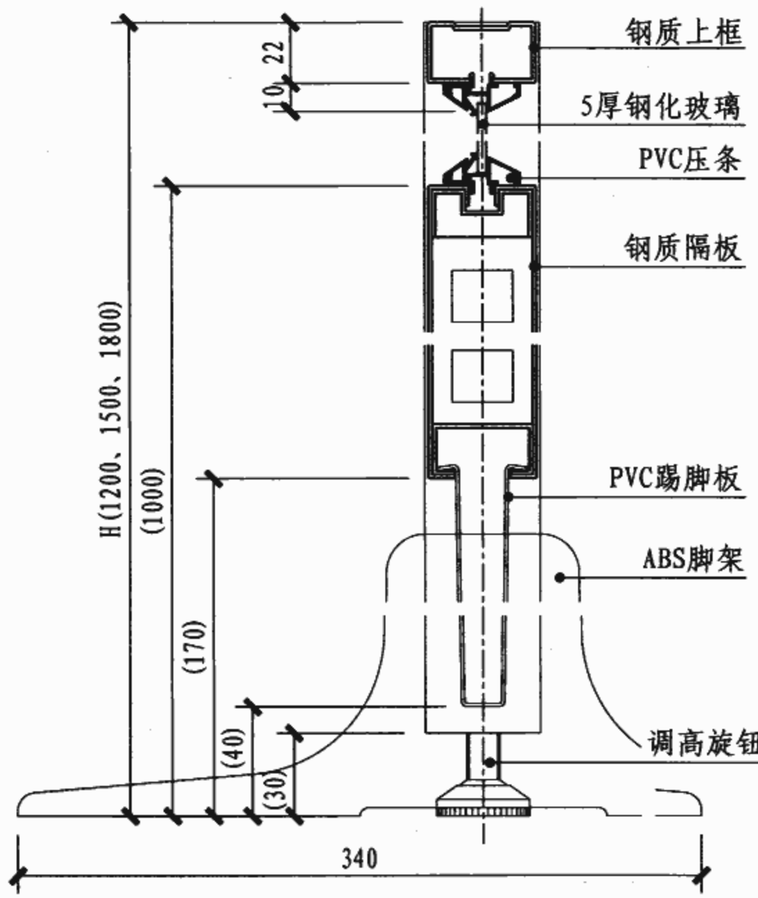

9　　10　　11

注：1. 活动屏风的样式和材料种类有多种，可根据设计选用厂家成品。
2. 本图集介绍了常用的4种屏风。
3. 样式三采用冲孔的1厚不锈钢板。

活动屏风样式								图集号	06J902-1
审核	孙黎明	孙黎明	校对	胡姗	胡姗	设计	方贤胜	方贤胜	页	G66

栏杆、栏板设计选用说明

1 设计依据

《综合医院建筑设计规范》 JGJ 49-88
《城市道路和建筑物无障碍设计规范》 JGJ 50-2001
《建筑装饰装修工程质量验收规范》 GB 50210-2001
《民用建筑设计通则》 GB 50352-2005
《建筑玻璃应用技术规程》 JGJ 113-2003
《建筑钢结构焊接技术规程》 JGJ 81-2002

2 适用范围

适用医疗建筑中的室内休息平台、回廊及楼梯等处。

3 设计原则

3.1 考虑病员的心理特点，本图集中栏杆栏板高度采用≥1100的尺寸，不易攀爬，增强安全性。

3.2 栏杆栏板构造简洁，减少凹凸面，易于清洁，防止刮剐。

3.3 依据无障碍设计的要求，栏杆下部设安全挡台、双层扶手，楼梯栏杆设盲文标志牌等。

3.4 考虑到医疗机构中人员的组成及特定的行走方式，栏杆应考虑安装牢固，不锈钢扶手及横向栏杆管内应衬钢管。

4 选用注意事项

4.1 栏杆末端均采用与墙体分离的做法。

4.2 栏杆立柱中距按≤1200考虑，个体设计为适应立面整体尺寸长度，可予以小幅调整，但不宜扩大尺寸。

4.3 图集所提供的各种类型栏杆扶手水平推力均按0.5kN/m计算。

4.4 图集仅表示栏杆本身做法，其他装修如地面安全挡台、梁侧面等均按工程设计。

4.5 考虑多种选择需要，不锈钢管扶手可用硬木扶手或塑料扶手替换，如图示构造节点。另外也可购置市场成品塑胶扶手护套，套在扶手外，颜色按设计。若采用扶手护套，则不锈钢管扶手改用普通钢管，管面涂防锈漆。

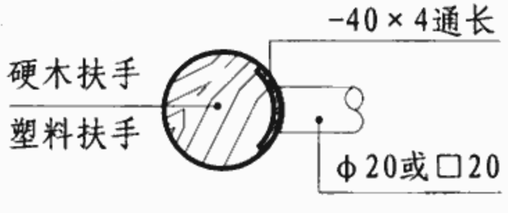

4.6 本部分介绍了5种常用栏杆栏板的安装构造，其他样式的栏杆栏板可参见国标图集06J403-1《楼梯 栏杆 栏板（一）》。

5 施工要求

5.1 金属构件要求

5.1.1 圆钢、方钢、型钢、钢管、钢板采用Q235-B钢，焊条采用E43系列，不锈钢材及钢材应符合国家有关标准。钢与不锈钢之间的焊接采用不锈钢焊条。

5.1.2 焊接应符合《建筑钢结构焊接技术规程》JGJ81-2002的有关规定，焊缝除有特殊注明外均应满焊，并保持焊缝均匀，不得有裂缝、过烧现象，外露处应挫平磨光。

5.1.3 各金属构件表面应光滑、平直、无毛刺。安装后不应有歪斜、扭曲、变形等缺陷。

5.1.4 本图集金属构件连接除注明外均为电焊，焊缝厚度为1.2t（t为较薄焊件厚度），焊缝长度为满焊。

5.1.5 不锈钢表面有拉丝和抛光两种处理方法，普通钢表面先除锈，除锈等级不低于St2级，再刷防锈底漆，饰面漆由工程设计定。

5.2 木材要求

5.2.1 木扶手用材要充分干燥，含水率不大于12%。

5.2.2 在视线可看见的扶手表面不允许含疖疤，扶手油漆按工程设计。

5.3 玻璃要求

5.3.1 安装时不得在玻璃周边造成缺陷。

5.3.2 玻璃与周边支承构件均需有空隙，即最小安装尺寸，应按《建筑玻璃应用技术规程》JGJ 113-2003标准执行。

栏杆、栏板设计选用说明									图集号	06J902-1
审核	朱爱霞		校对	王惠春		设计	郭雅娟		页	LG1

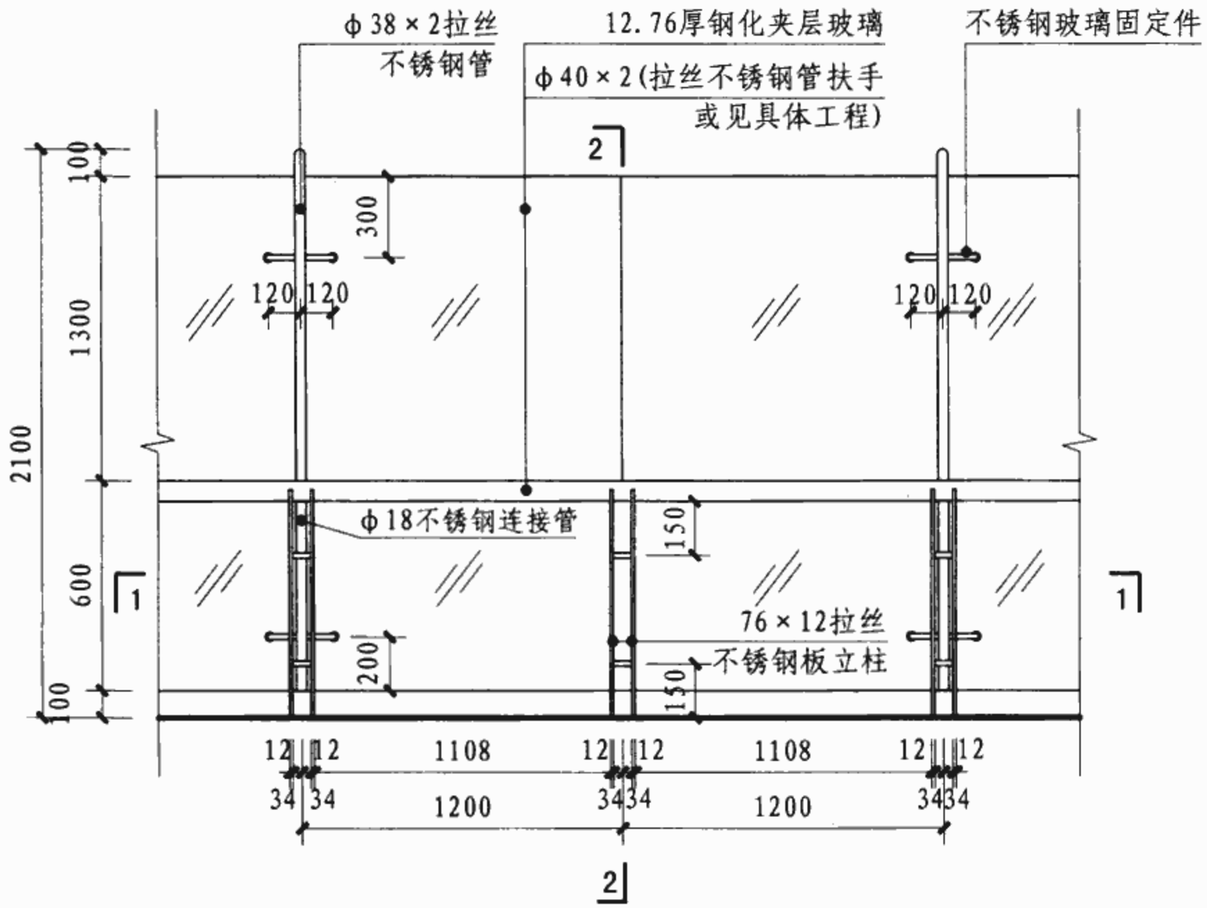

立面图

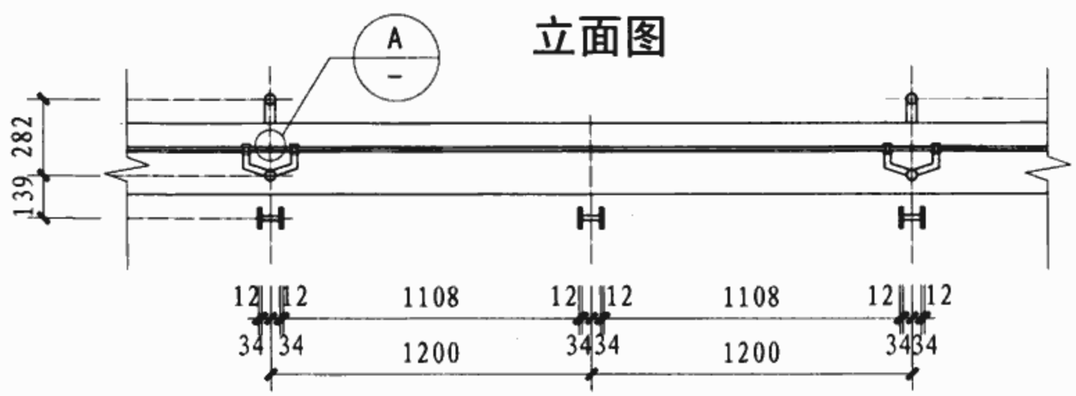

1-1

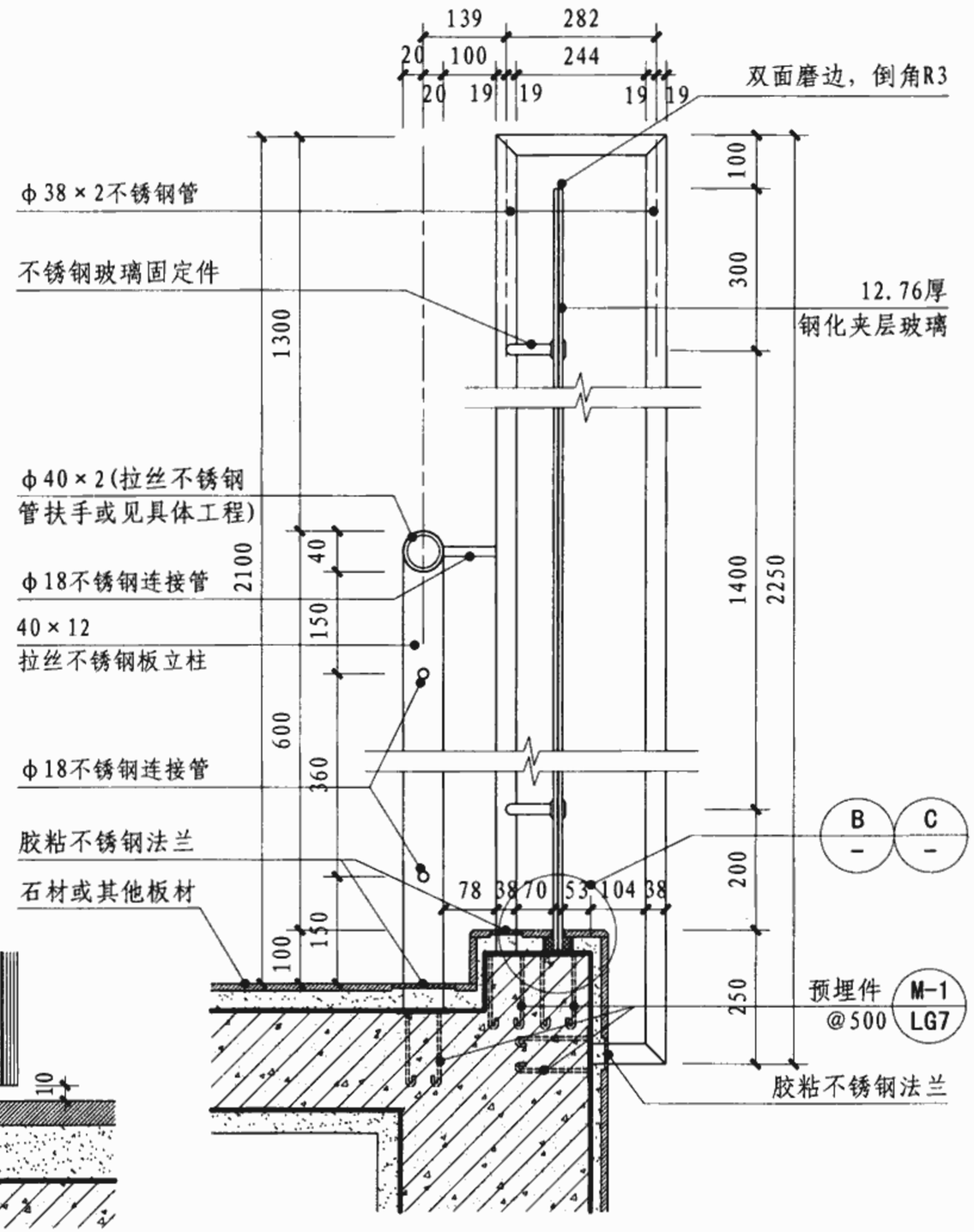

2-2

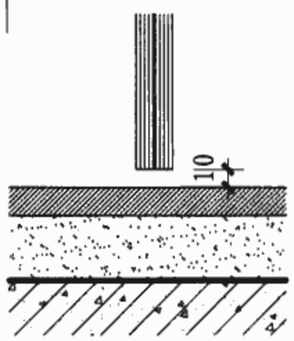

C

注：地面及侧墙装修按个体设计。

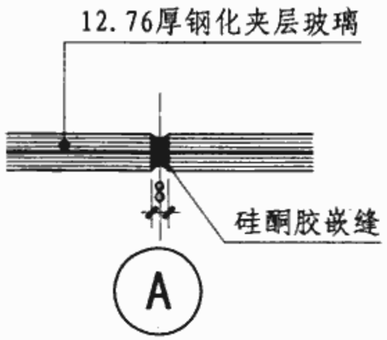

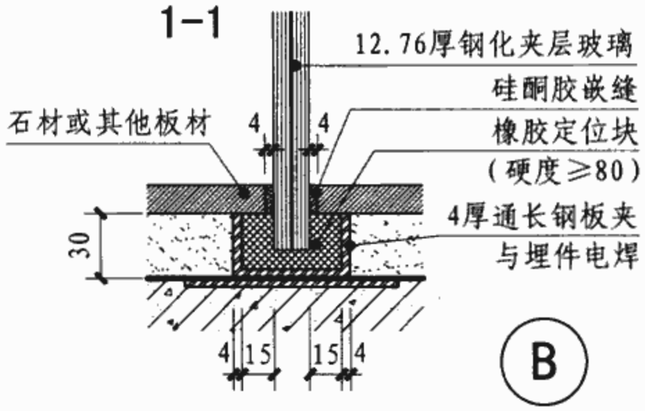

栏杆1详图								图集号	06J902-1
审核	朱爱霞		校对	王惠春		设计	刘知己	页	LG2

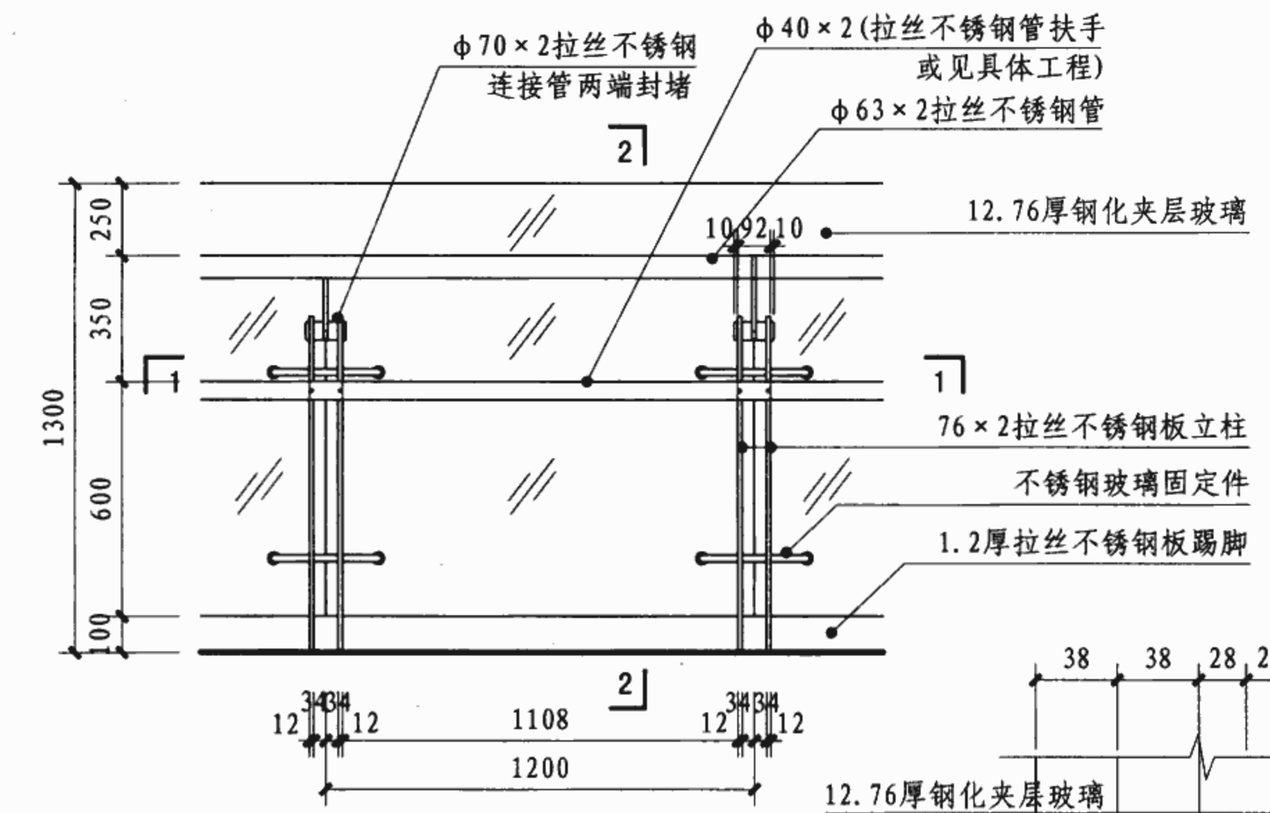

立面图

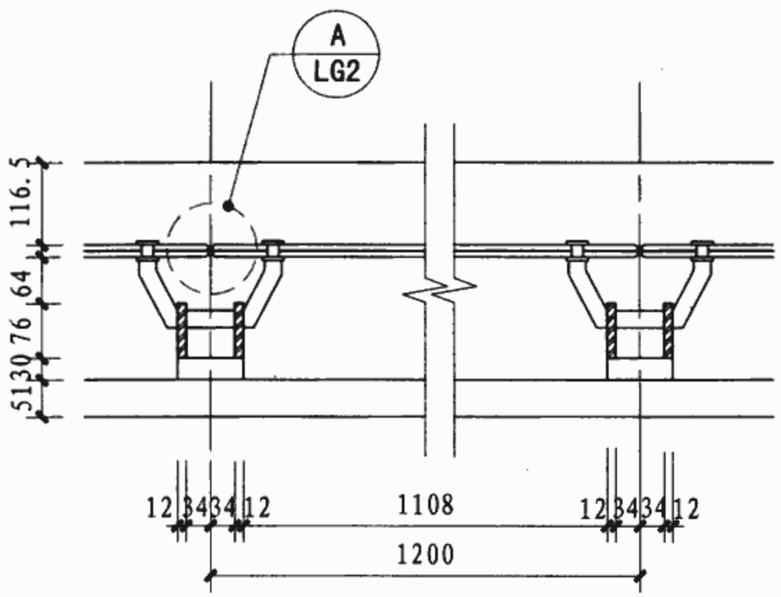

1-1

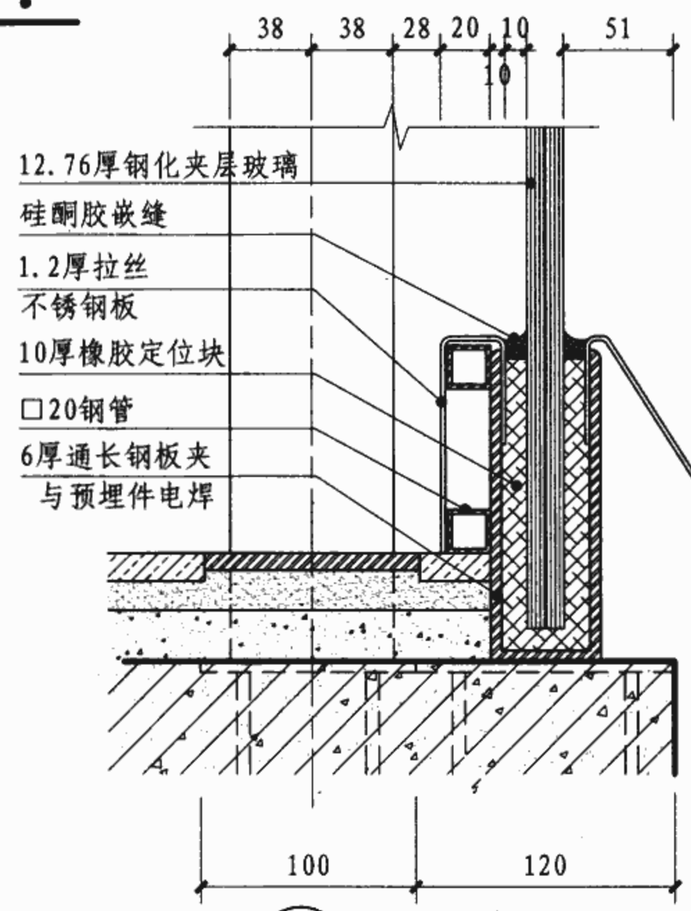

A

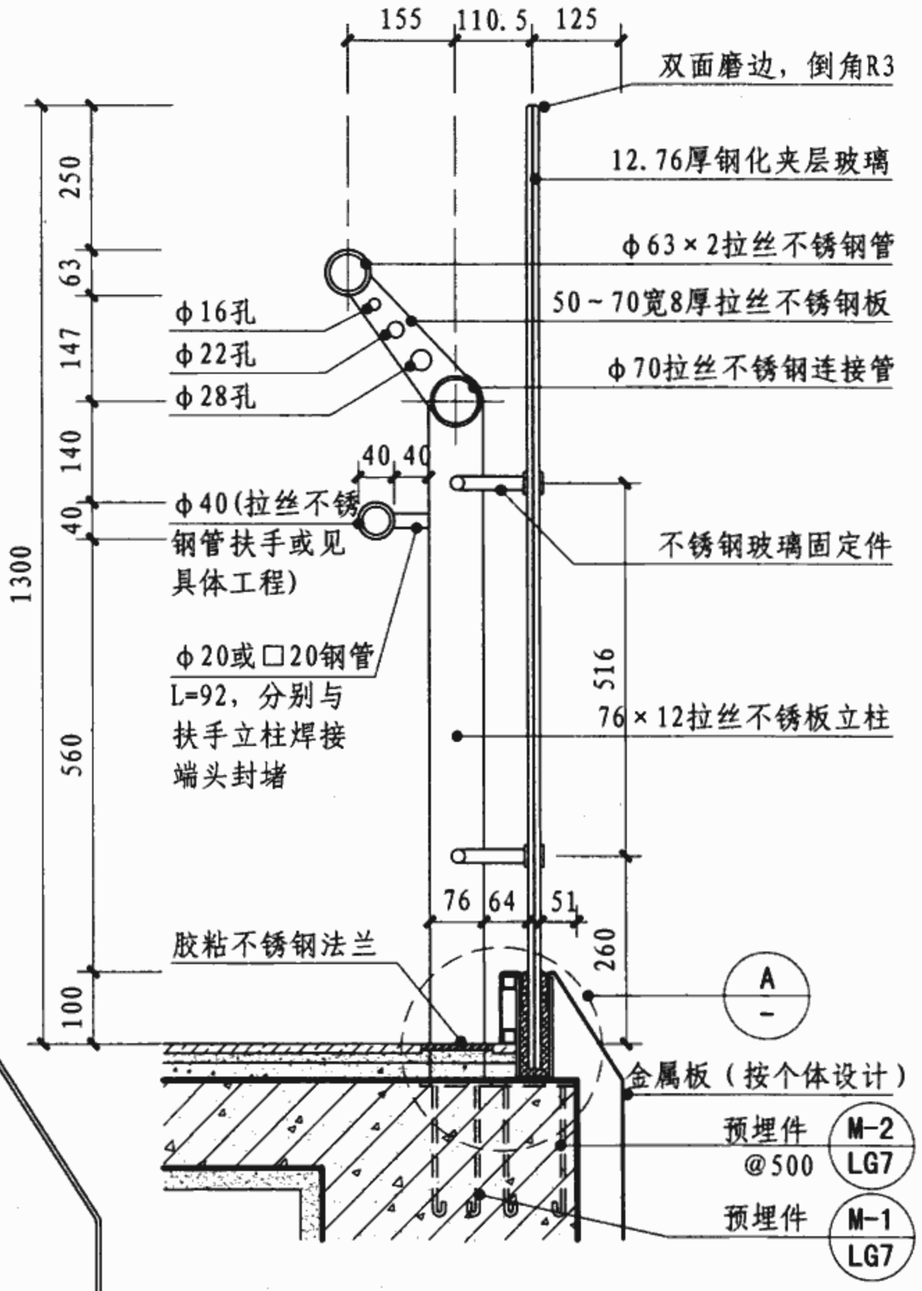

2-2

栏杆2详图								图集号	06J902-1
审核	朱爱霞		校对	王惠春		设计	刘知己	页	LG3

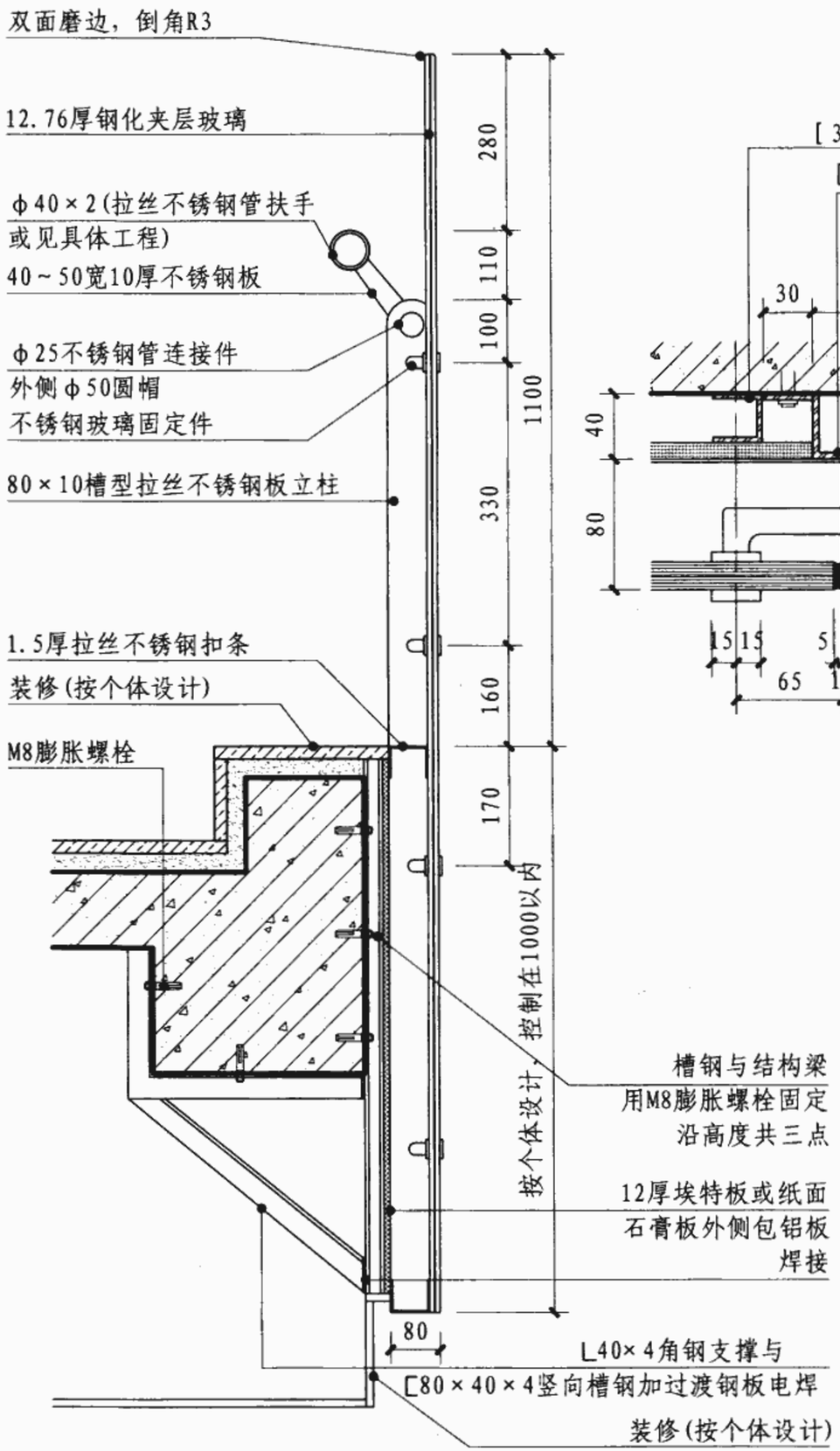

3-3

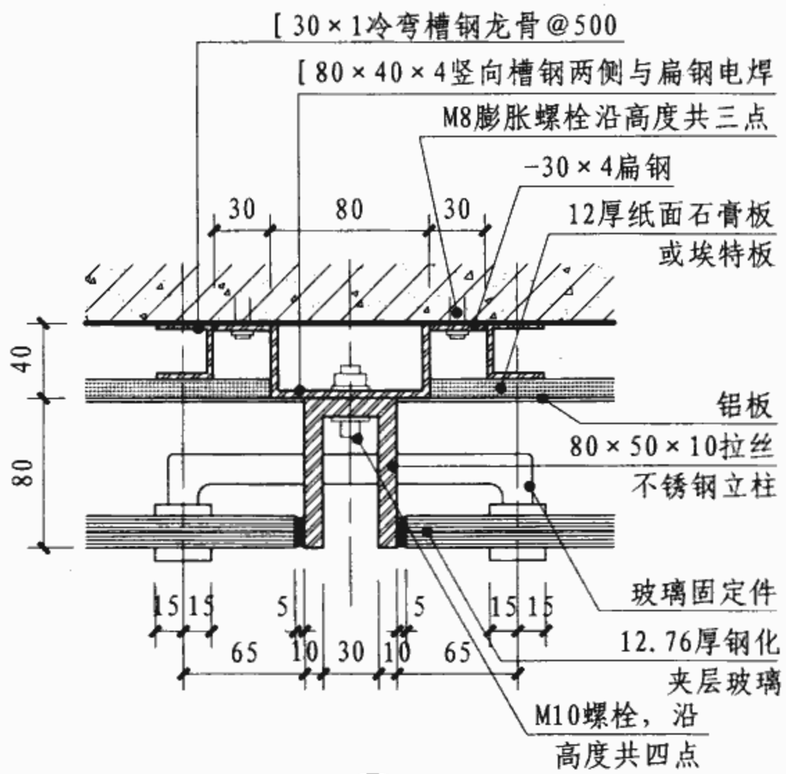

A

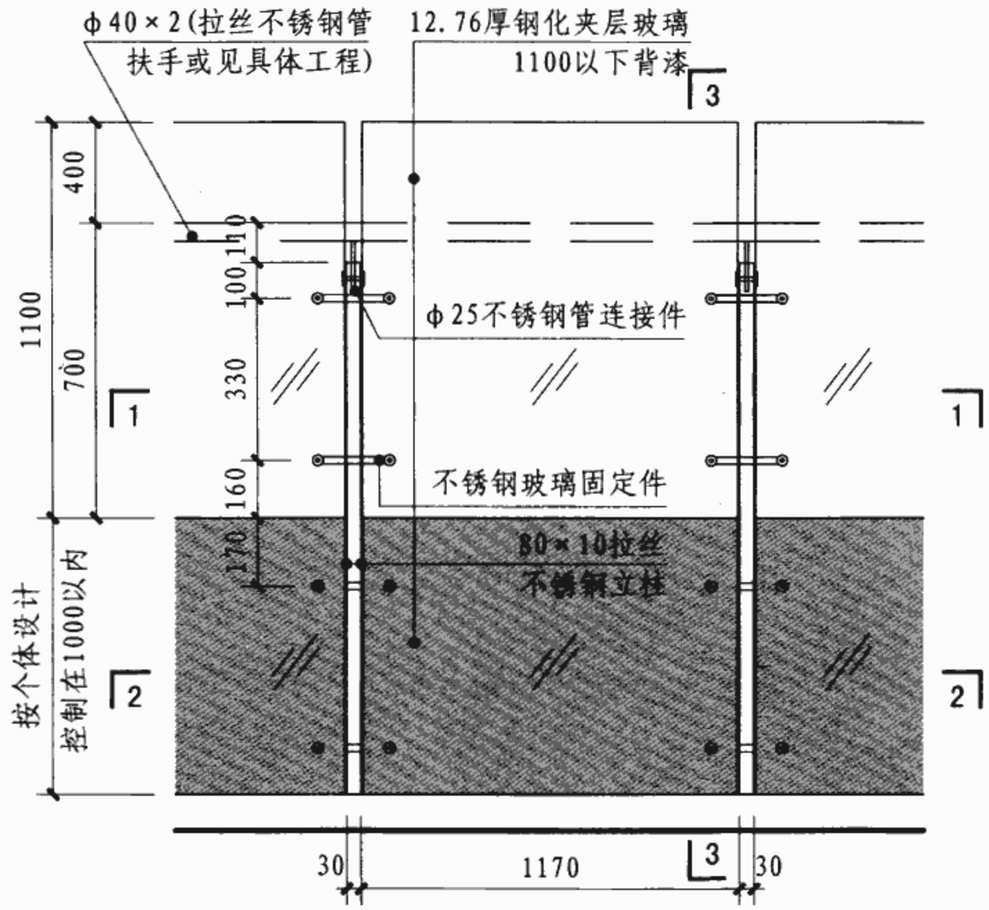

立面图

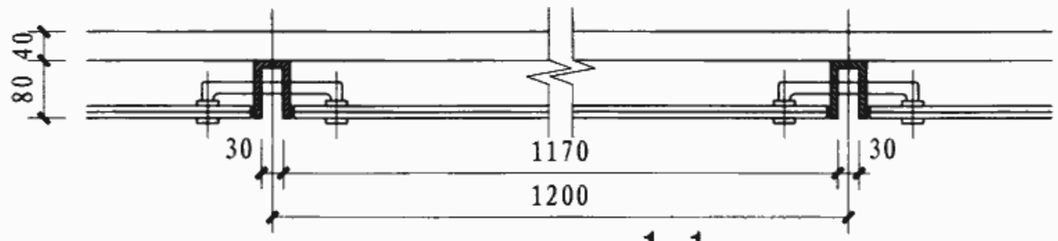

1-1

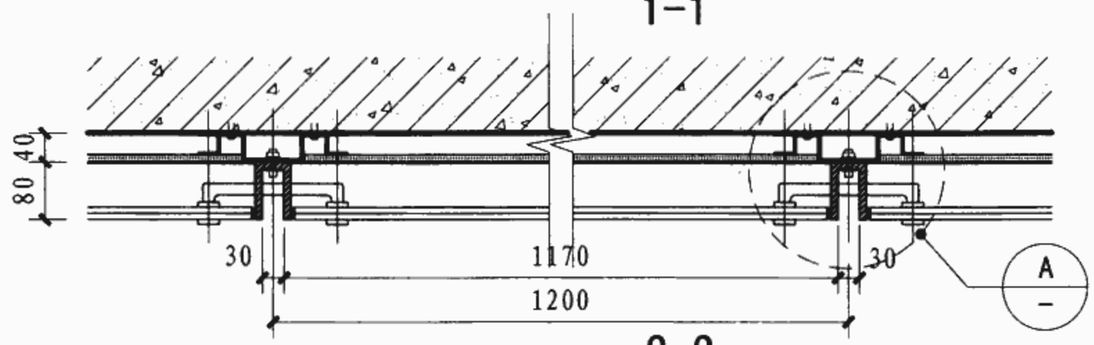

2-2

栏杆3详图								图集号	06J902-1
审核	朱爱霞		校对	王惠春		设计	刘知己	页	LG4

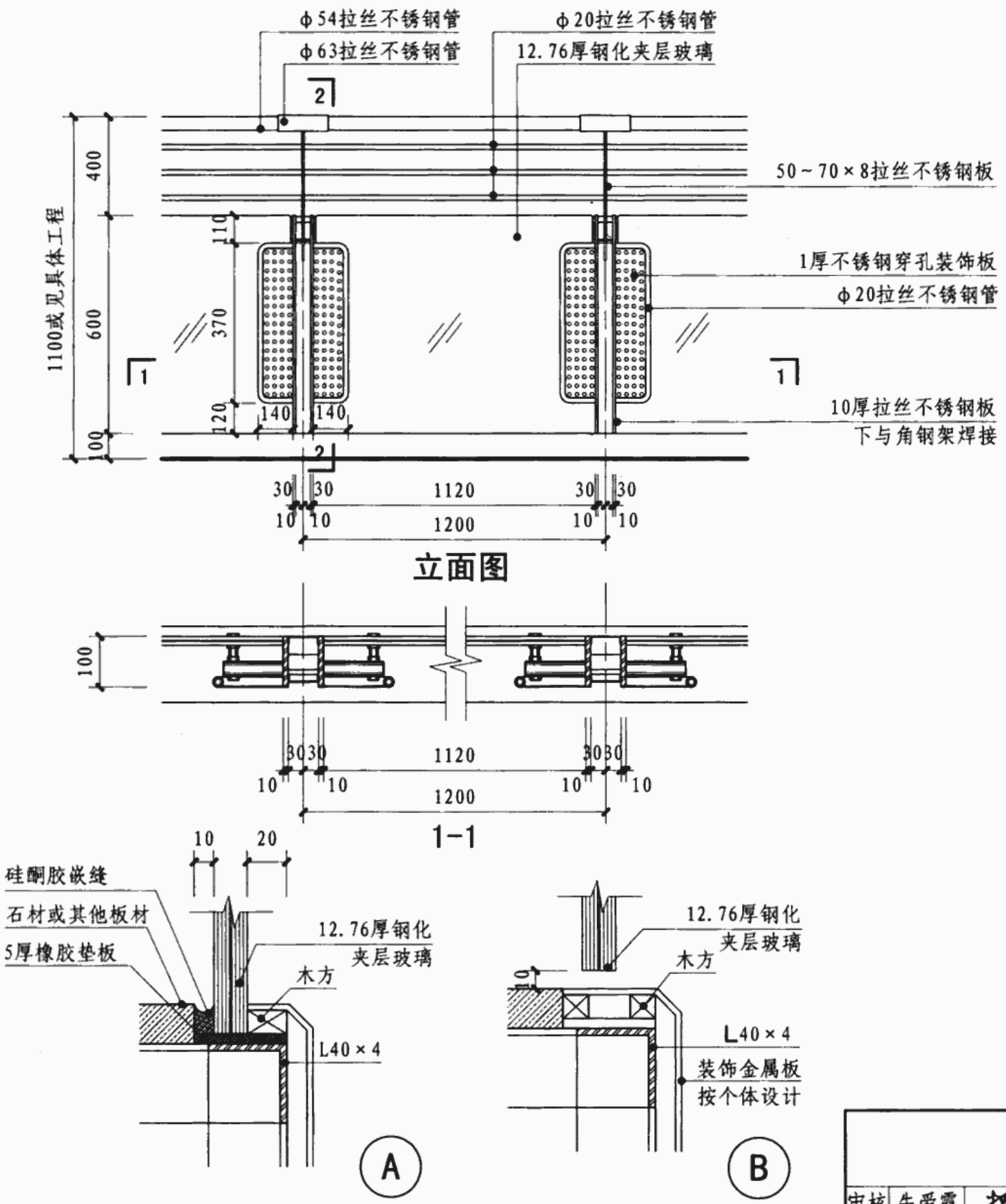

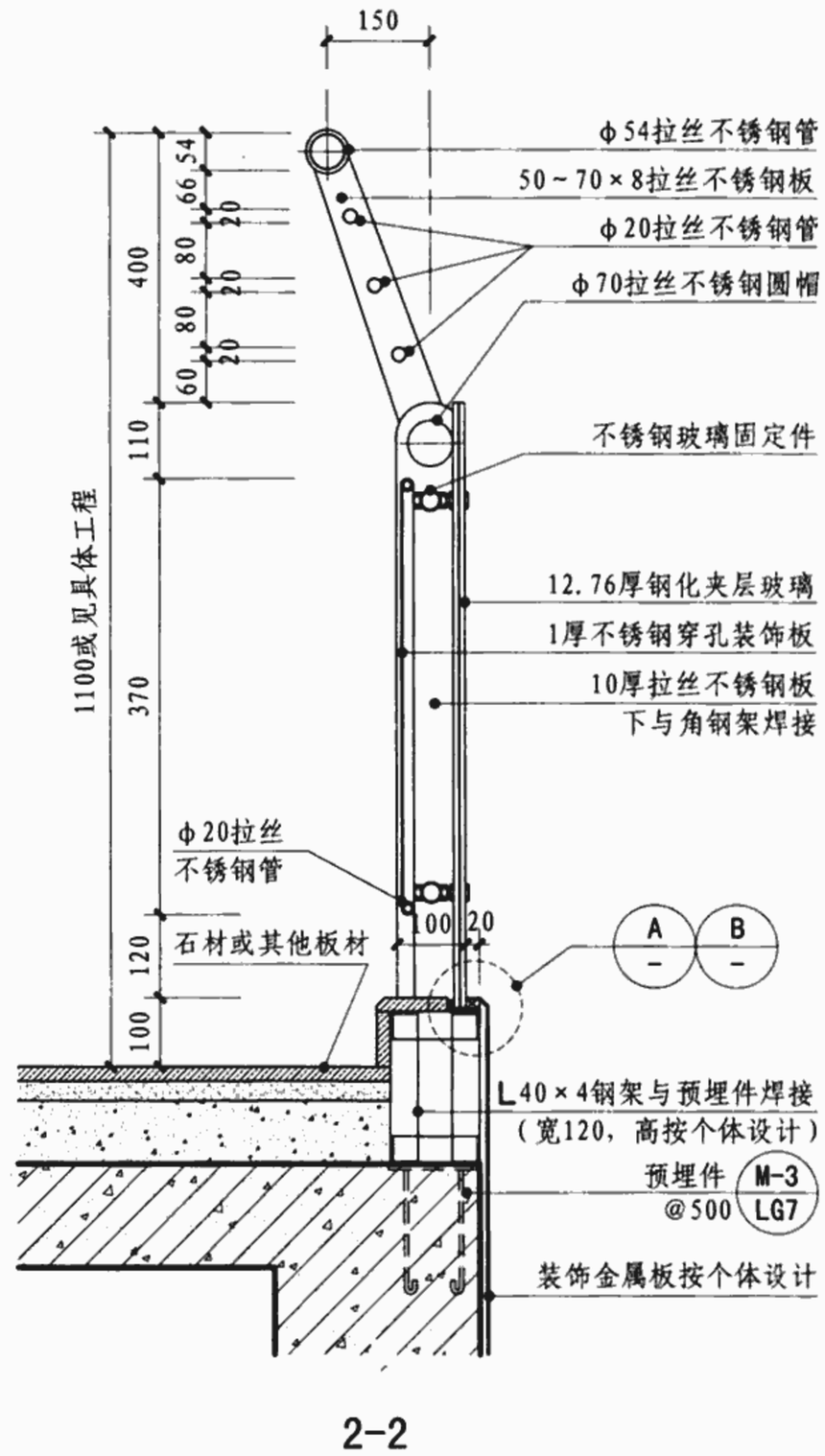

栏杆4详图								图集号	06J902-1
审核	朱爱霞		校对	王惠春		设计	刘知己	页	LG5

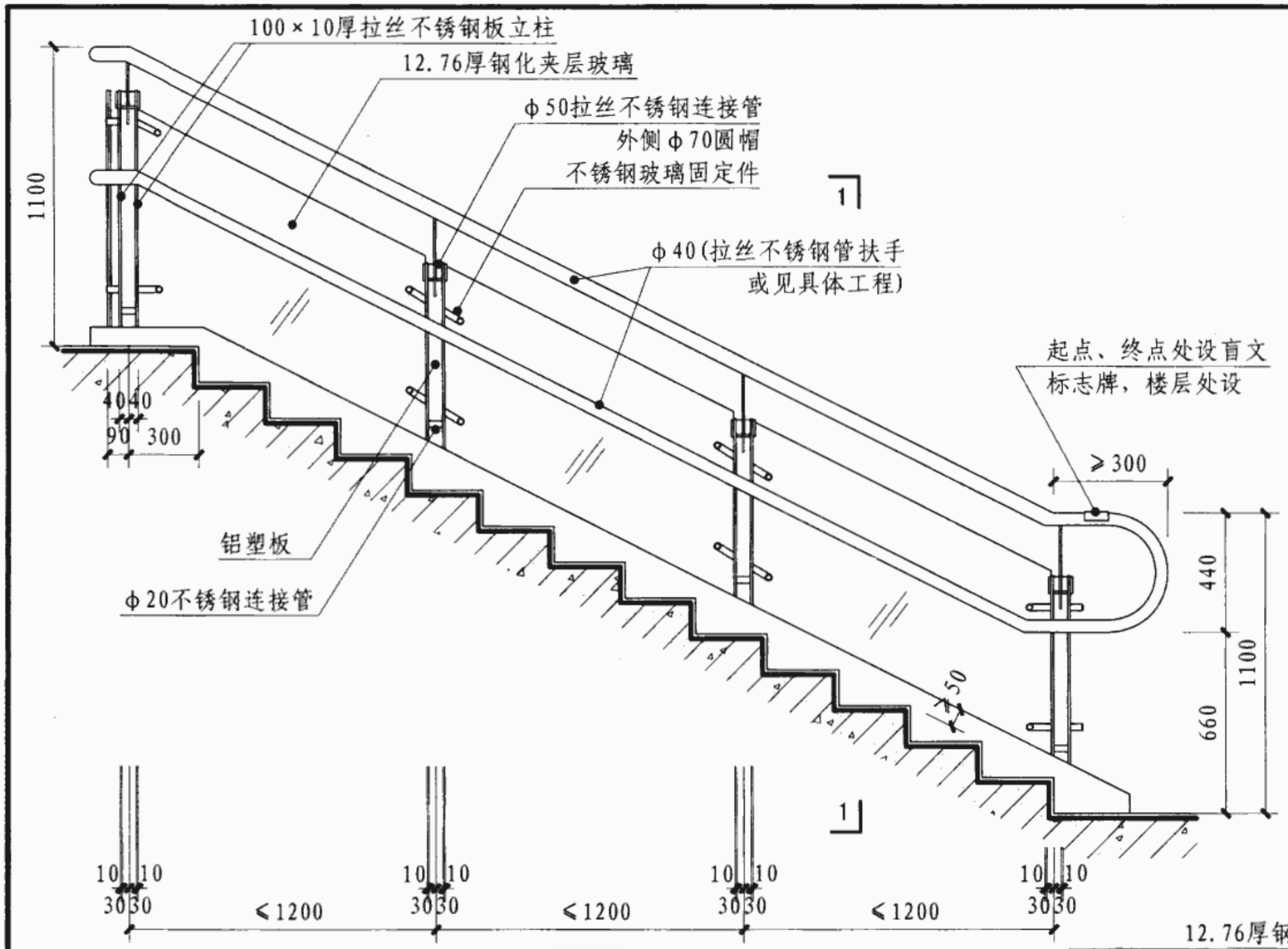

立面图

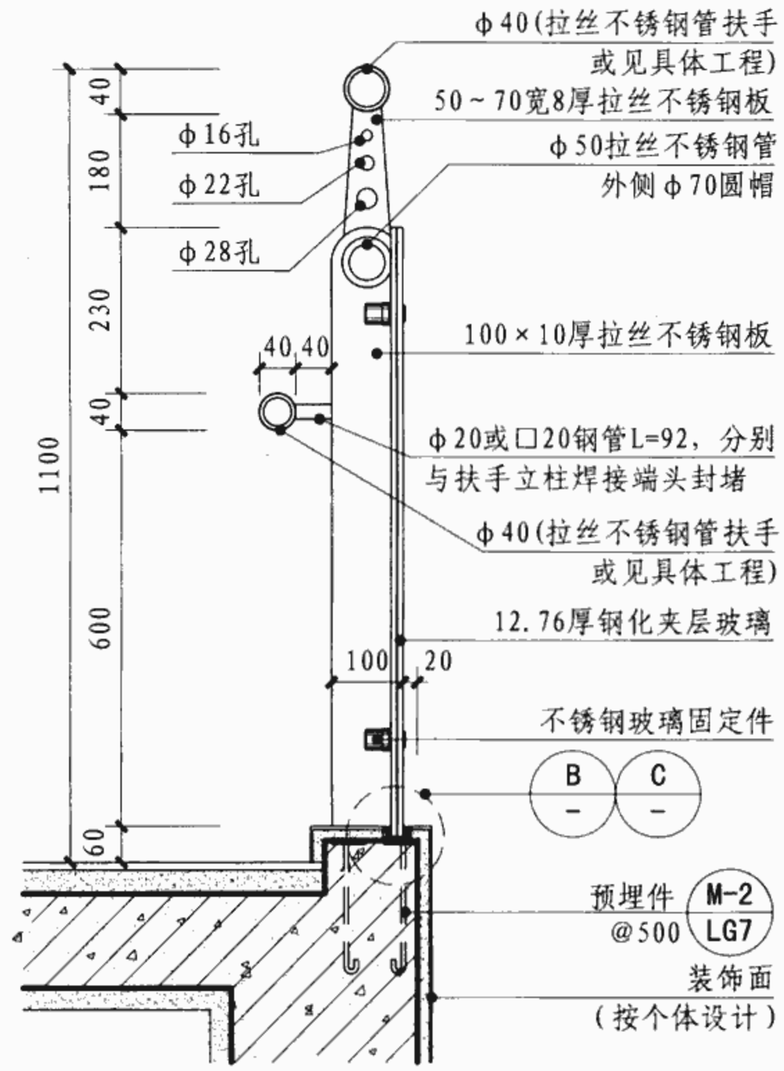

1-1

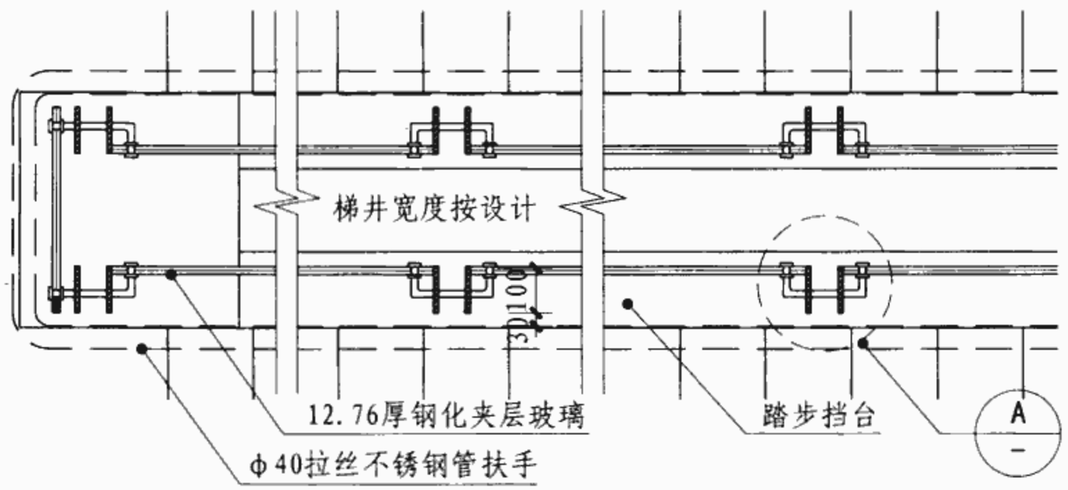

平面图

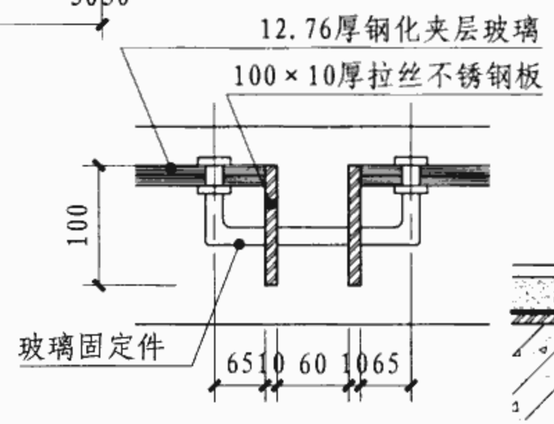

A

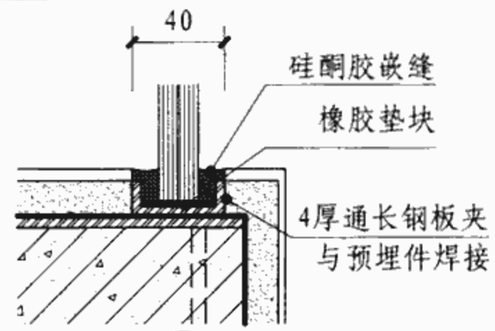

B

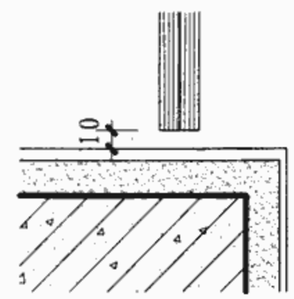

C

栏杆5详图								图集号	06J902-1
审核	朱爱霞		校对	王惠春		设计	刘知己	页	LG6

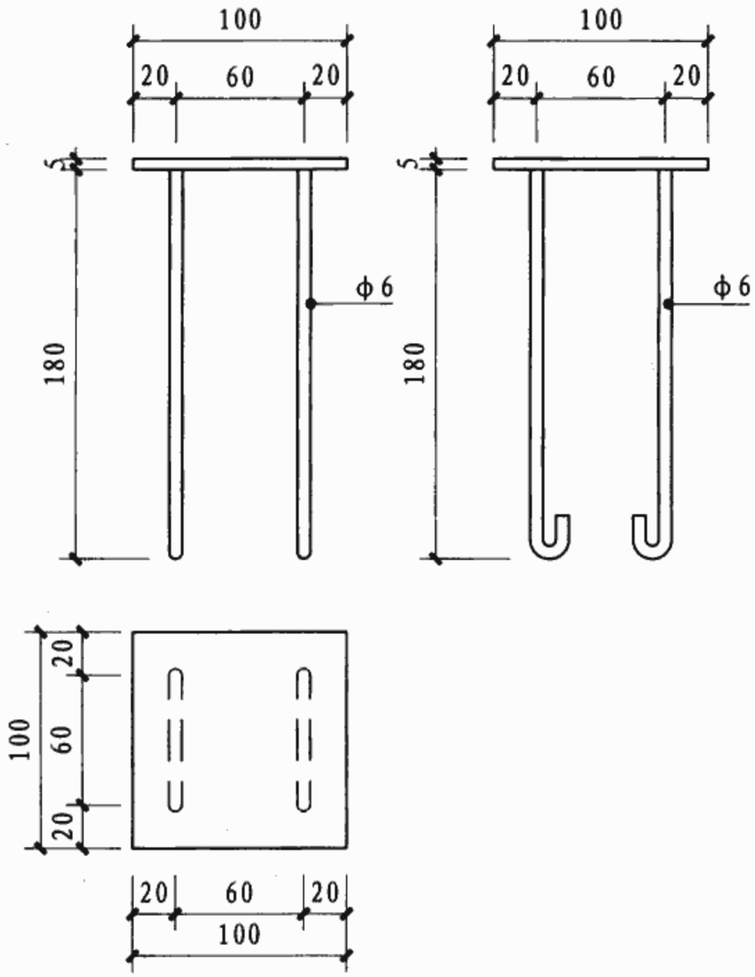

M-1

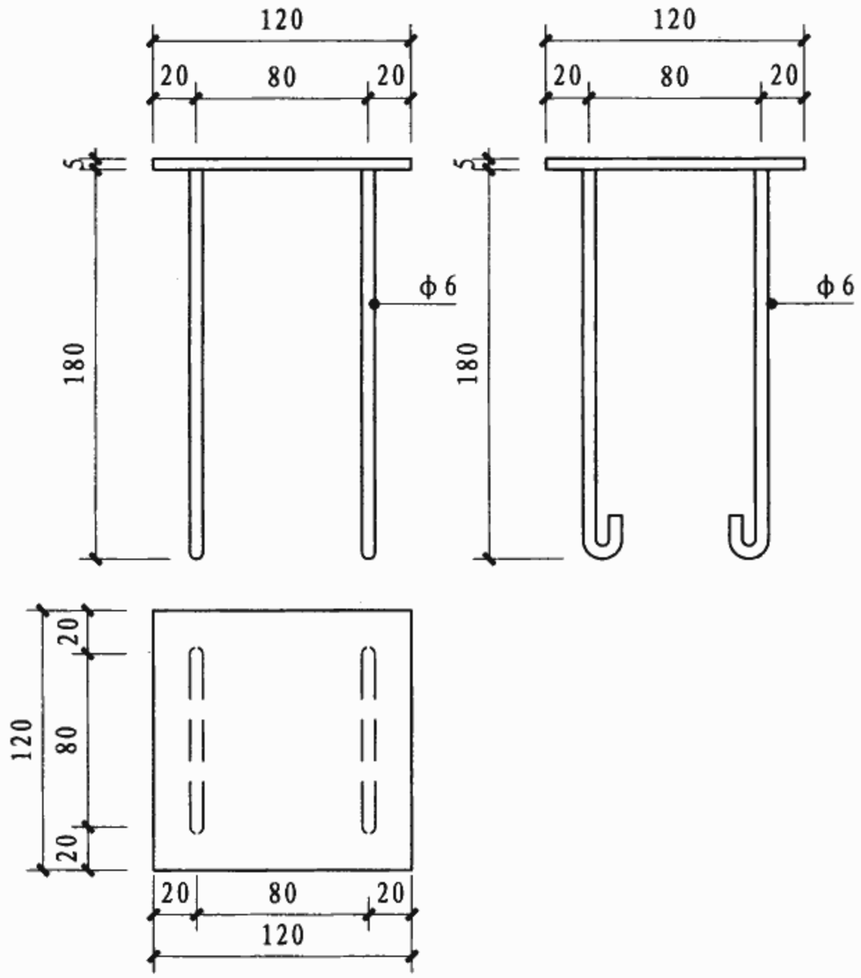

M-2

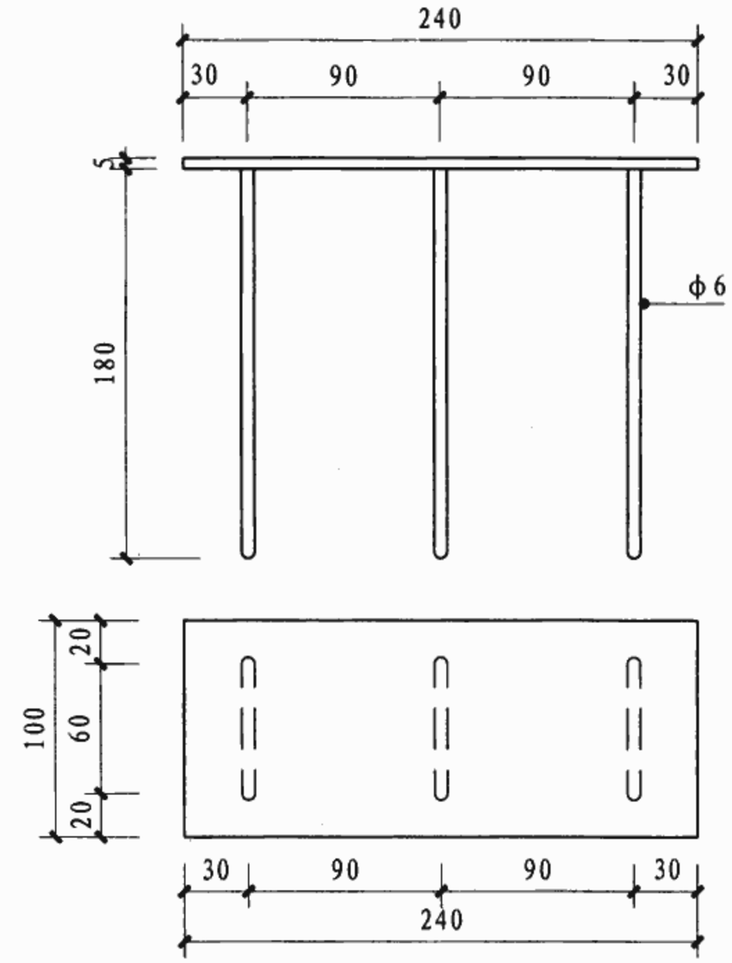

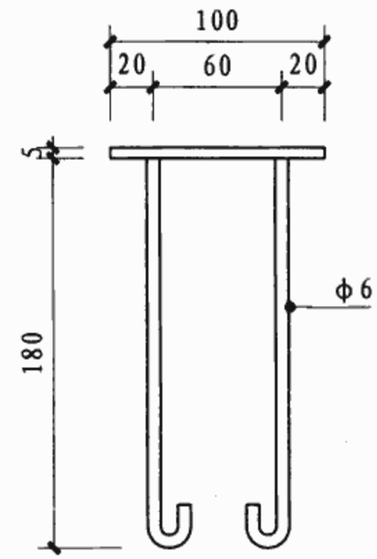

M-3

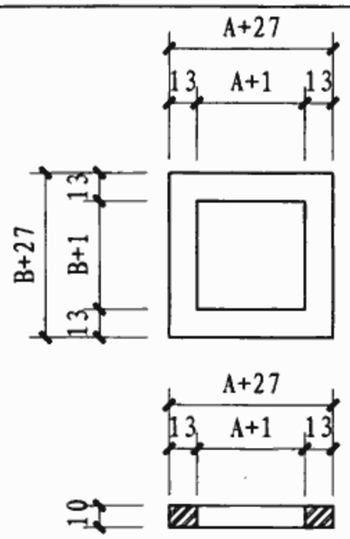

方形法兰

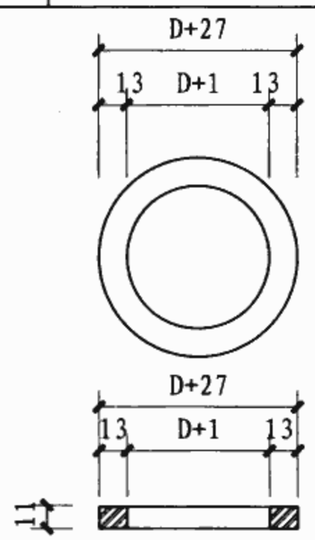

圆形法兰

栏杆预埋件详图								图集号	06J902-1
审核	朱爱霞		校对	王惠春		设计	刘知己	页	LG7

HPL护墙板设计选用说明

1. HPL护墙板全称为热固性树脂浸渍高压装饰层积板，是经高温高压层层聚合而成，英文名称High pressure laminates，简称HPL。它是一种高科技绿色环保型建筑物墙面装饰材料，具有抗撞击、抗紫外线、抗风化、耐磨、耐刻划、耐化学腐蚀、易清洗、防火、防静电、防潮湿、不易弯曲等特性。

2. HPL屏蔽板适用于医院中置放有精密、敏感仪器的检查室，手术室。

3. 板材常用尺寸

HPL护墙板常用尺寸表

长X宽(mm)	板厚（mm）
4100×1300	4，6，8，10，12
4100×1850	
2800×1300	
2800×1850	

4. HPL护墙板安装固定系统

4.1 HPL护墙板安装方法有背挂式固定系统和粘贴式固定系统两种。

4.2 背挂式固定系统一般适用于厚度≥6的板材；粘贴式固定系统一般适用于厚度<6的板材。板材接缝均要求≥板

5. 铝合金龙骨构配件规格

铝合金龙骨构配件规格表

名称	简图	尺寸（mm）				备注
		A	B	C	T	
固定件		40	40	80	4	固定件承载竖龙骨于墙体的固定构件
竖龙骨		40	60		4	铝合金竖龙骨是干挂墙体主要受力构件
竖龙骨		40	40		1.8	铝合金竖龙骨是干挂墙体主要受力构件
横龙骨		60	12		2	铝合金横龙骨是挂件与竖龙骨的固定件
横龙骨		40	40		1.8	铝合金横龙骨是挂件与竖龙骨的固定件
挂件		50		40	1.5	铝合金挂件是固定护墙板的固定件

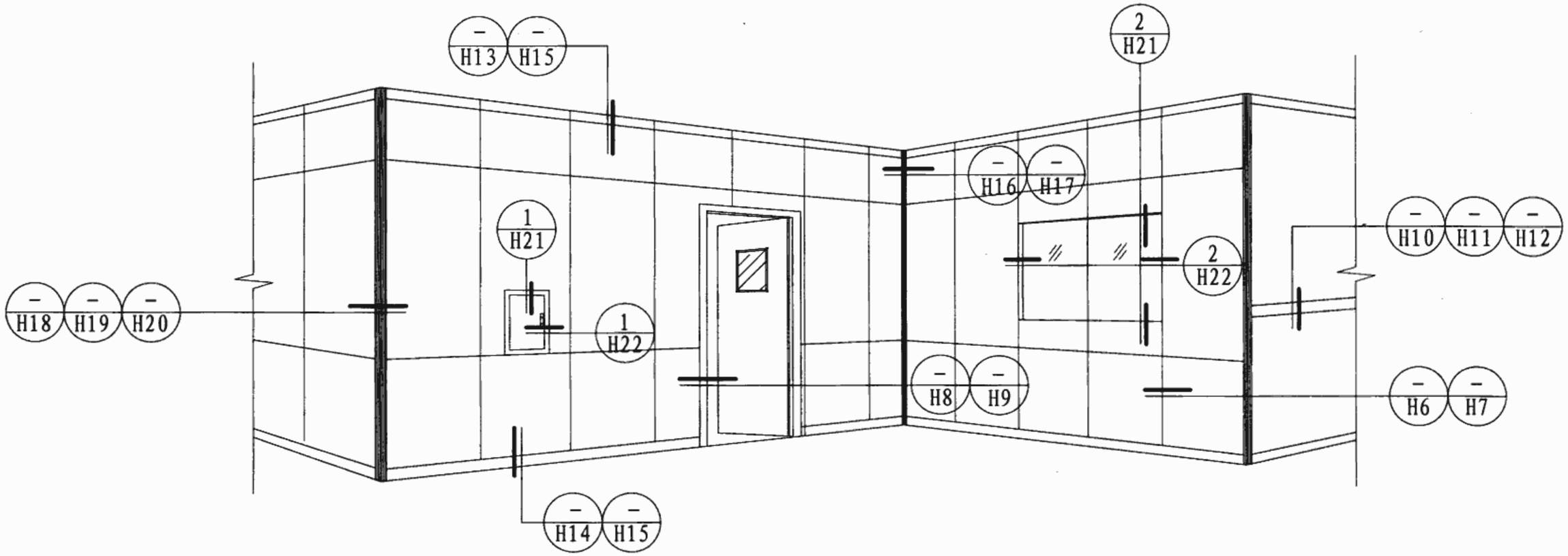

HPL护墙板墙拼接索引图

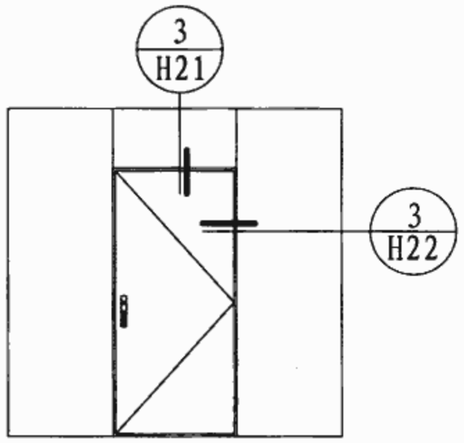

管井立面图

注：1. 当护墙板干挂于空心砌块墙体上时，用于固定螺栓处的砌块，应用混凝土将空心砌块的孔洞灌实。

2. 本页根据HPL公司提供的技术资料编制。

HPL护墙板索引图									图集号	06J902-1
审核	朱爱霞		校对	胡姗		设计	郭雅娟		页	H2

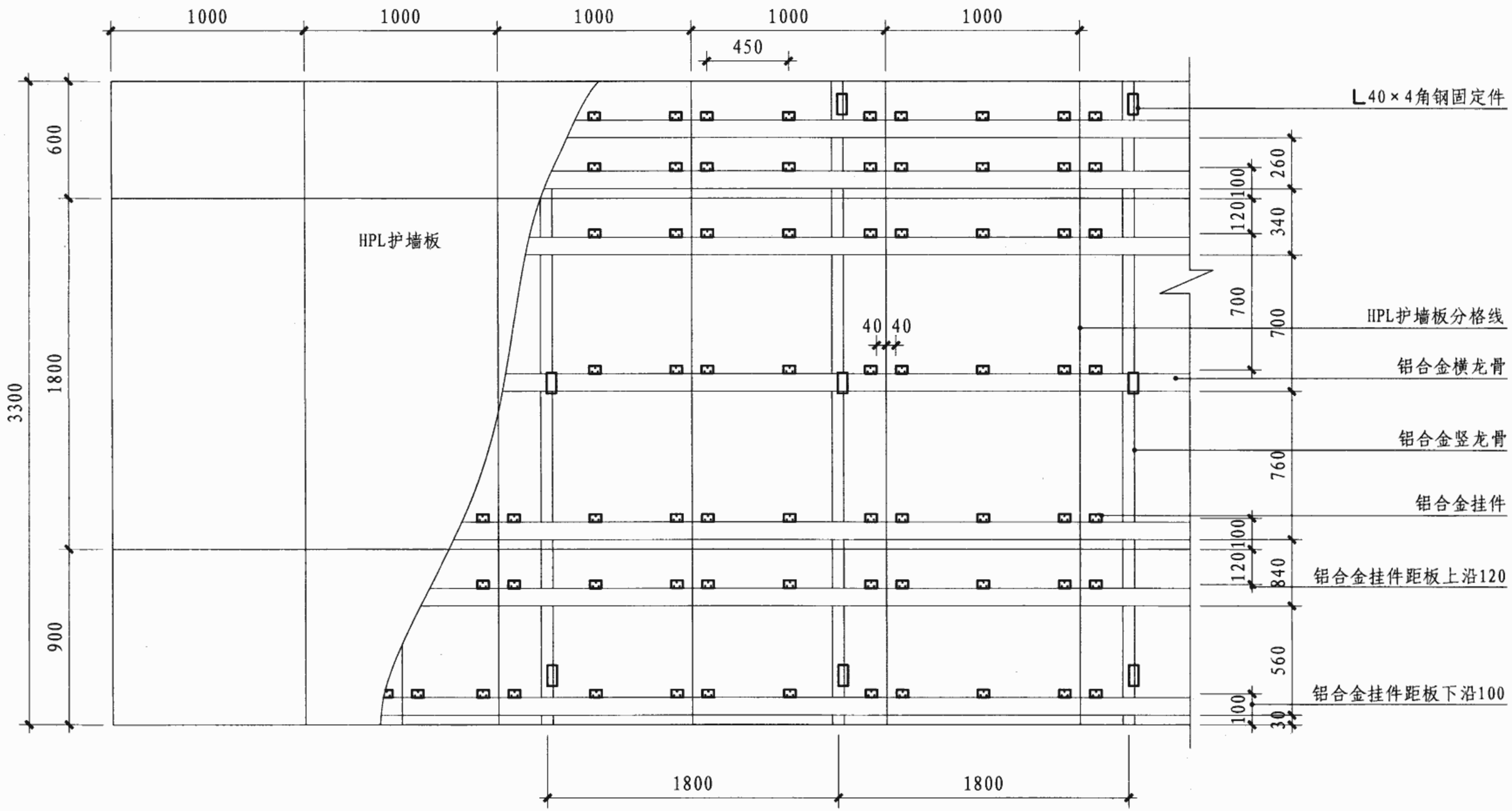

HPL护墙板干挂系统立面示例

注：竖龙骨中距1800，挂件间距小于600。

HPL护墙板立面示例图								图集号	06J902-1
审核	朱爱霞		校对	胡姗		设计	郭雅娟	页	H3

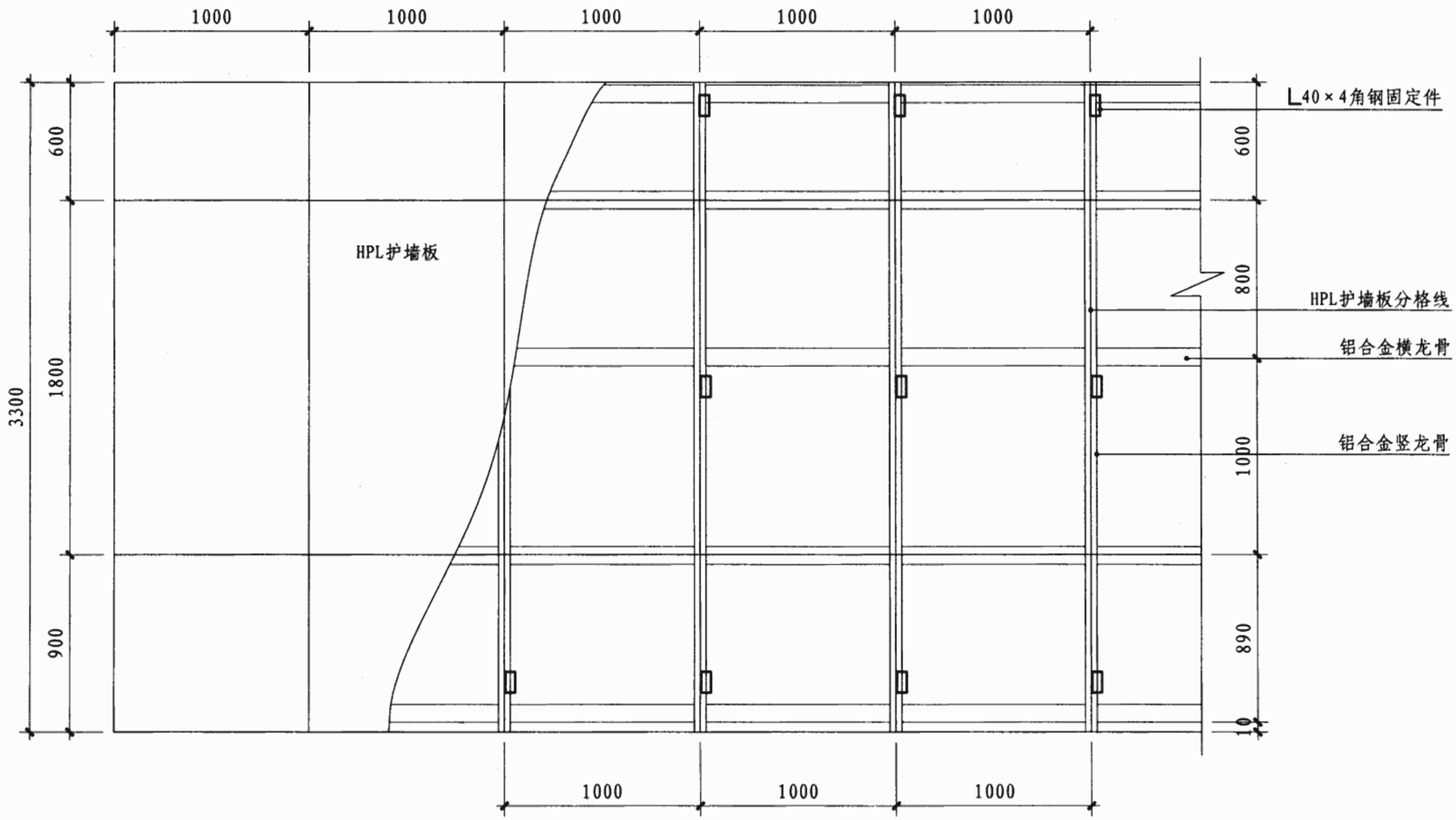

HPL护墙板粘结系统立面示例

注：竖龙骨中距小于1500。

HPL护墙板立面示例图									图集号	06J902-1
审核	朱爱霞		校对	胡姗		设计	郭雅娟		页	H4

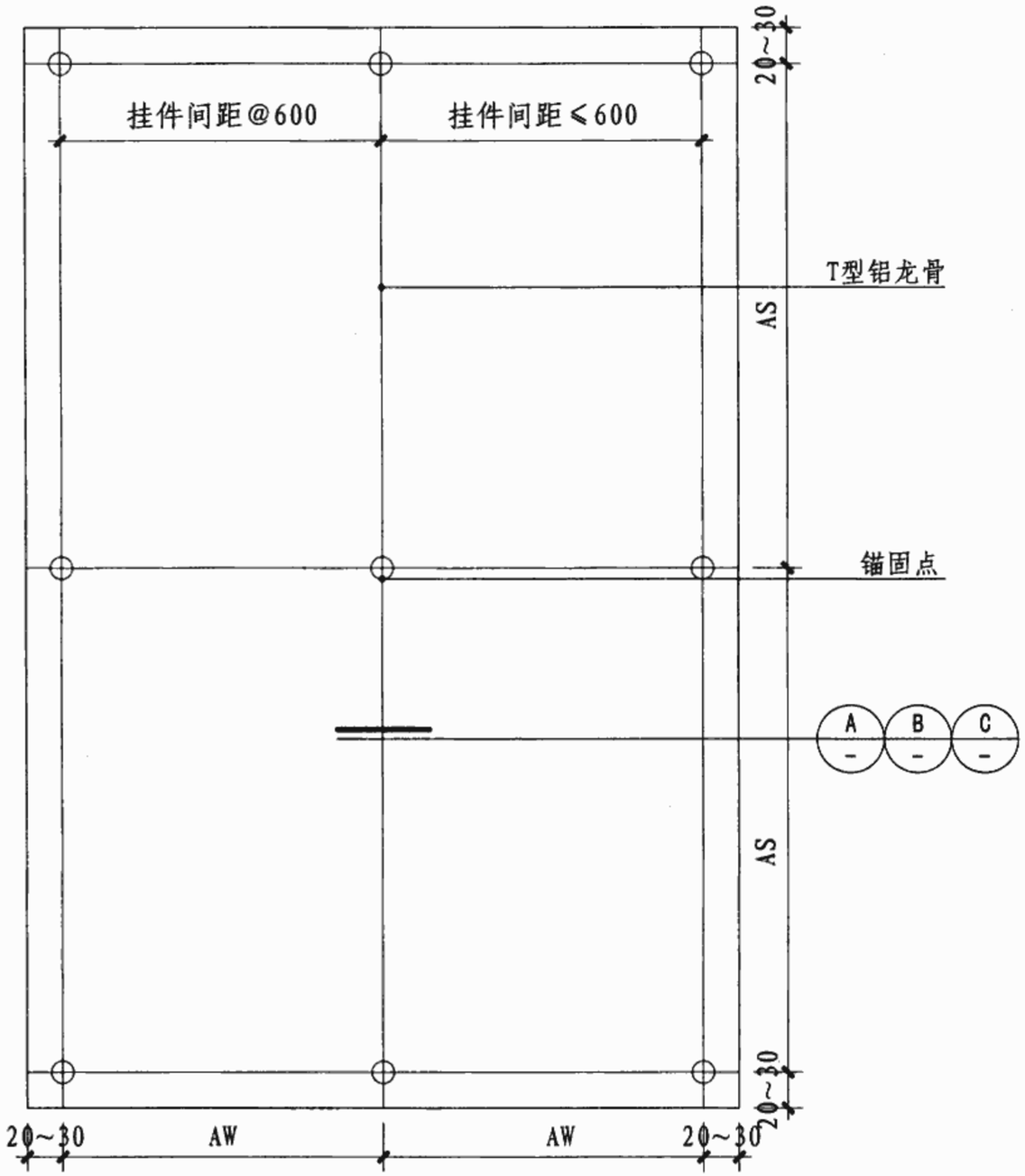

HPL护墙板墙立面拼接示意图

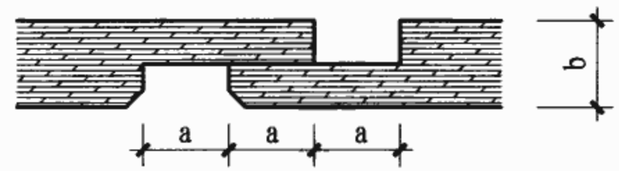

Ⓐ 企口式做法

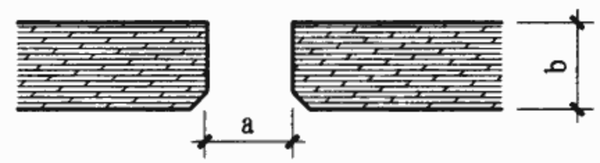

Ⓑ 开放式做法

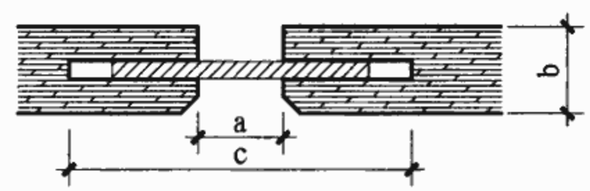

Ⓒ 插板式做法

注:1. HPL护墙板后衬6厚HPL板条竖龙骨。
2. 龙骨应视墙面情况垫平。
3. 墙面板用专用配胶粘系统固定。
4. 墙面阴、阳角采用HPL成型转角构件。
5. 图中a≥10、b≥15、c≥30。
6. HPL护墙板厚度有4、6、8、10、12、13。
7. 6厚护墙板只能用企口式接缝做法；≥8厚的护墙板可采用企口或插板式接缝做法。

HPL护墙板固定间距选用表

护墙板厚度(mm)	AS（mm）	AW（mm）
6	≤600	≤470
8	≤770	≤620
10	≤920	≤770

HPL护墙板立面及拼接示意									图集号	06J902-1
审核	朱爱霞		校对	胡姗		设计	郭雅娟		页	H5

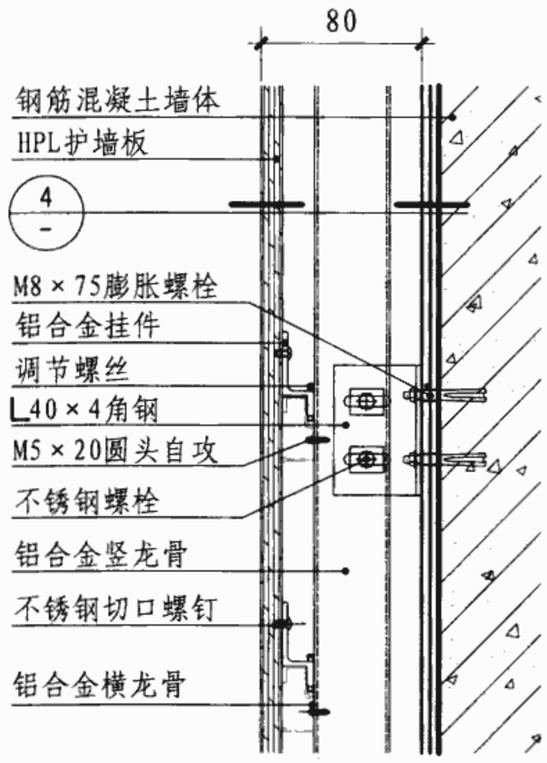

1

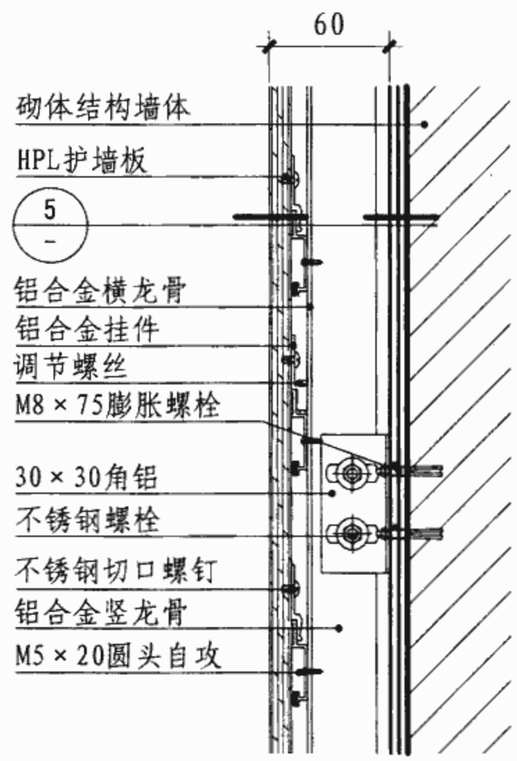

2

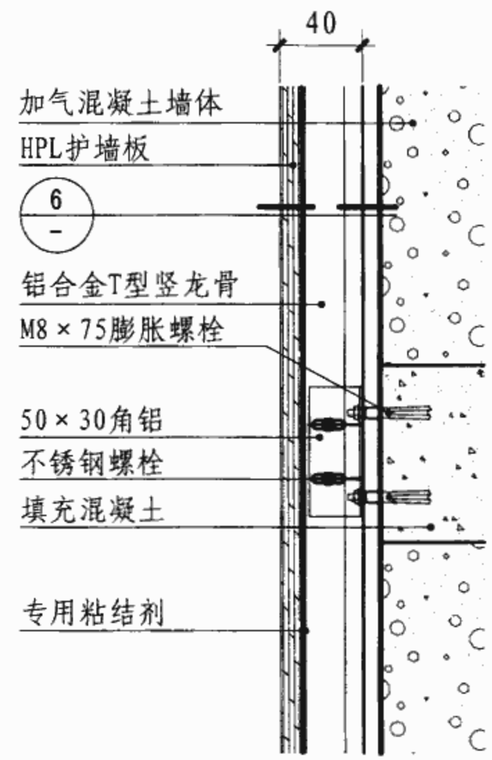

3

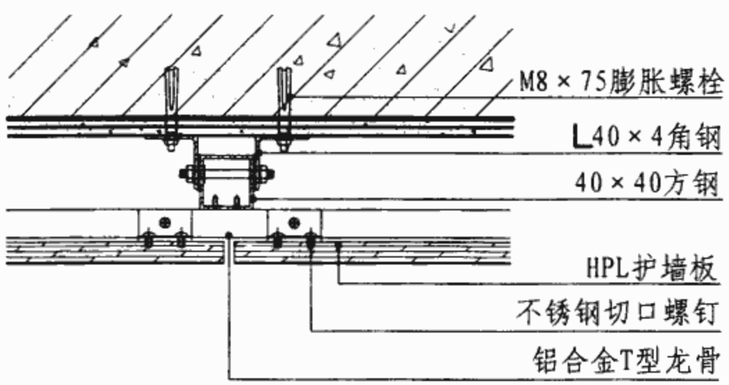

4

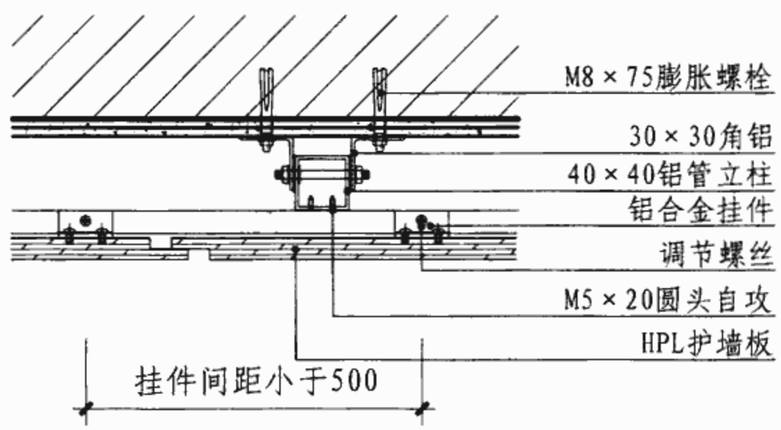

5

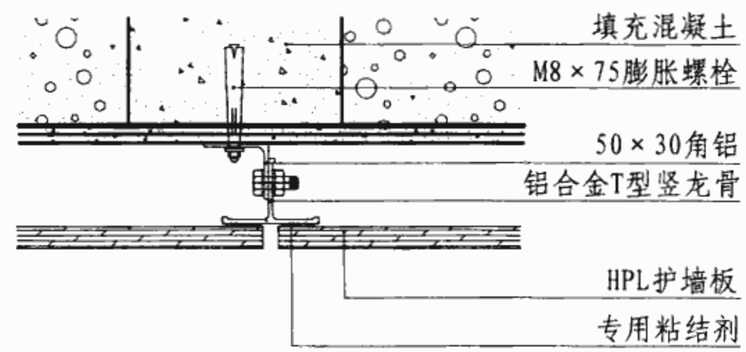

6

注:1.竖龙骨可以用方管、T型铝合金龙骨。
2.固定件可以用钢材和铝材。
3.8、10、12厚HPL护墙板用于干挂系统施工。
4.6、8厚HPL护墙板用于粘结系统施工。

HPL护墙板干挂构造做法									图集号	06J902-1
审核	朱爱霞		校对	胡姗		设计	郭雅娟		页	H6

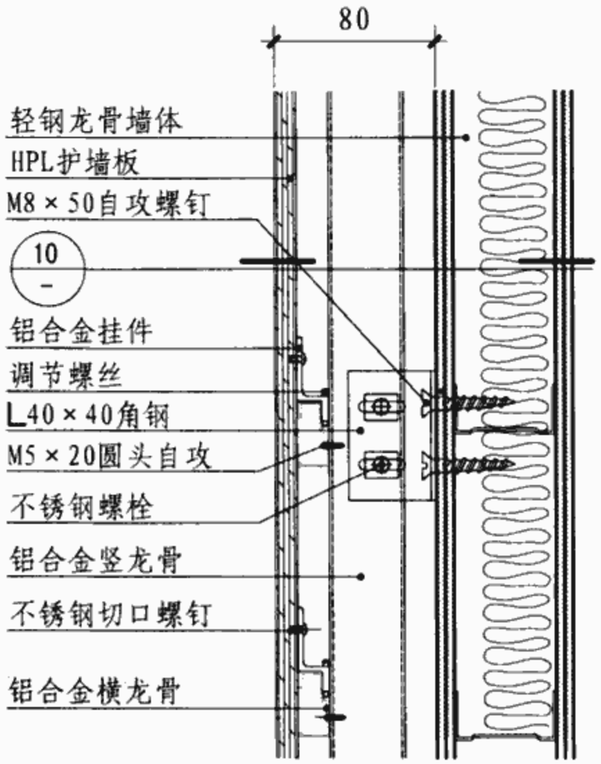

7

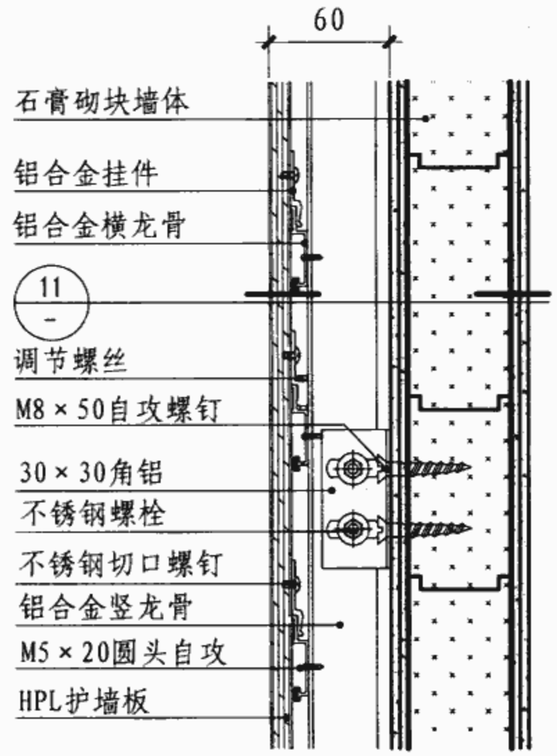

8

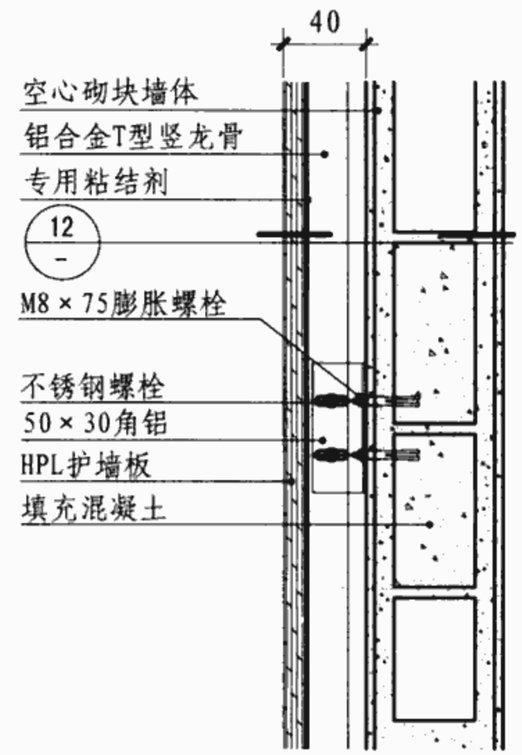

9

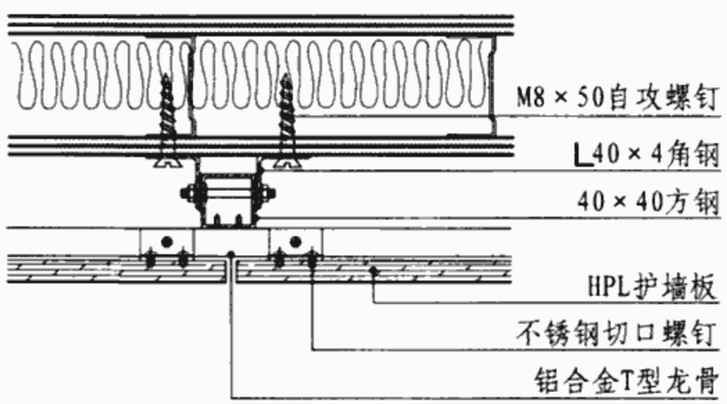

10

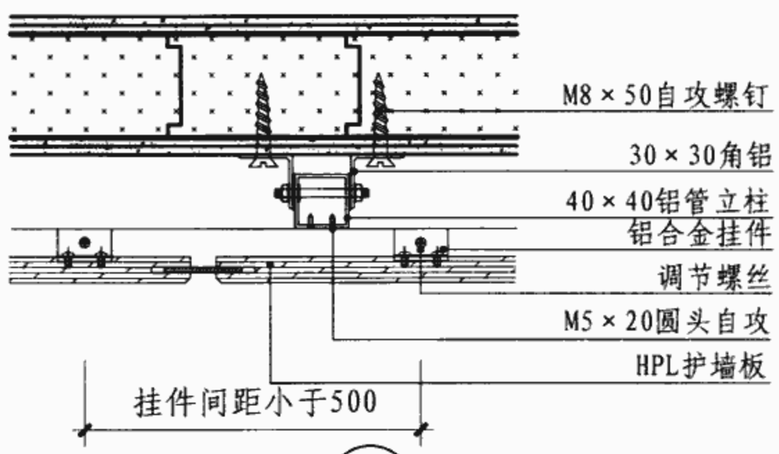

11

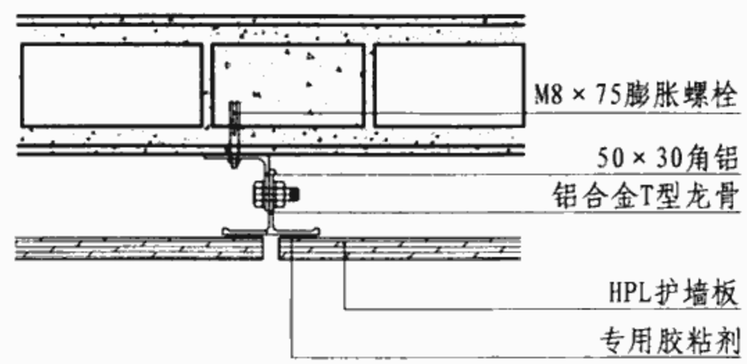

12

注：1. 竖龙骨可以用方管、T型铝合金龙骨。
2. 固定件可以用钢材和铝材。
3. 8、10、12厚HPL护墙板用于干挂系统施工。
4. 4、6、8厚HPL护墙板用于粘结系统施工。

HPL护墙板干挂构造做法									图集号	06J902-1
审核	朱爱霞		校对	胡姗		设计	郭雅娟		页	H7

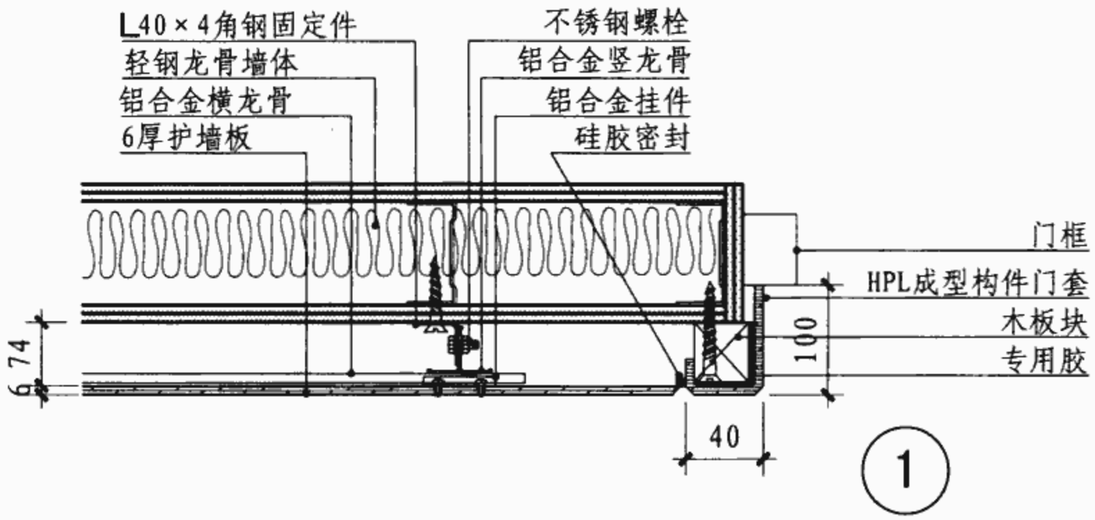

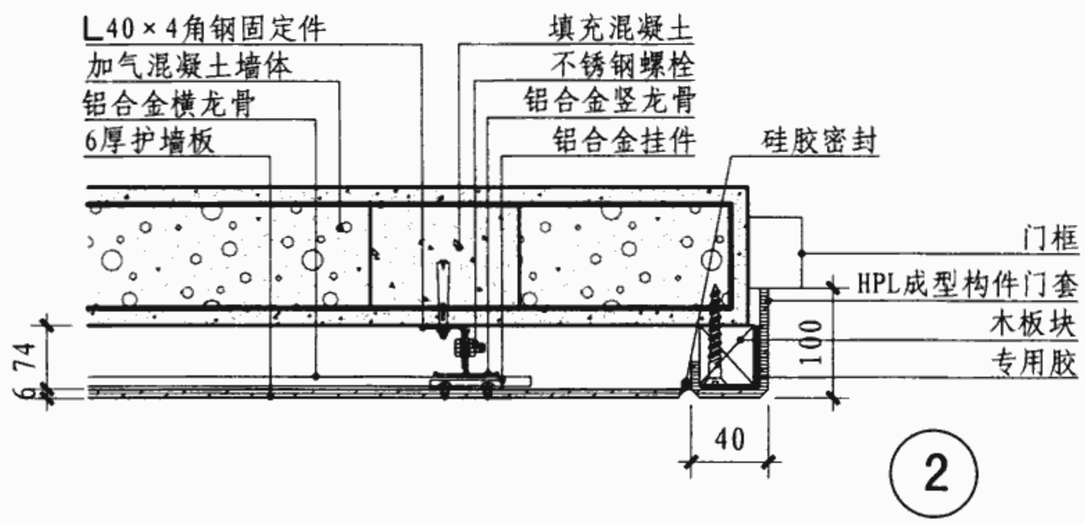

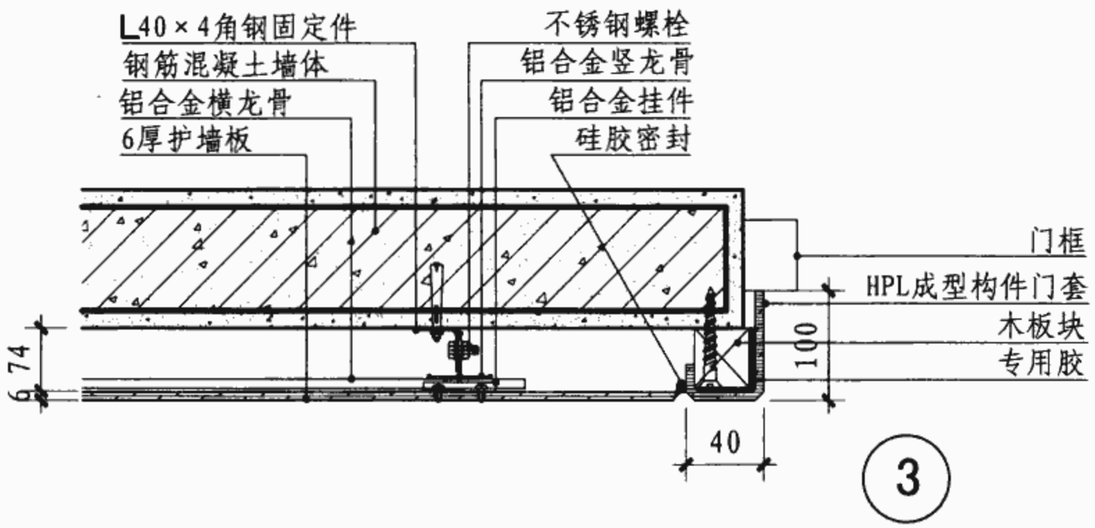

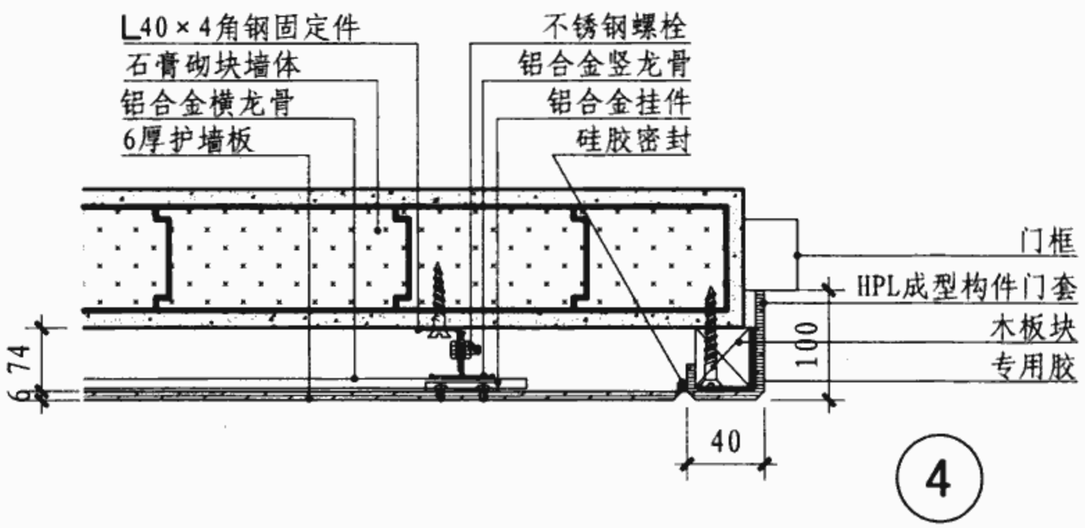

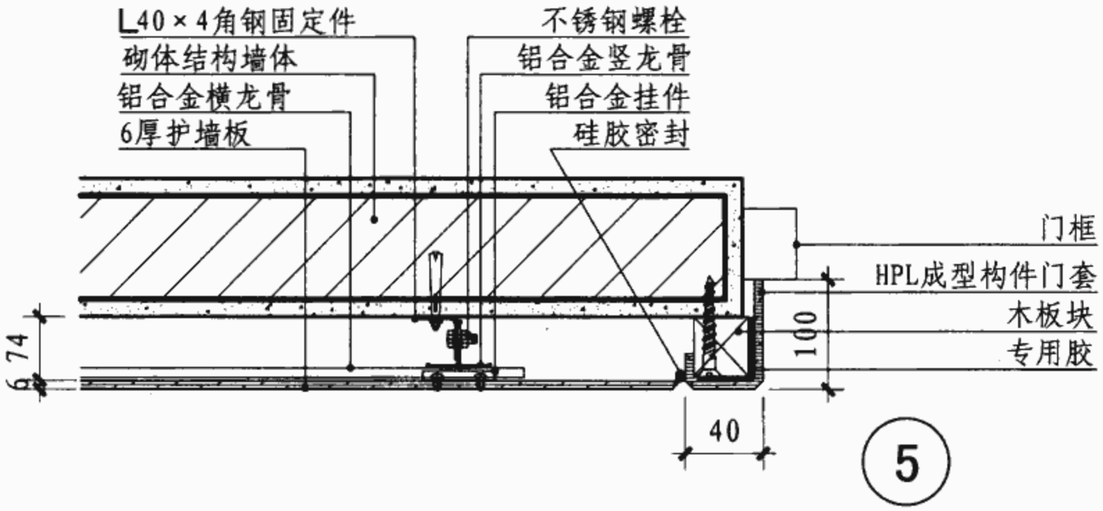

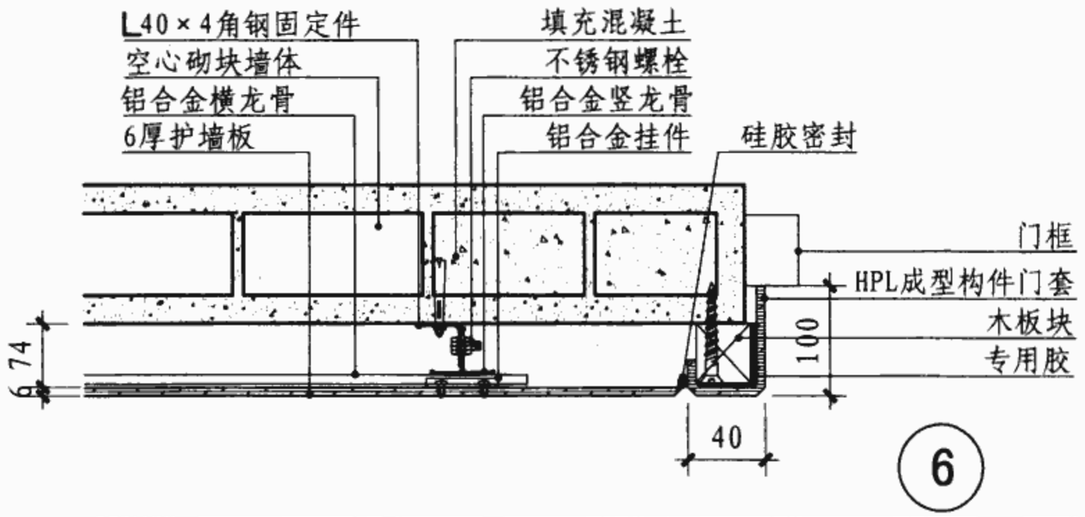

HPL护墙板干挂收口做法									图集号	06J902-1
审核	朱爱霞		校对	胡姗		设计	郭雅娟		页	H8

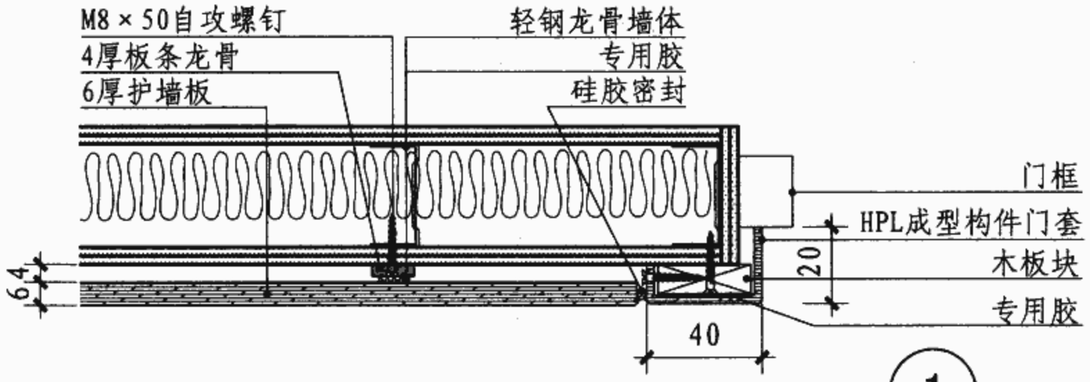

1

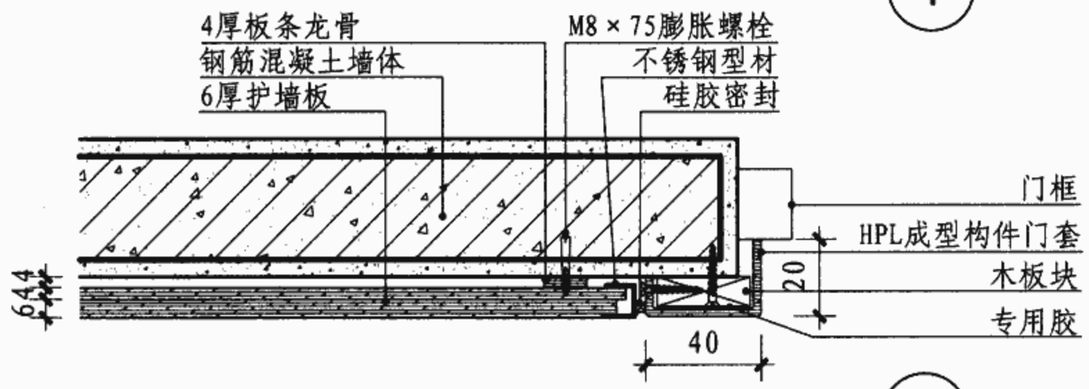

2

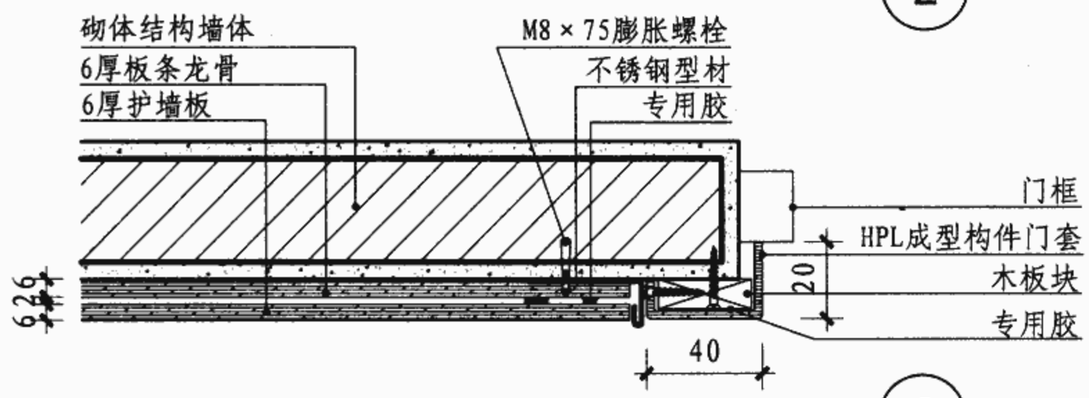

3

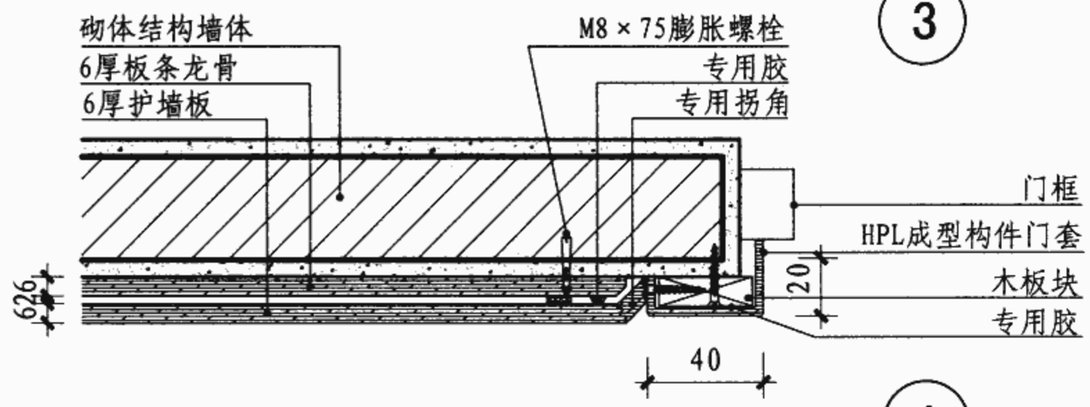

4

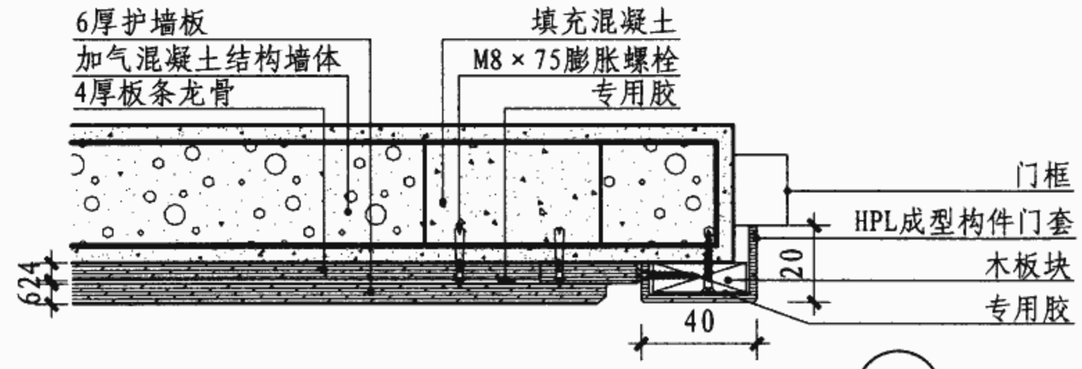

5

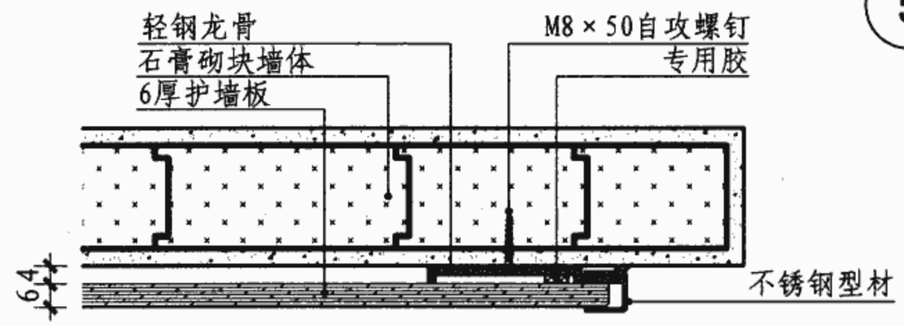

6

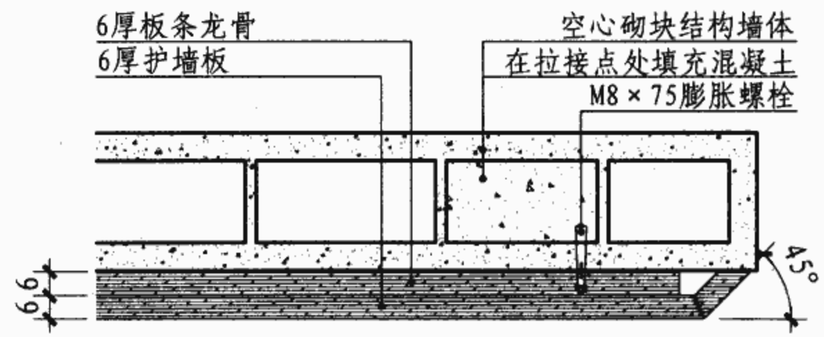

7

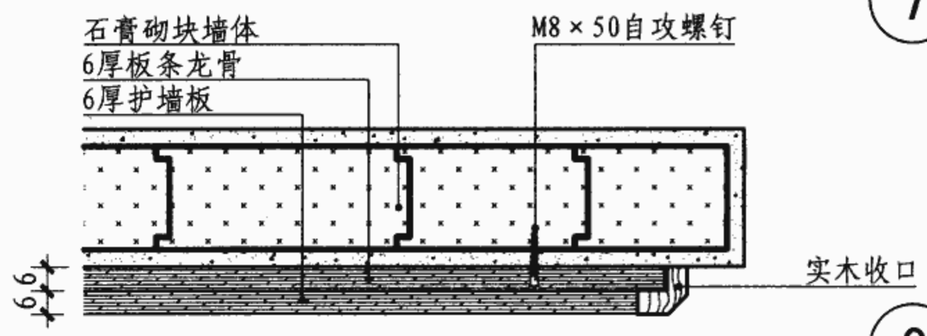

8

HPL护墙板粘结收口做法								图集号	06J902-1
审核	朱爱霞		校对	胡姗		设计	郭雅娟	页	H9

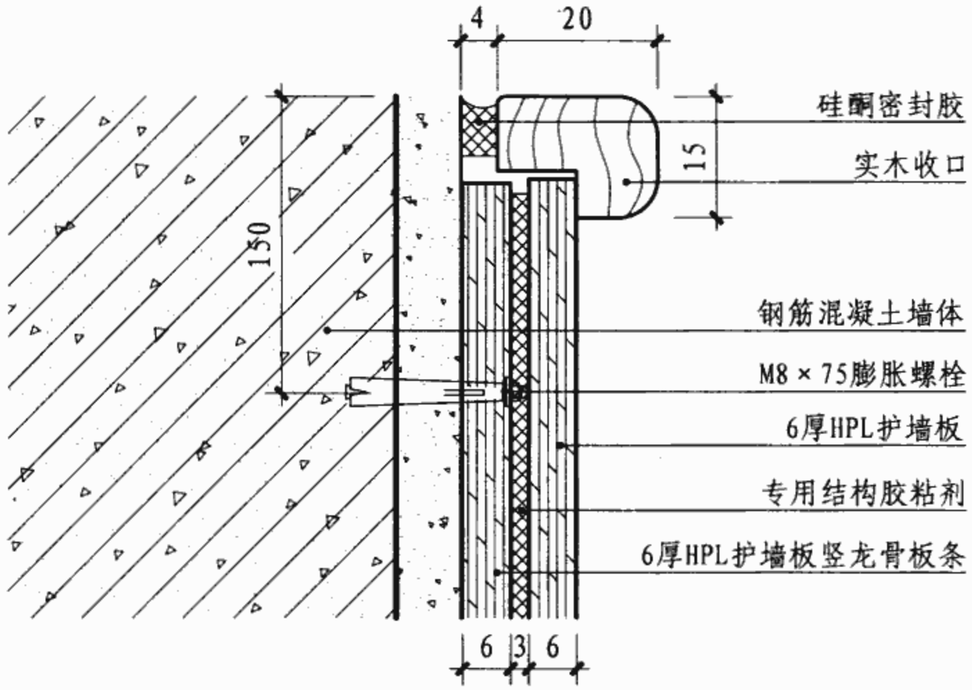

1

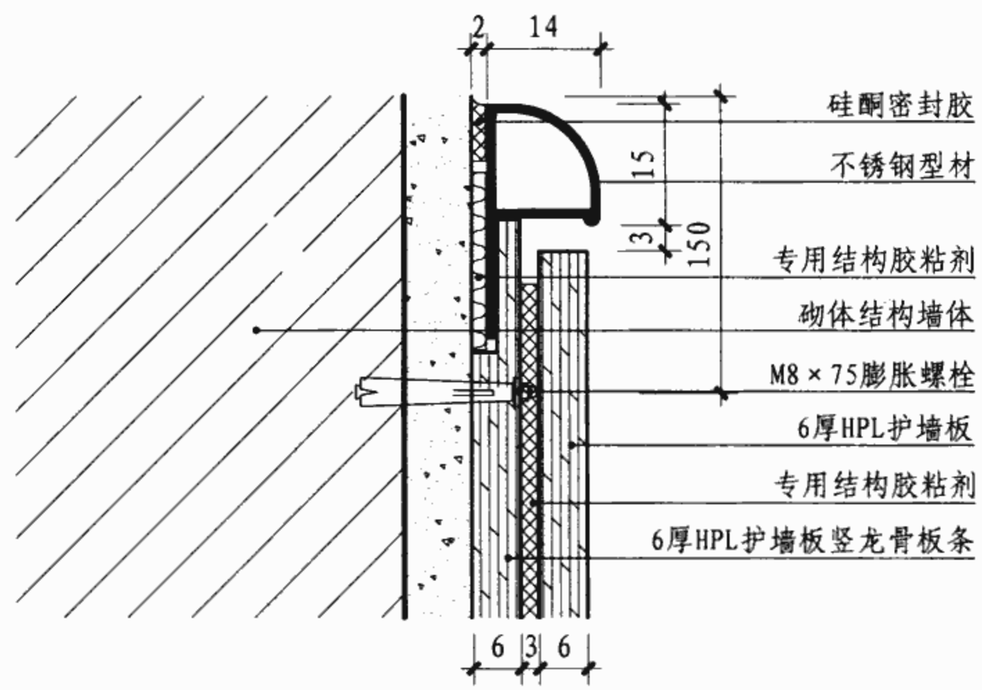

2

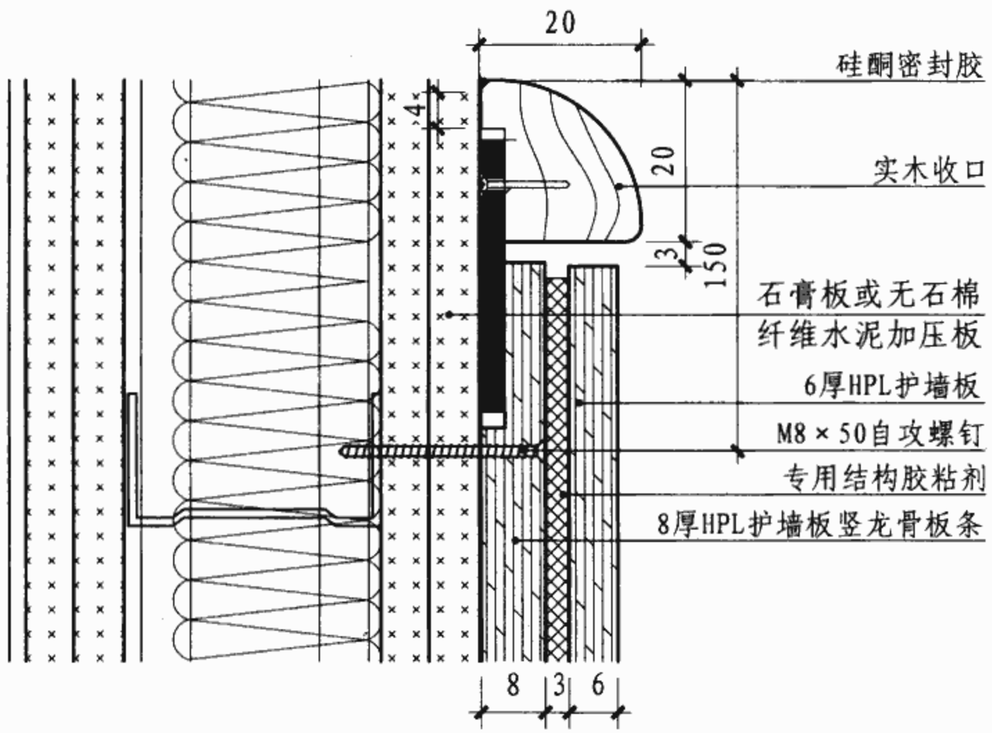

3

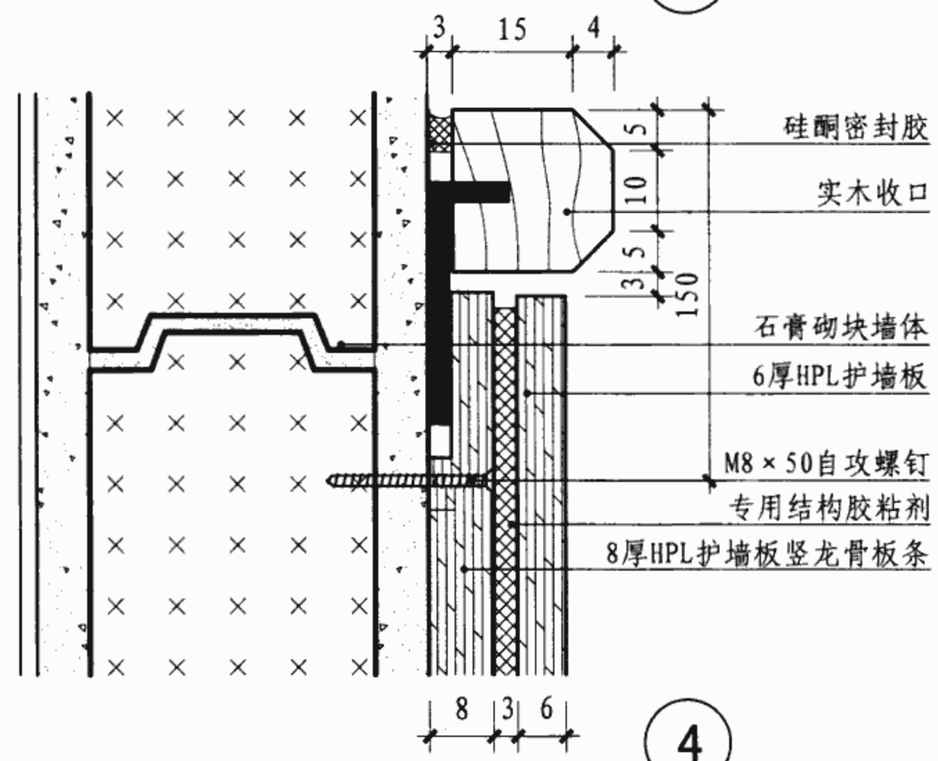

4

HPL护墙板粘结收口做法								图集号	06J902-1
审核	朱爱霞		校对	胡姗		设计	郭雅娟	页	H10

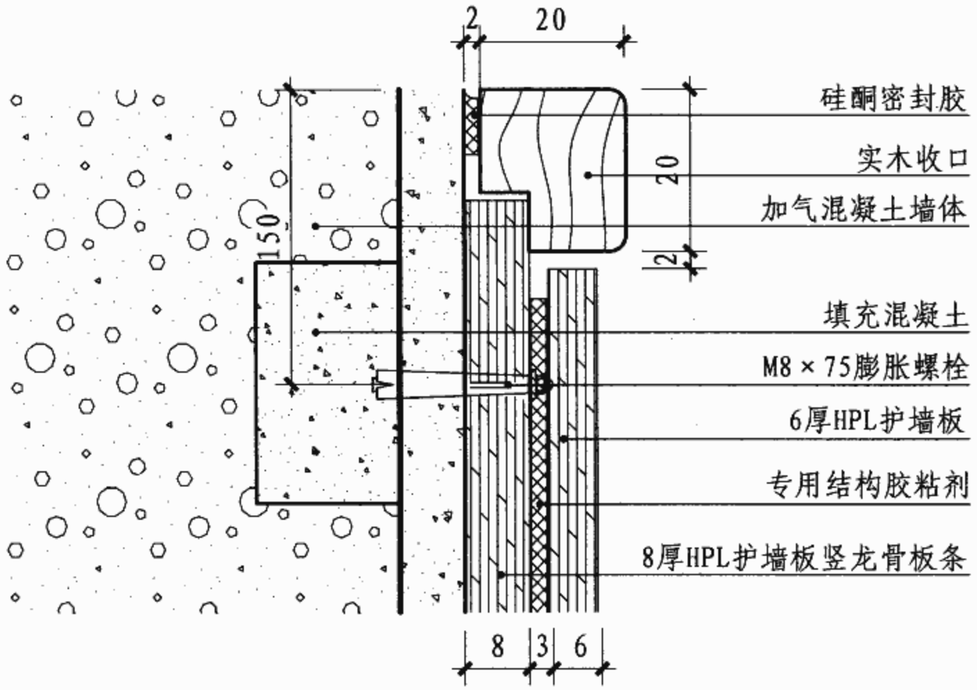

5

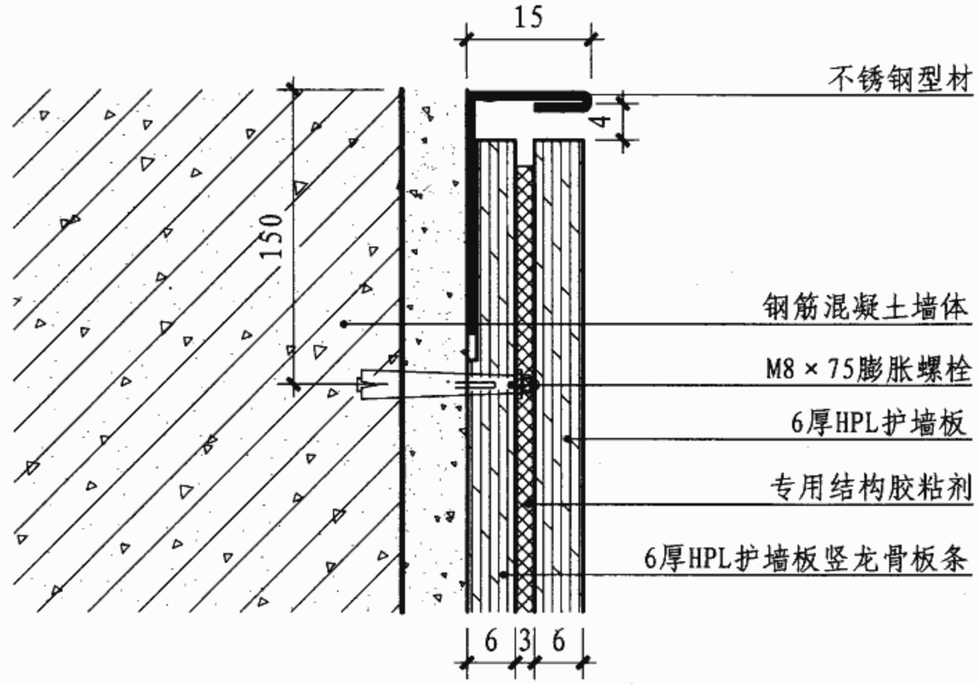

6

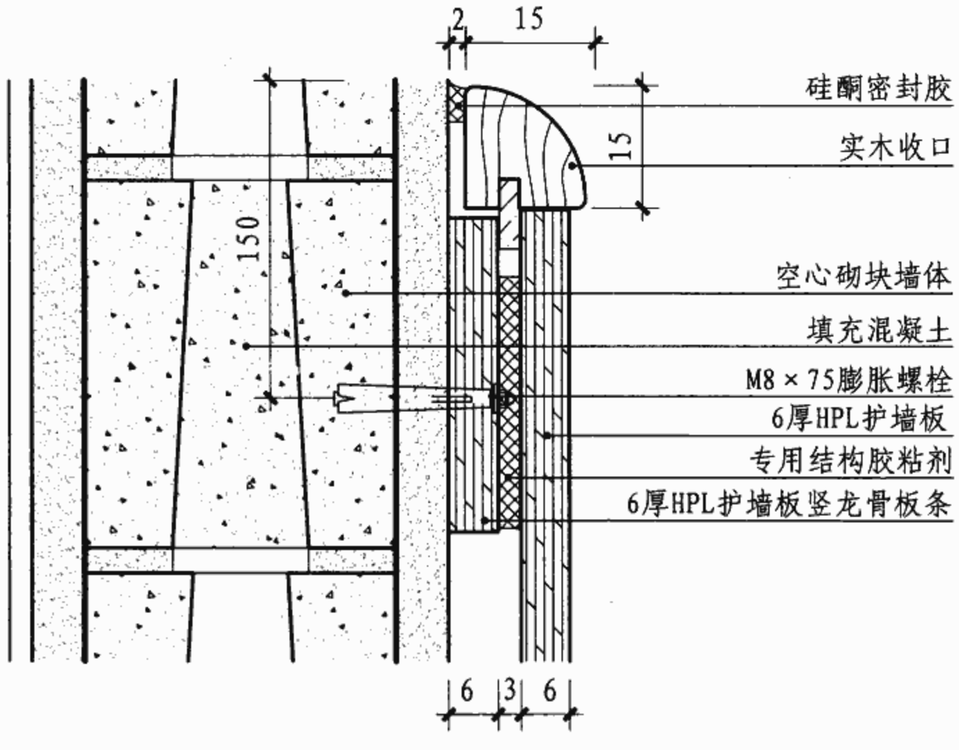

7

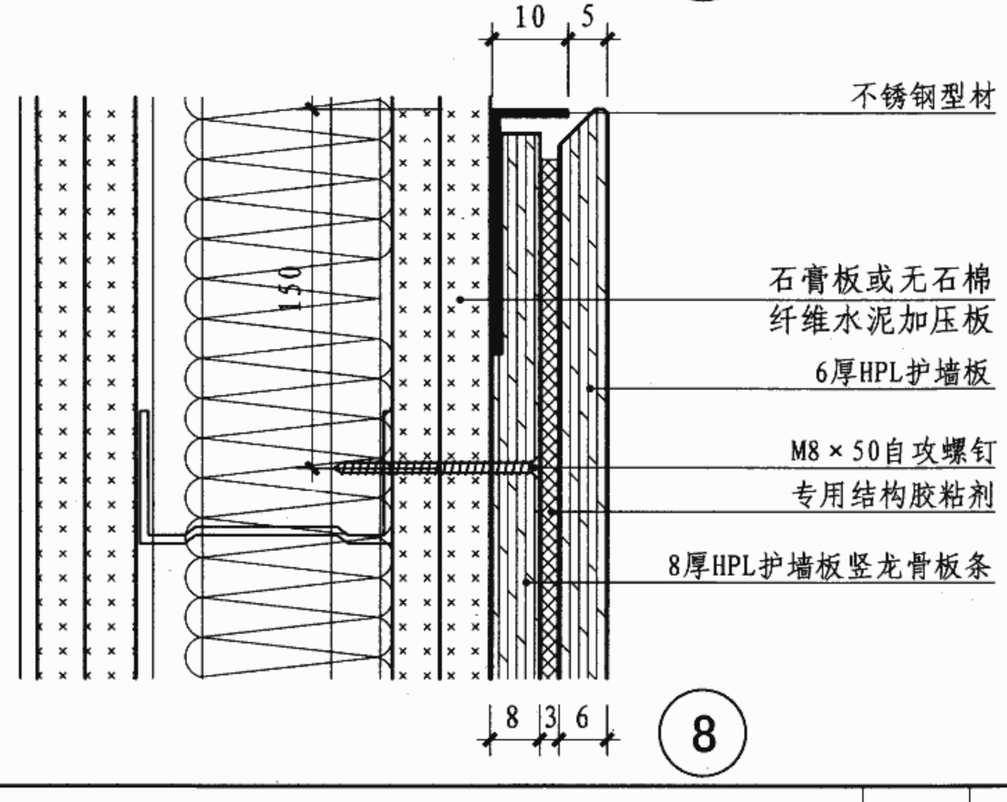

8

HPL护墙板粘结收口做法								图集号	06J902-1
审核	朱爱霞		校对	胡姗		设计	郭雅娟	页	H11

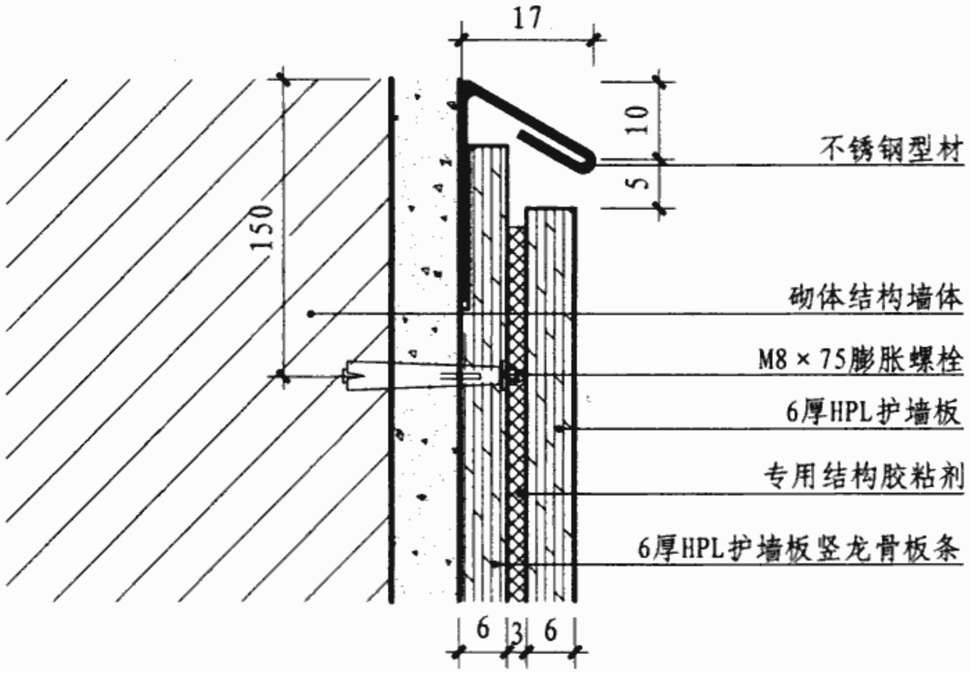

9

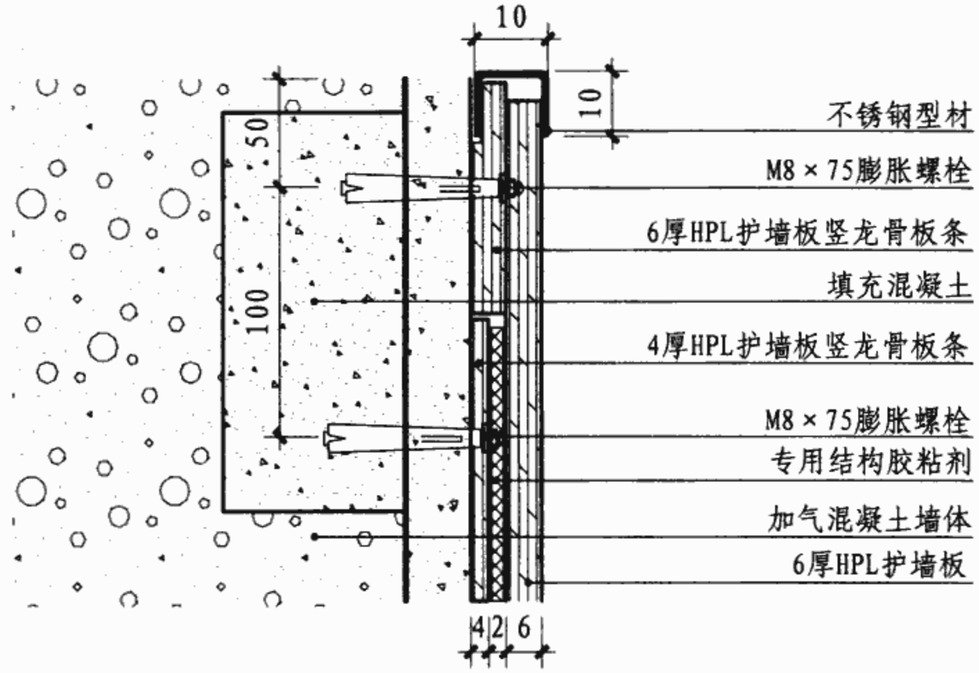

10

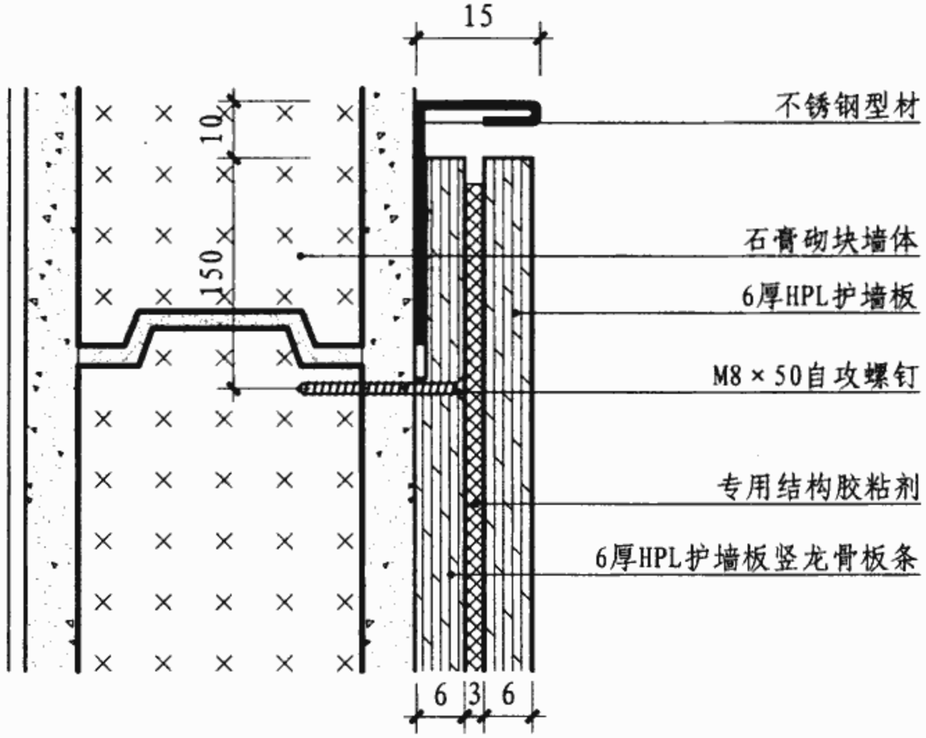

11

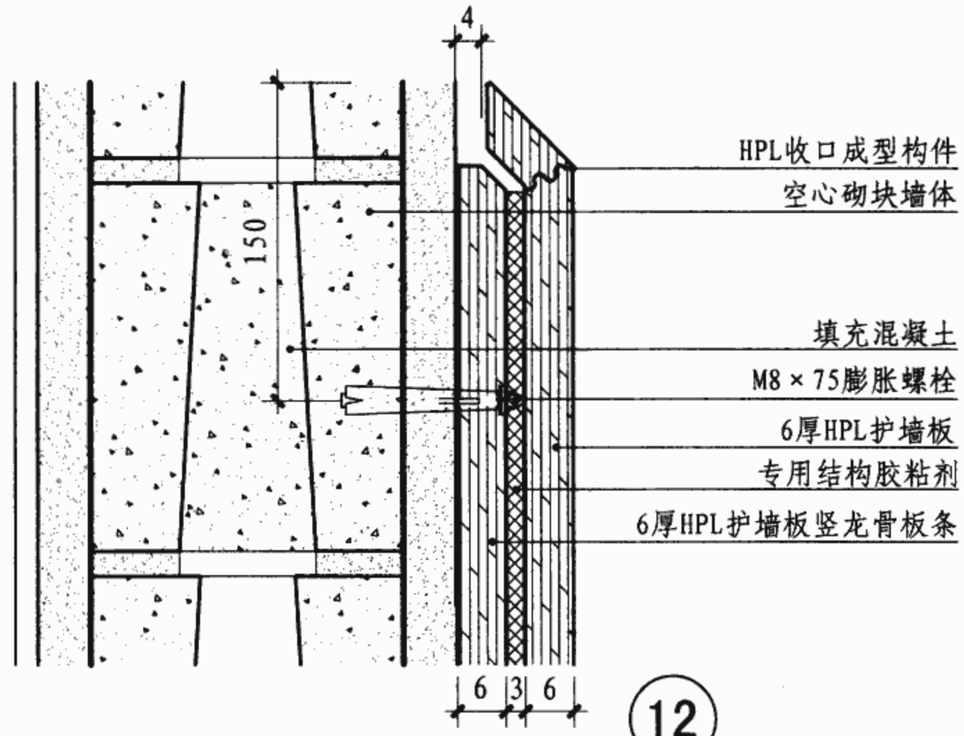

12

HPL护墙板粘结收口做法									图集号	06J902-1
审核	朱爱霞		校对	胡姗		设计	郭雅娟		页	H12

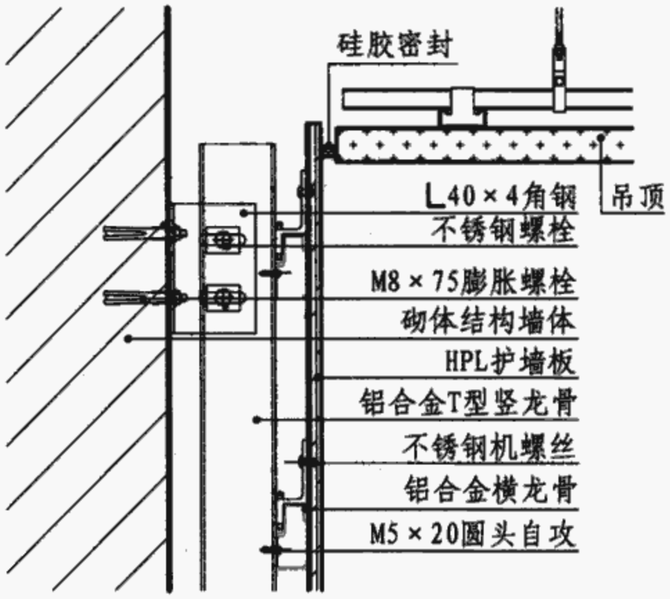

1

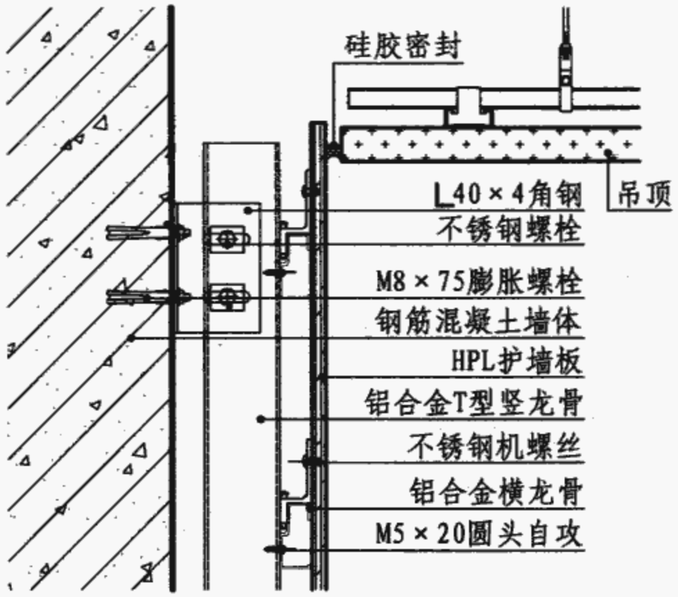

2

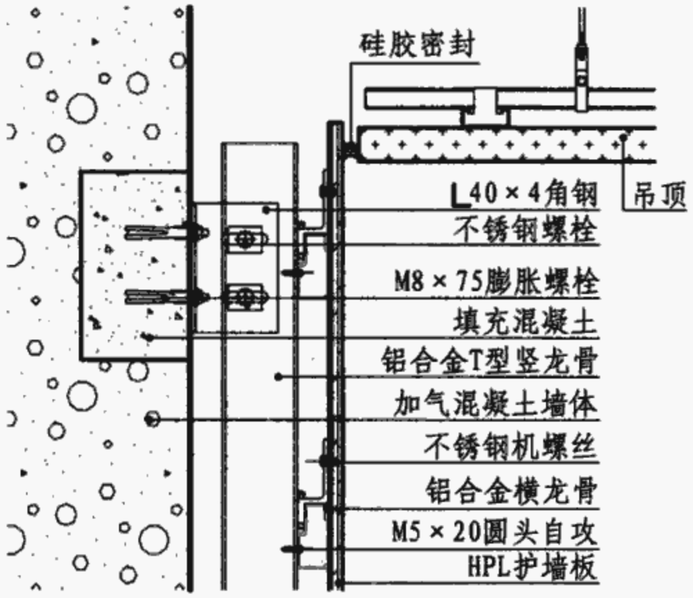

3

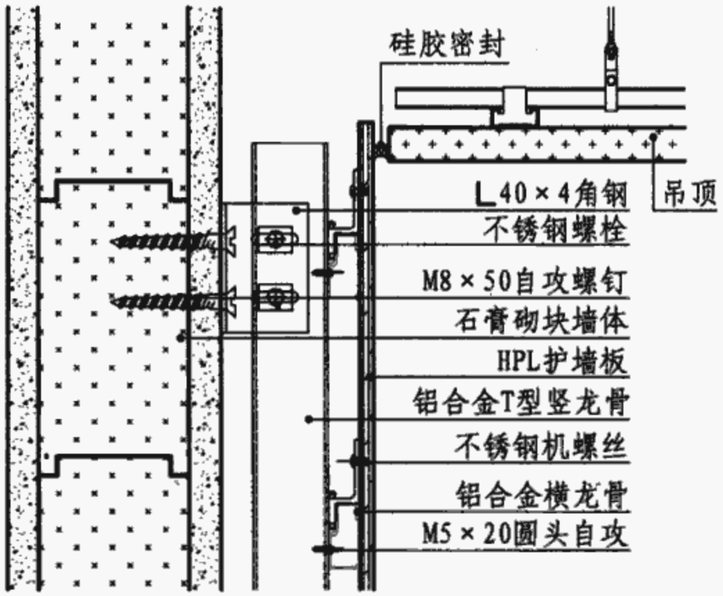

4

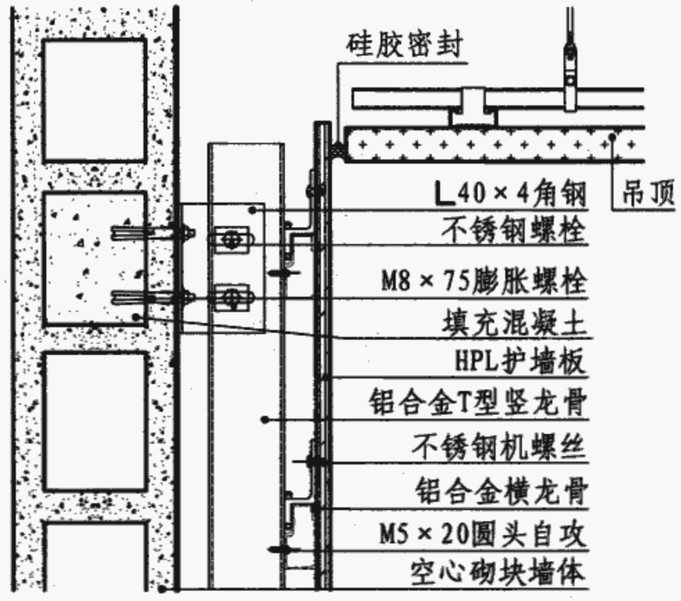

5

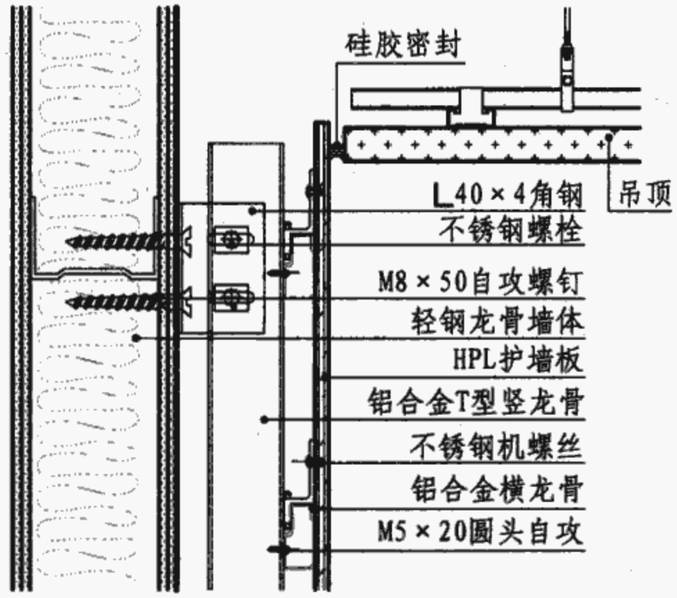

6

干挂HPL护墙板与吊顶连接构造								图集号	06J902-1
审核	朱爱霞		校对	胡姗		设计	曹文卿	页	H13

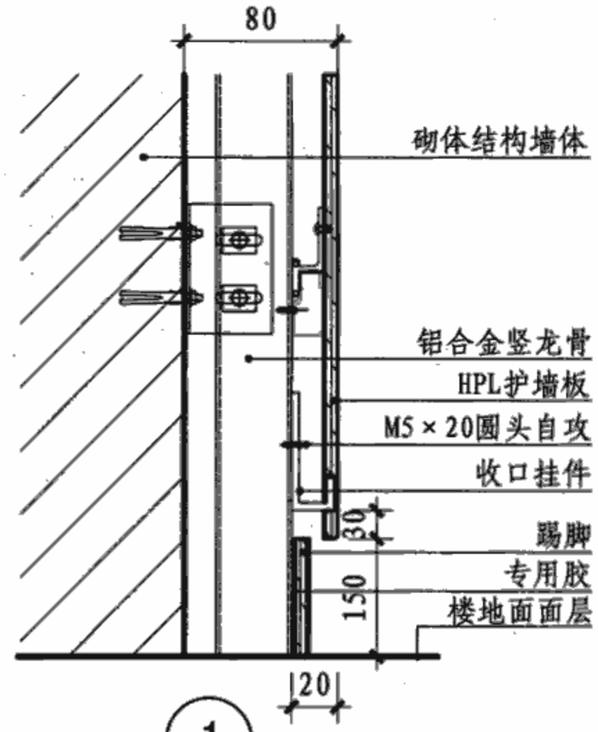

1

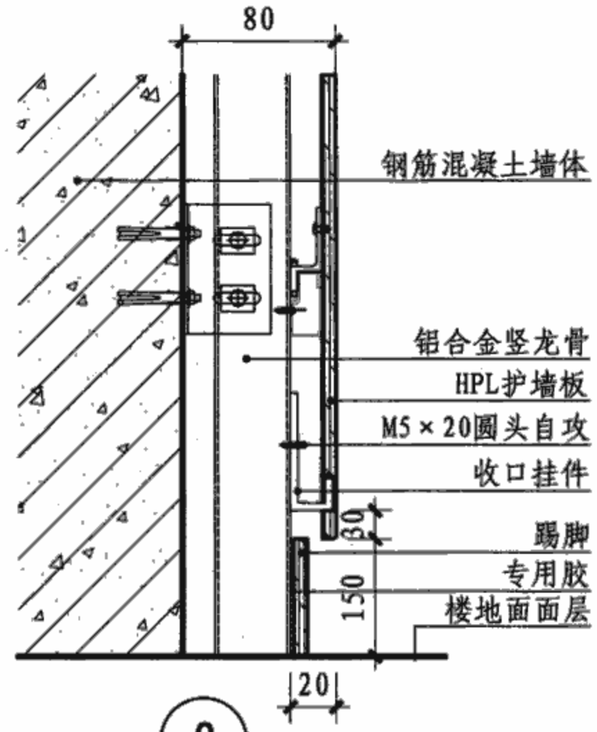

2

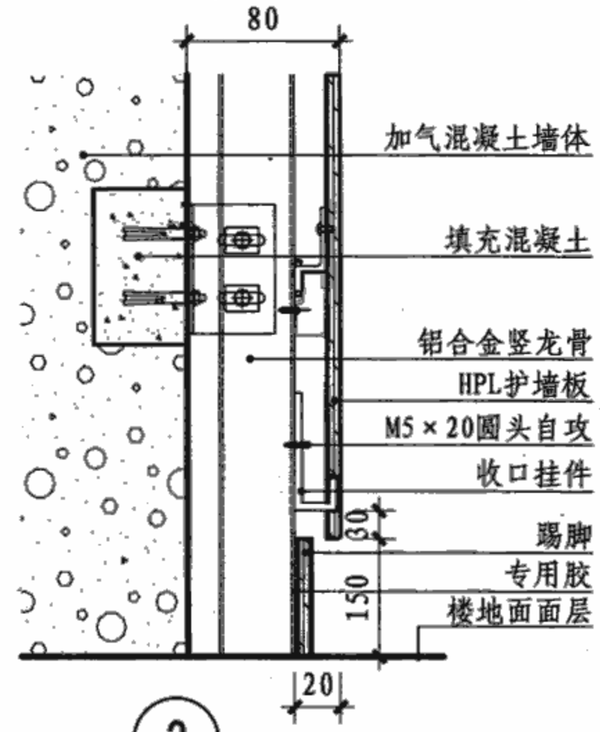

3

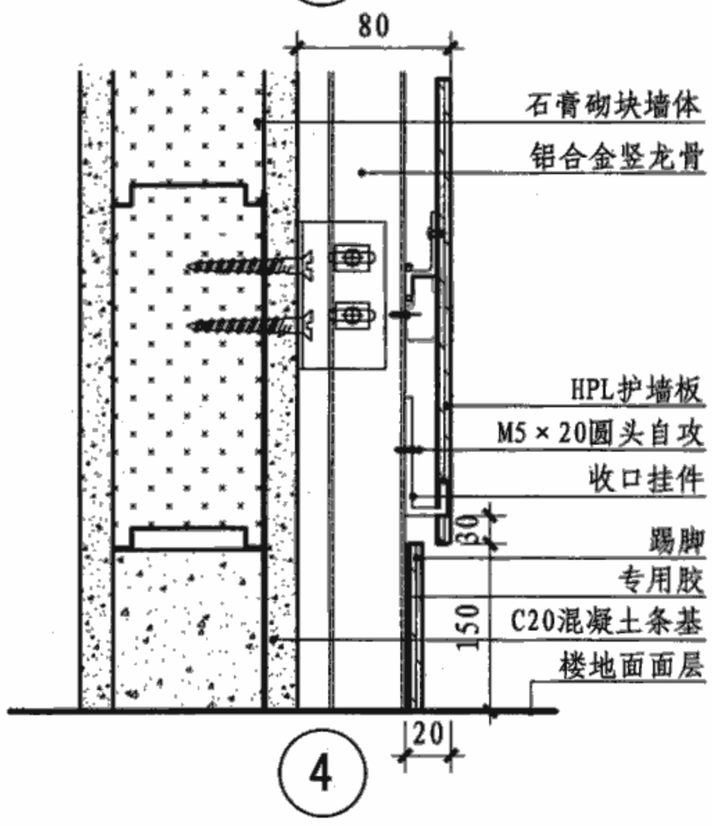

4

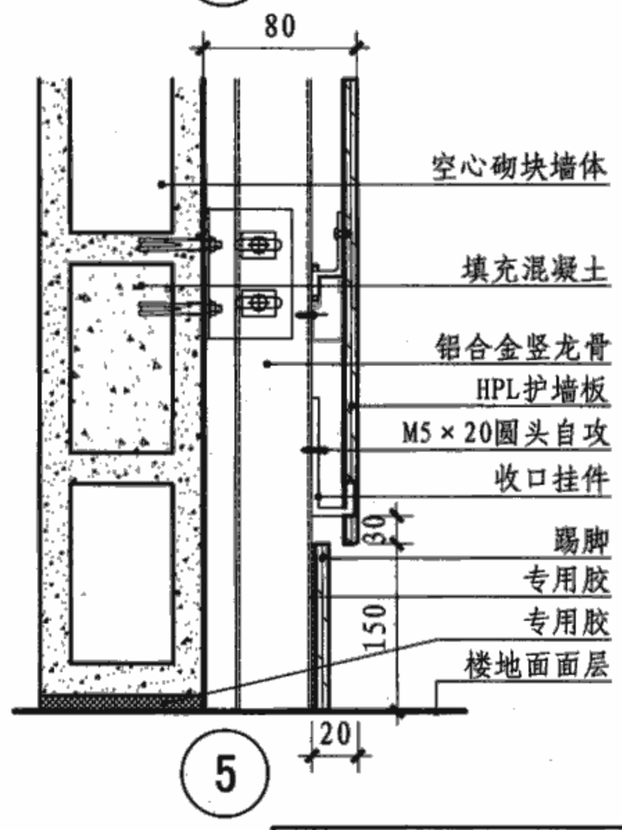

5

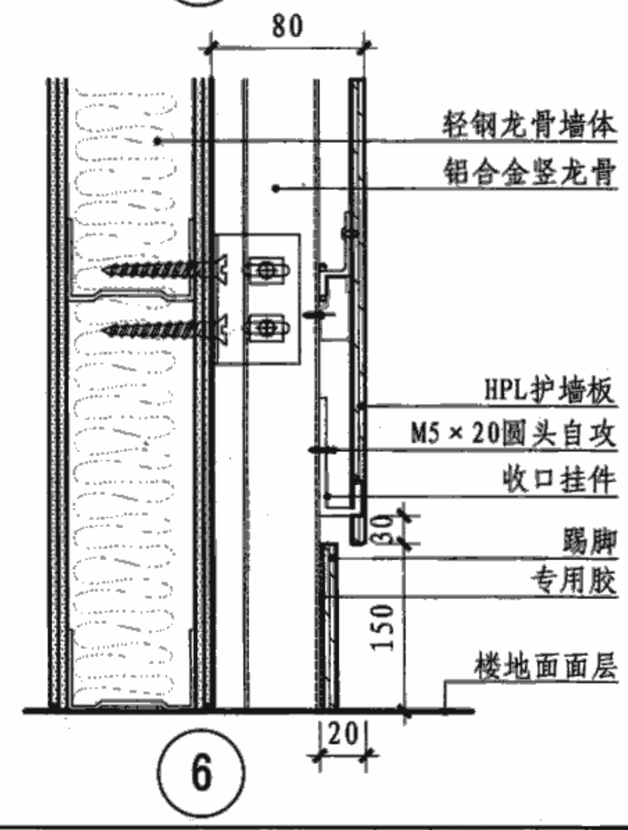

6

干挂HPL护墙板与踢脚连接构造								图集号	06J902-1
审核	朱爱霞		校对	胡姗		设计	曹文卿	页	H14

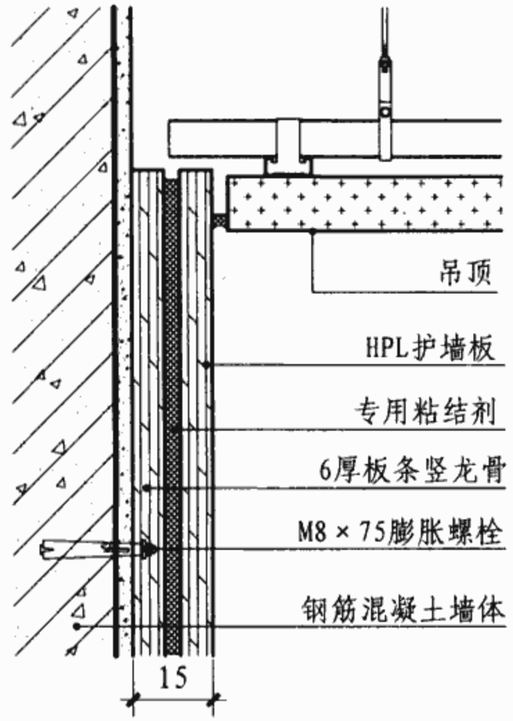

1

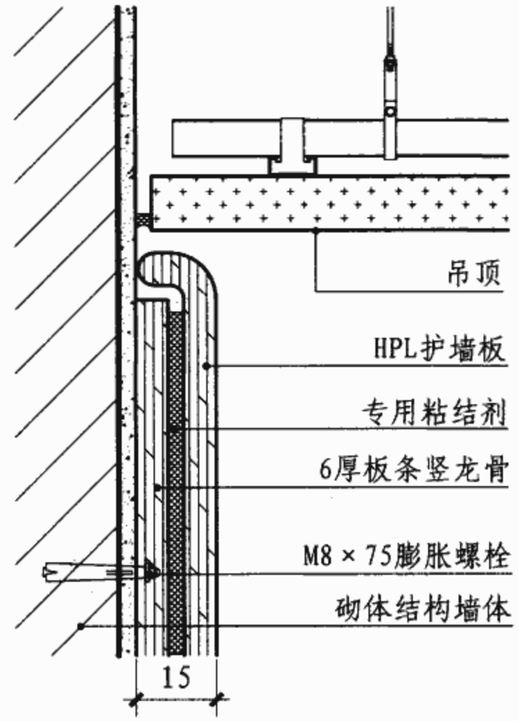

2

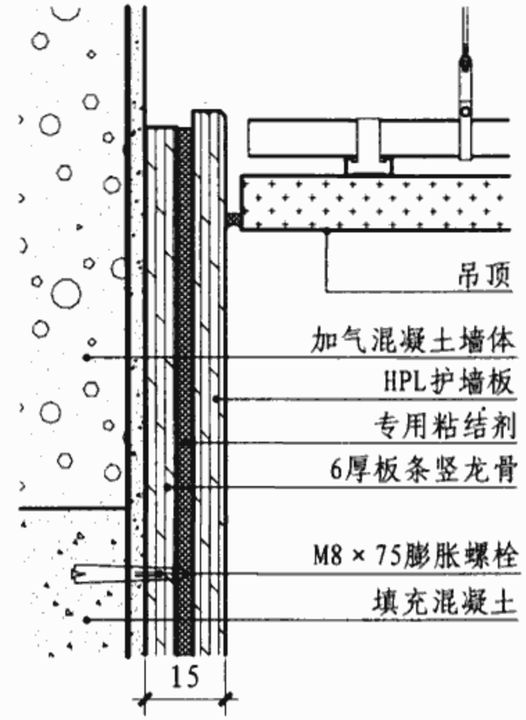

3

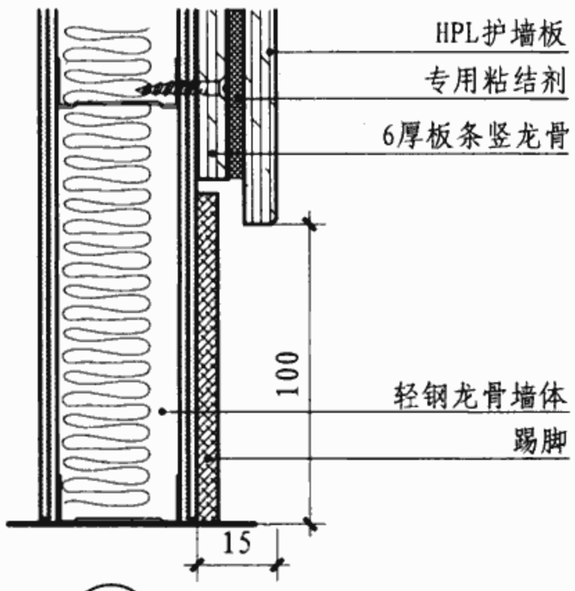

4

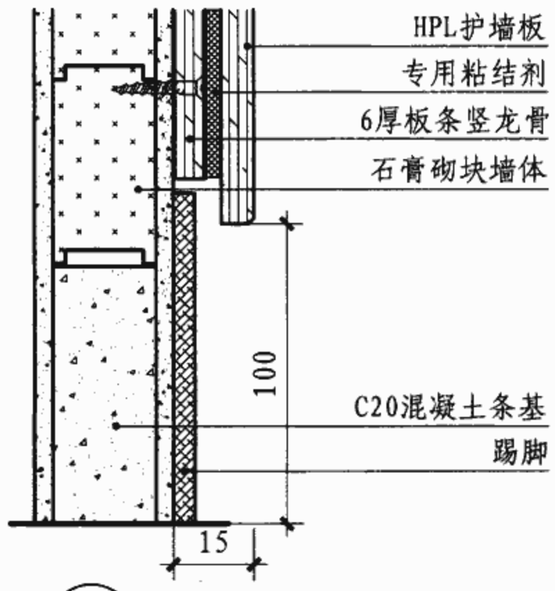

5

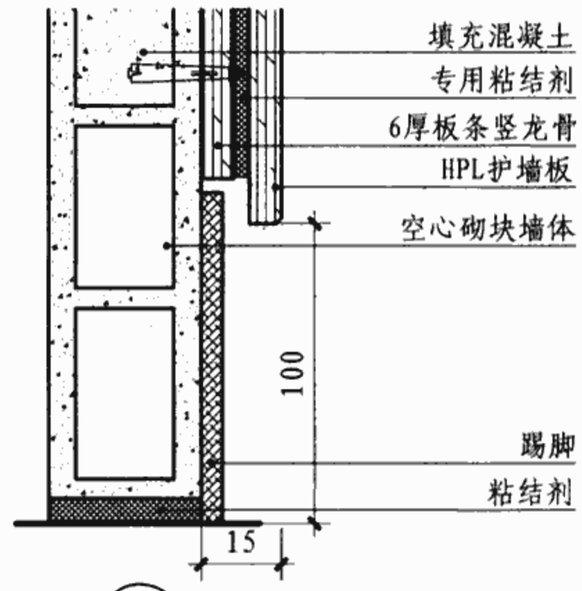

6

粘结HPL护墙板与吊顶、踢脚连接构造									图集号	06J902-1
审核	朱爱霞		校对	胡嫦		设计	曹文卿		页	H15

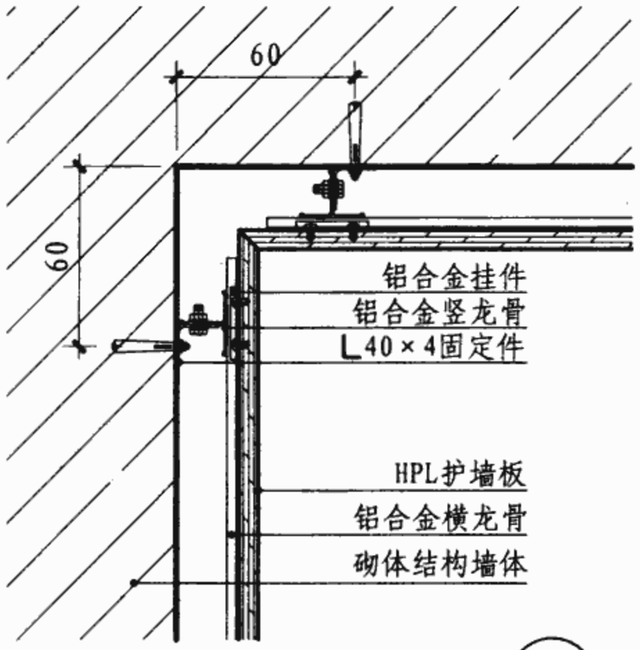

1

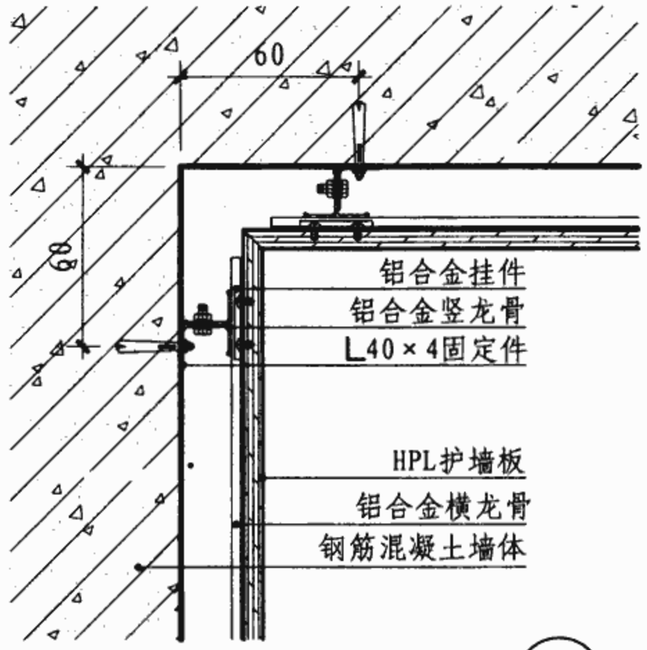

2

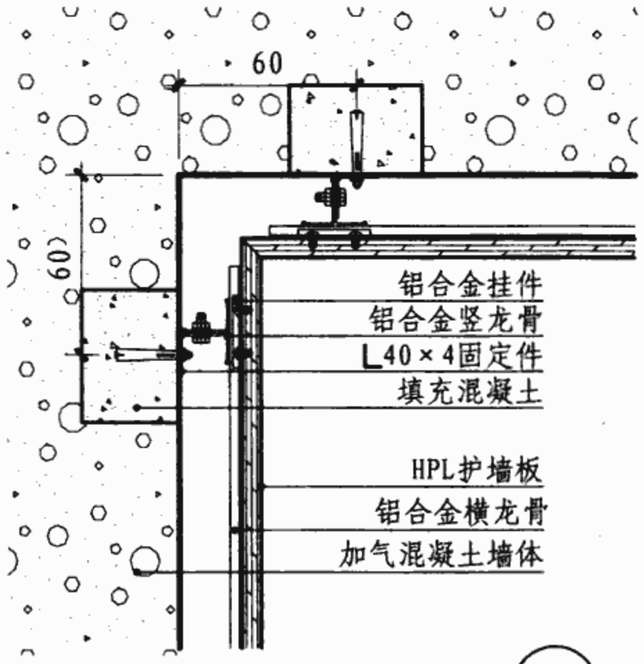

3

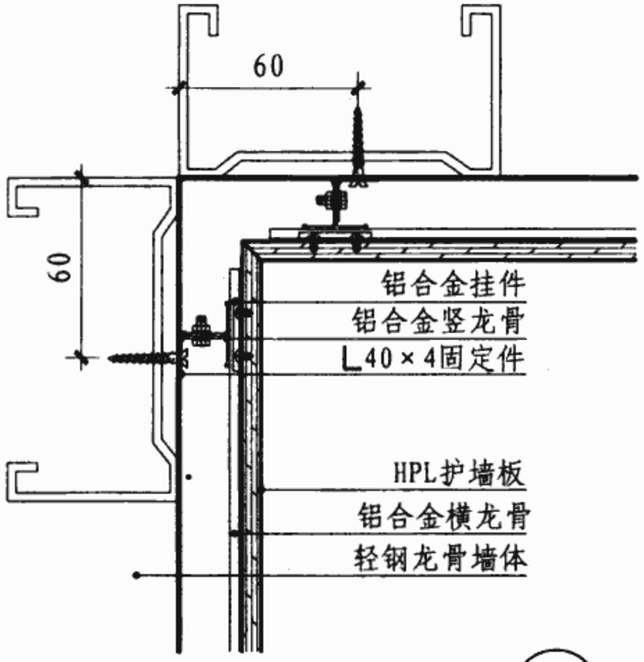

4

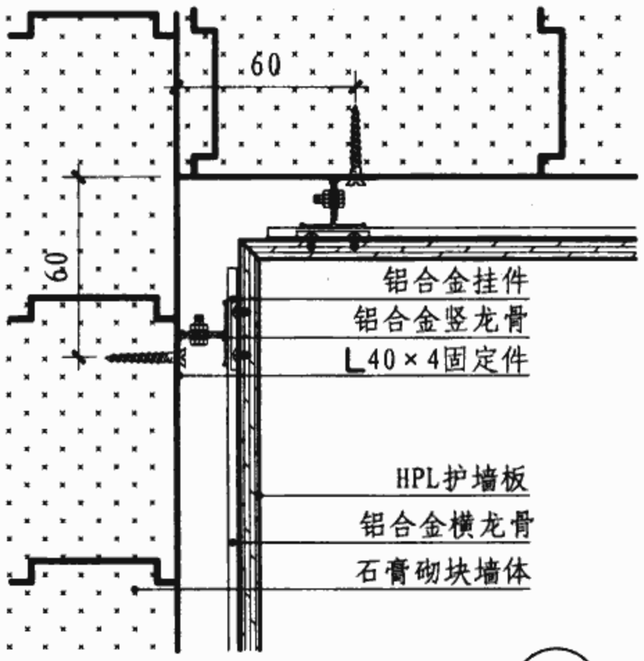

5

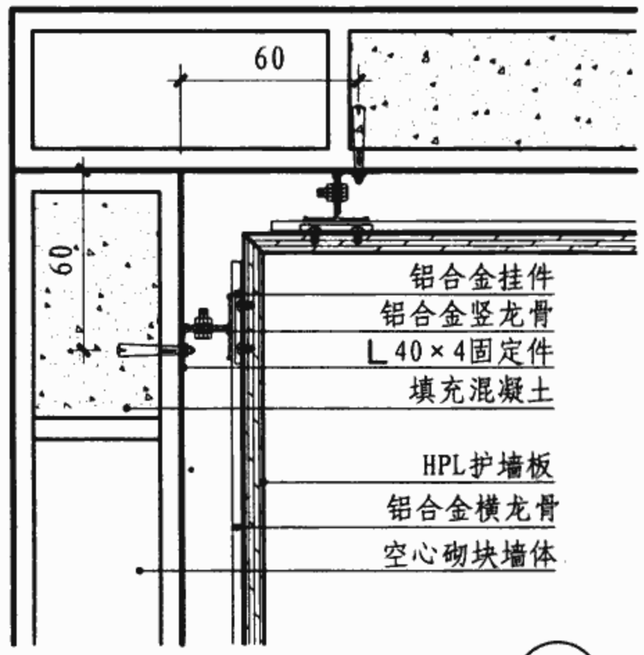

6

HPL护墙板干挂阴角做法									图集号	06J902-1
审核	朱爱霞		校对	胡姗		设计	曹文卿		页	H16

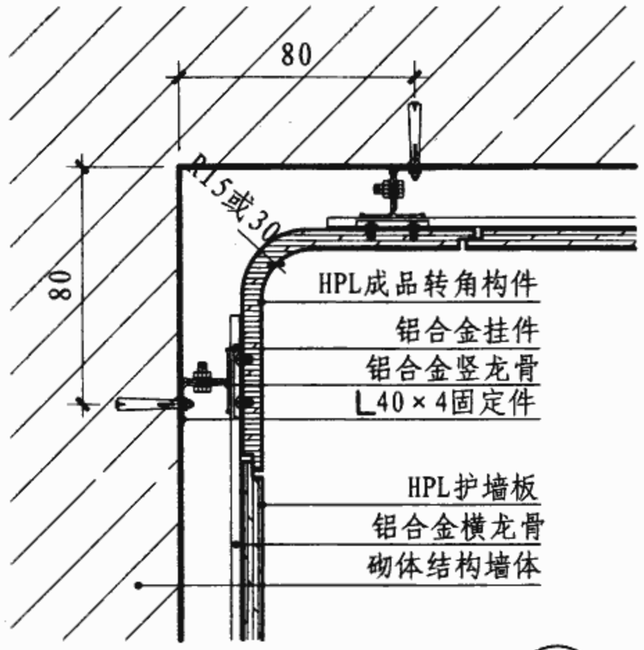

7

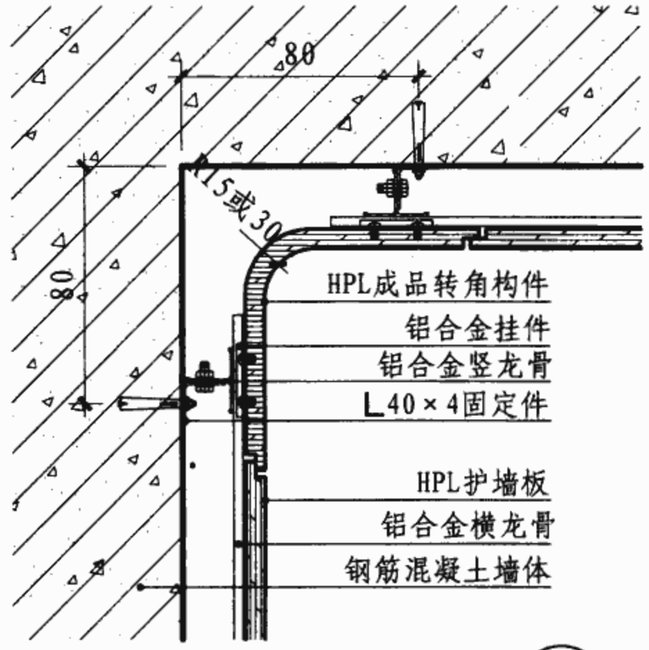

8

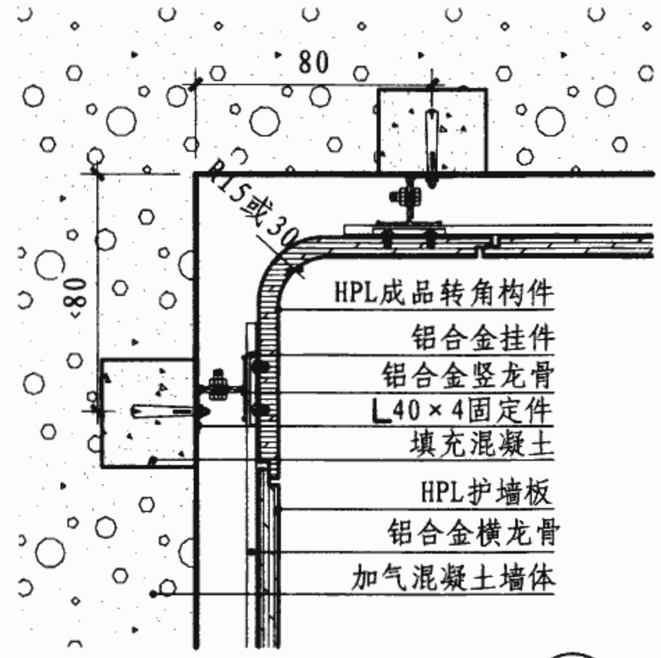

9

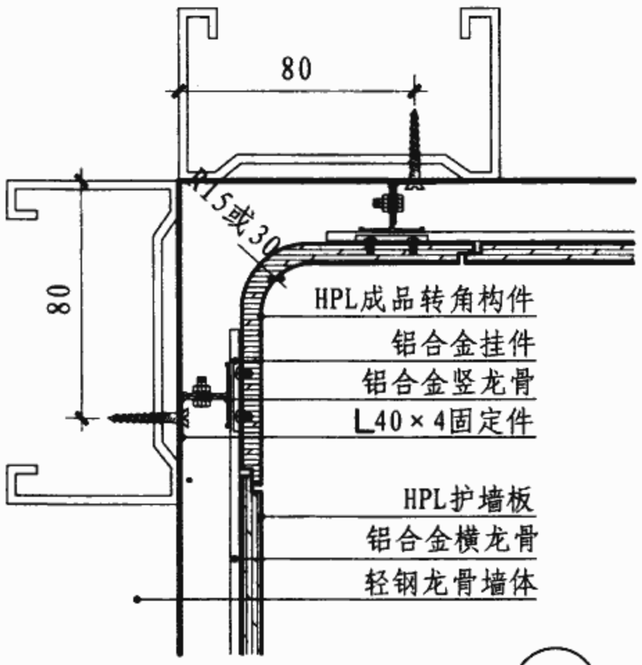

10

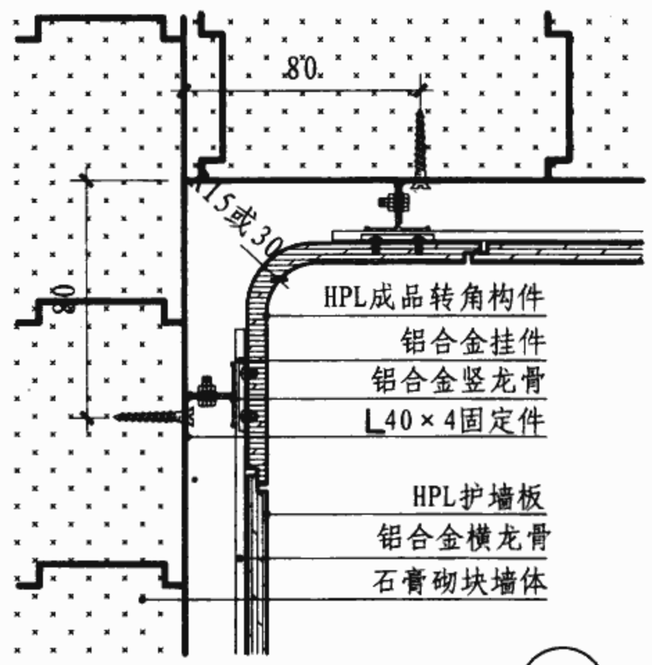

11

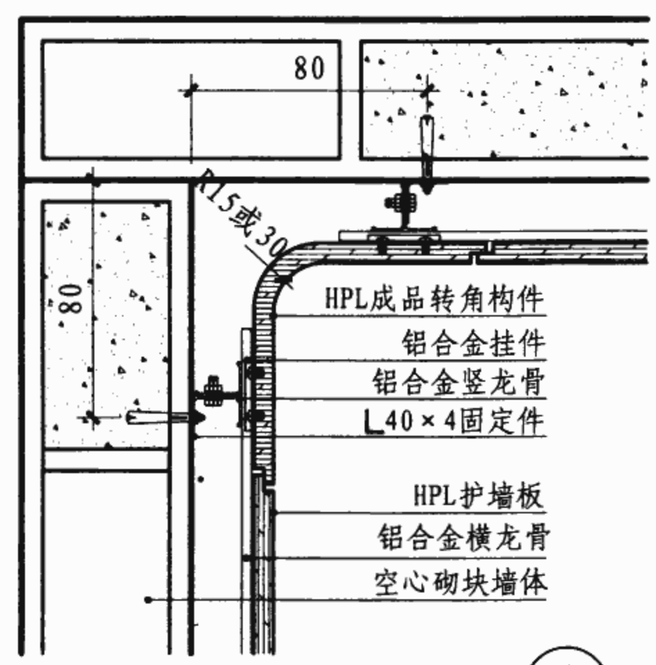

12

HPL护墙板干挂阴角做法								图集号	06J902-1
审核	朱爱霞		校对	胡姗		设计	曹文卿	页	H17

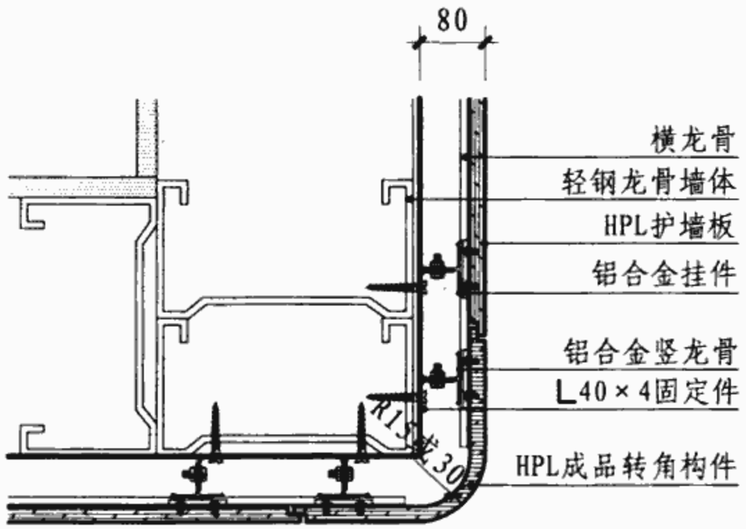

1

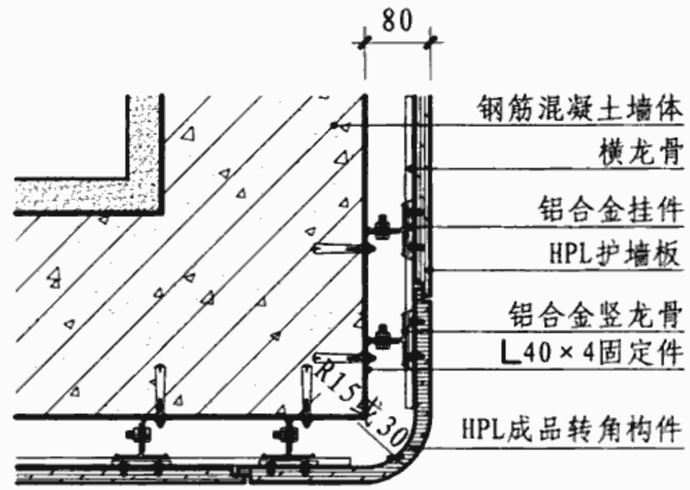

2

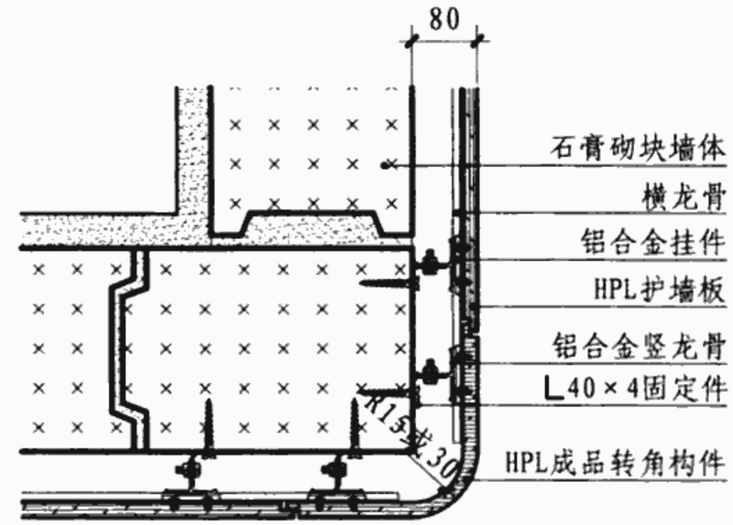

3

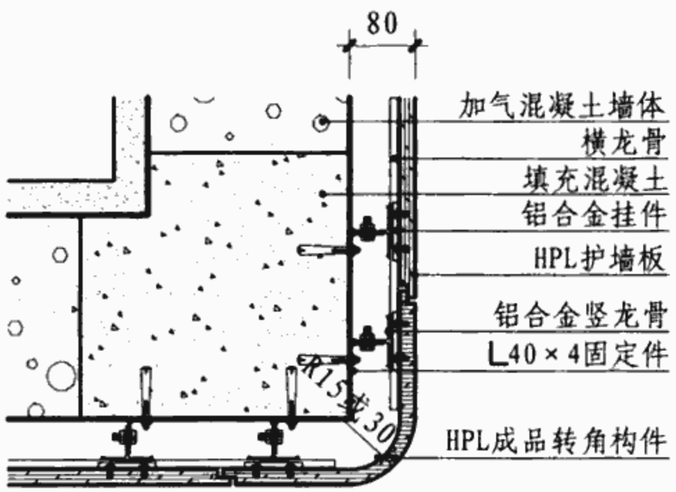

4

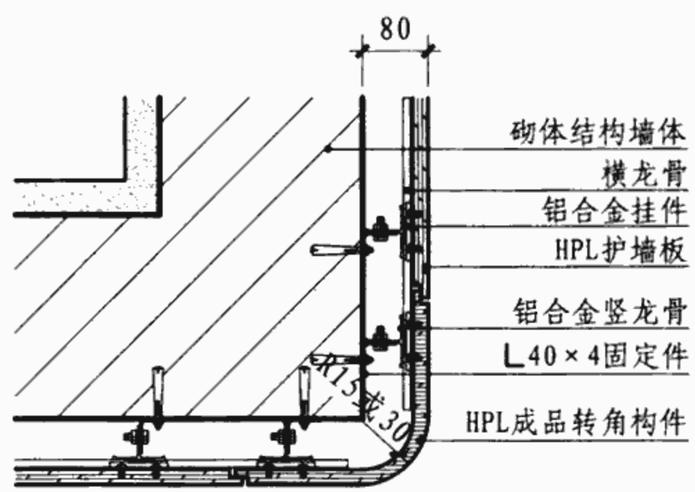

5

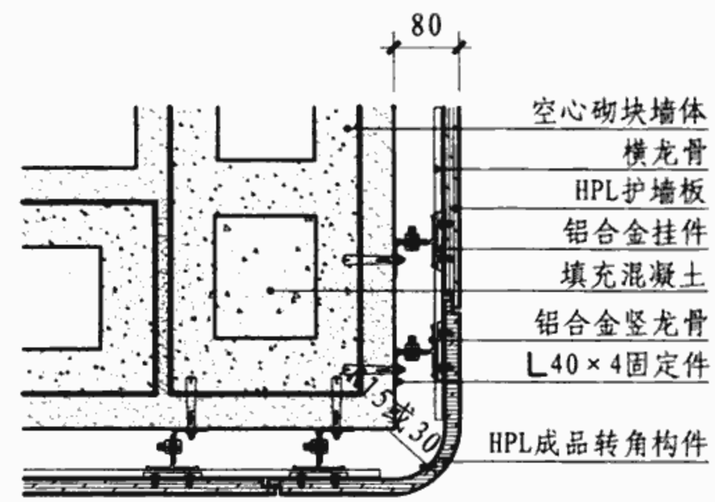

6

HPL护墙板干挂阳角做法									图集号	06J902-1
审核	朱爱霞		校对	胡姗		设计	曹文卿		页	H18

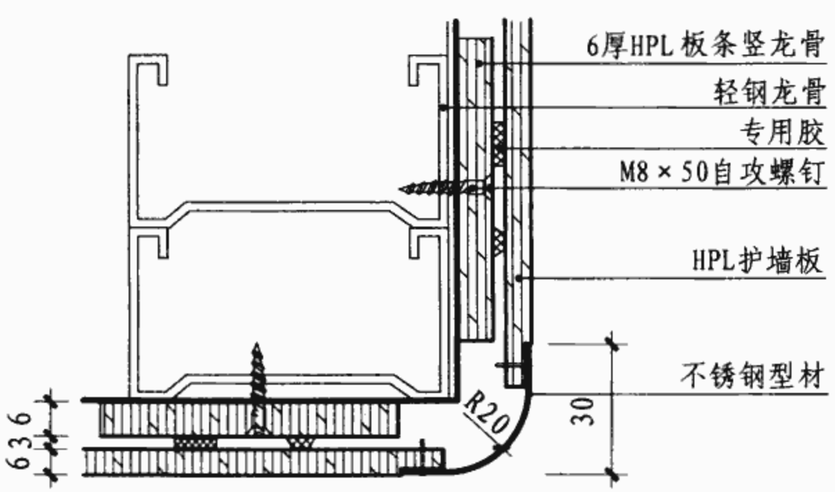

1

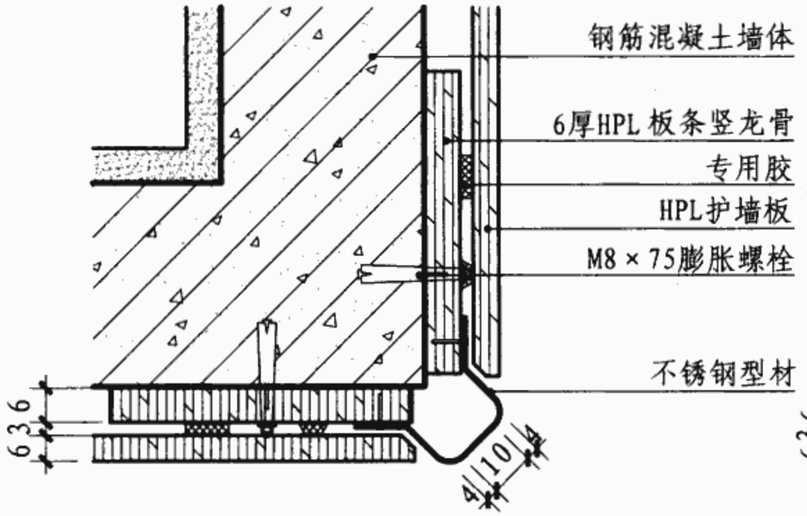

2

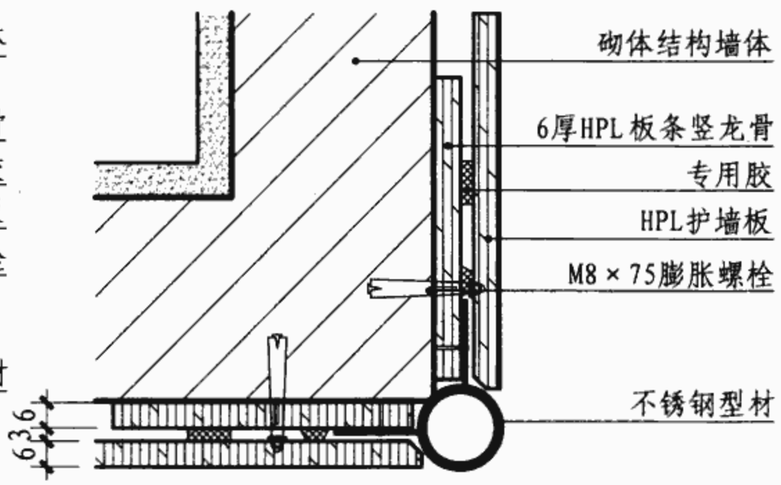

3

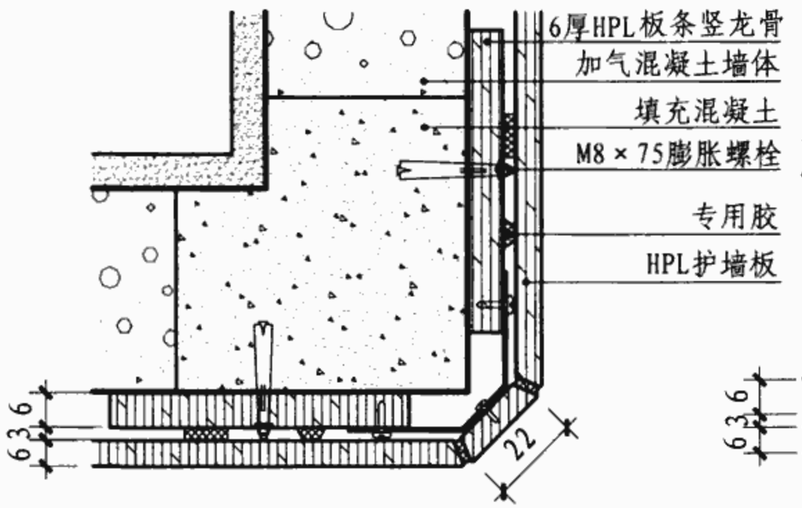

4

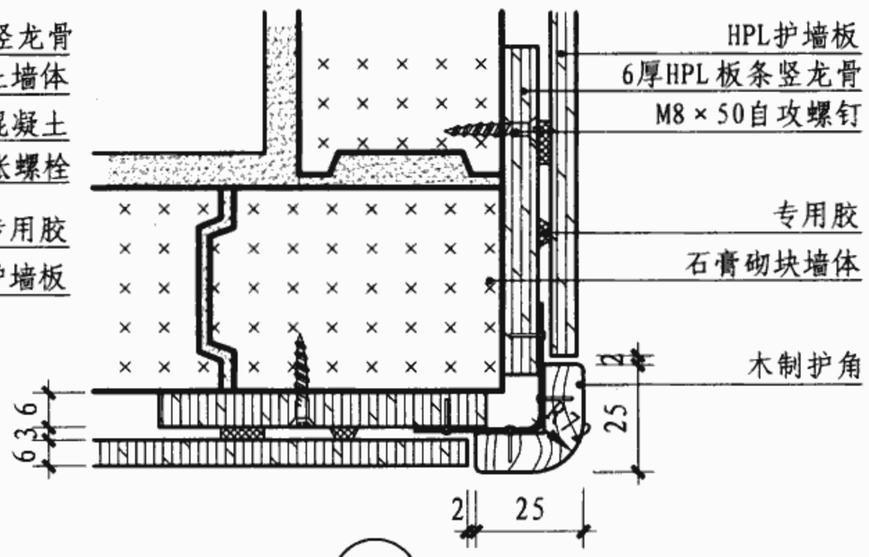

5

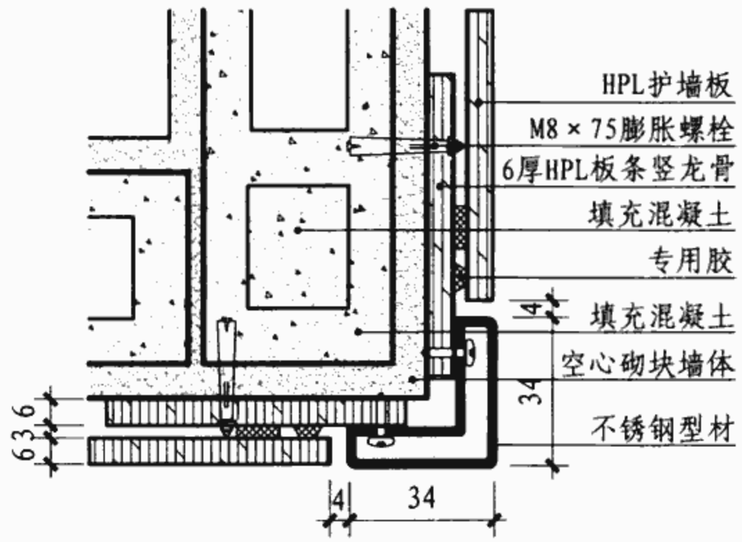

6

注：1. HPL护墙板后衬6厚HPL护墙板条竖龙骨。
2. 龙骨应视墙面情况垫平。
3. 墙面板用专用胶粘系统固定。
4. 墙面阴、阳角采用HPL成型转角构件。

HPL护墙板粘结阳角做法									图集号	06J902-1
审核	朱爱霞		校对	胡姗		设计	曹文卿		页	H19

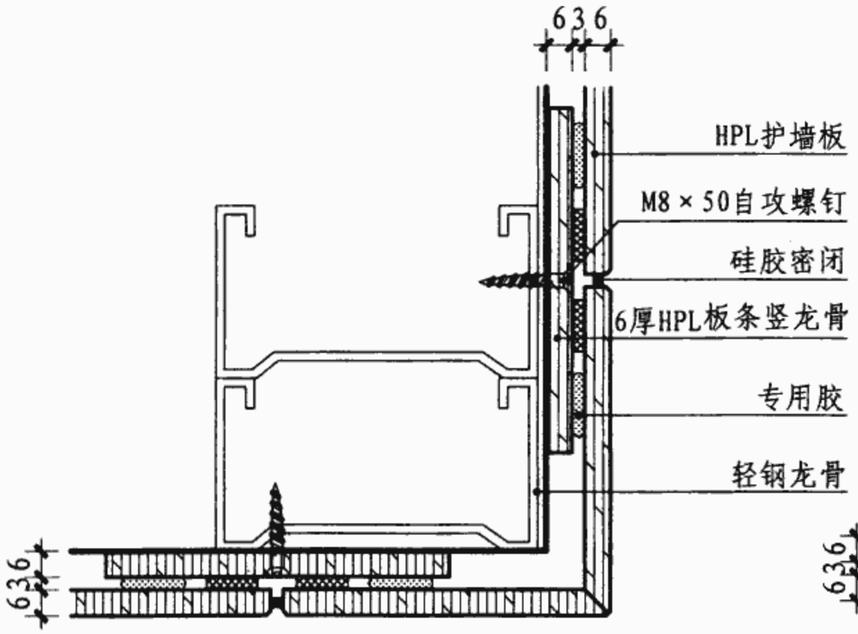

7

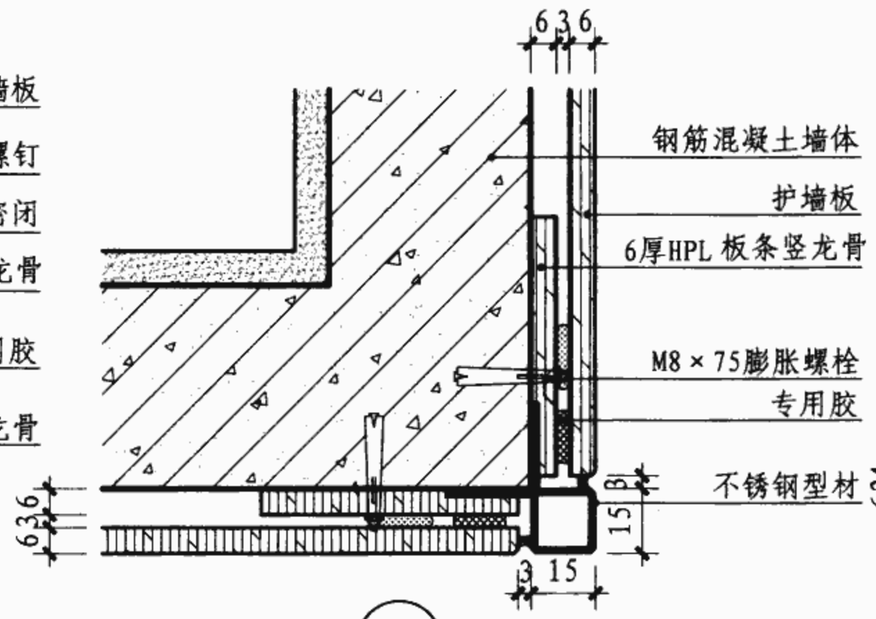

8

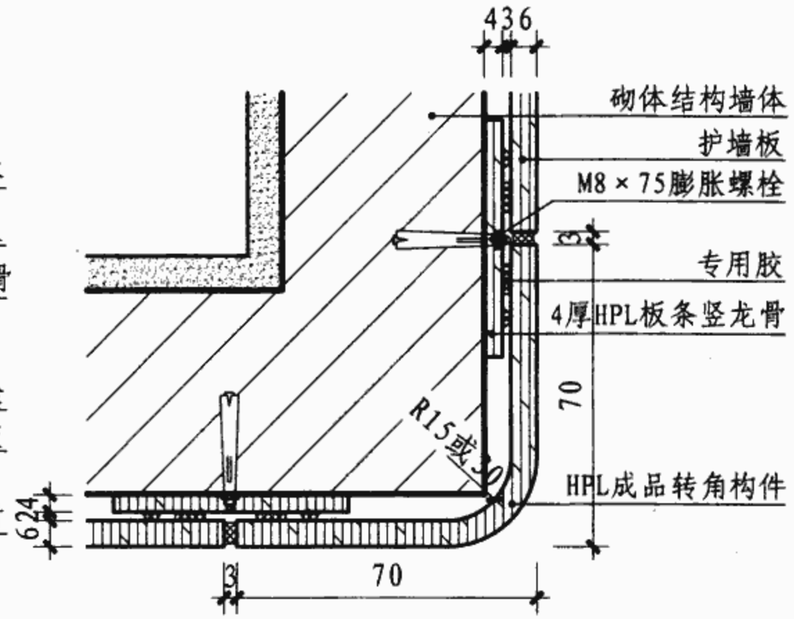

9

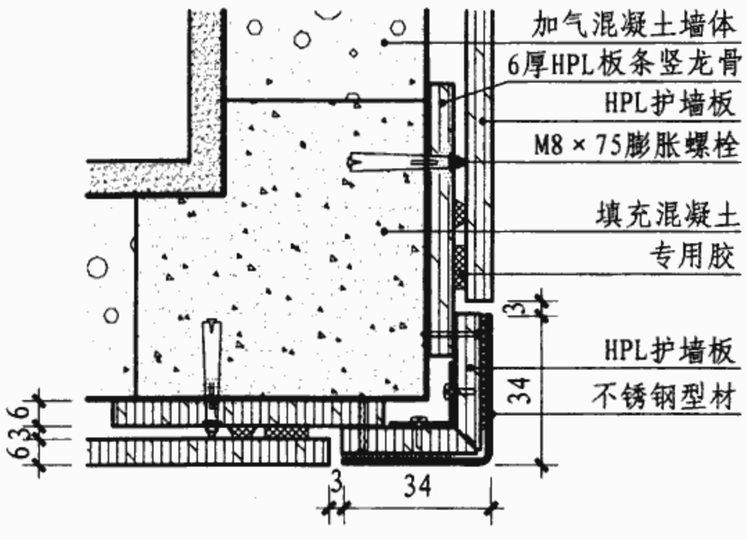

10

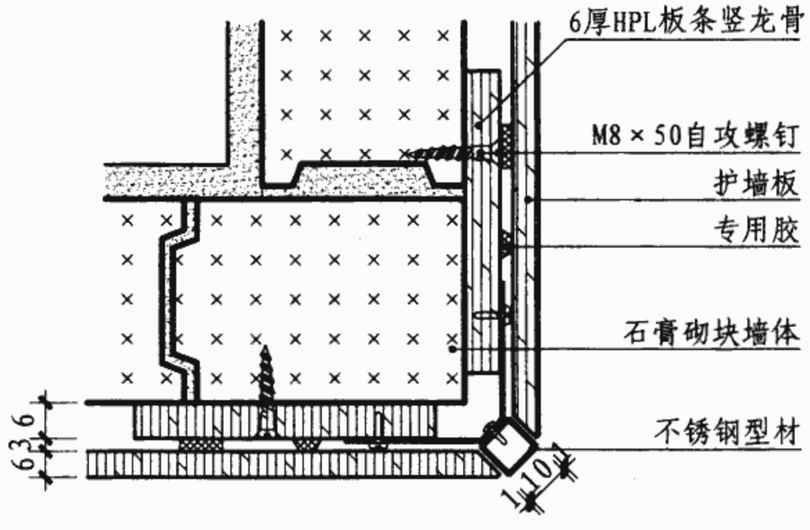

11

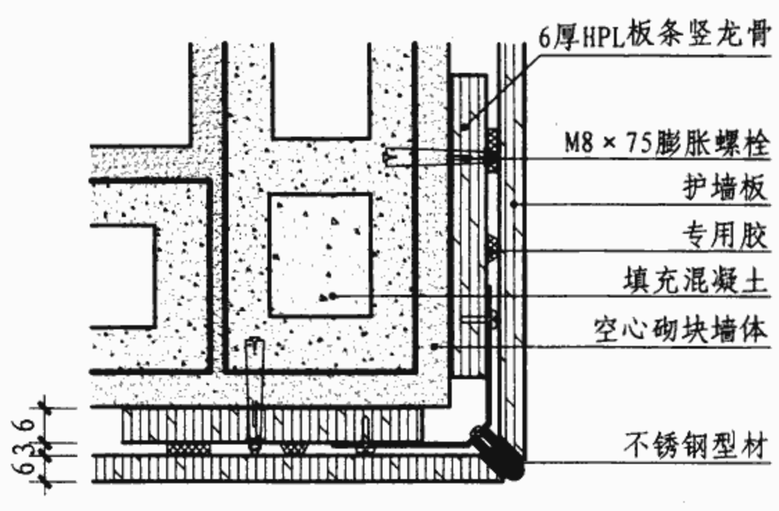

12

注：1. HPL护墙板后衬6厚HPL护墙板条竖龙骨。
2. 龙骨应视墙面情况垫平。
3. 墙面板用专用胶粘系统固定。
4. 墙面阴、阳角采用HPL成型转角构件。

HPL护墙板粘结阳角做法									图集号	06J902-1
审核	朱爱霞		校对	胡姗		设计	曹文卿		页	H20

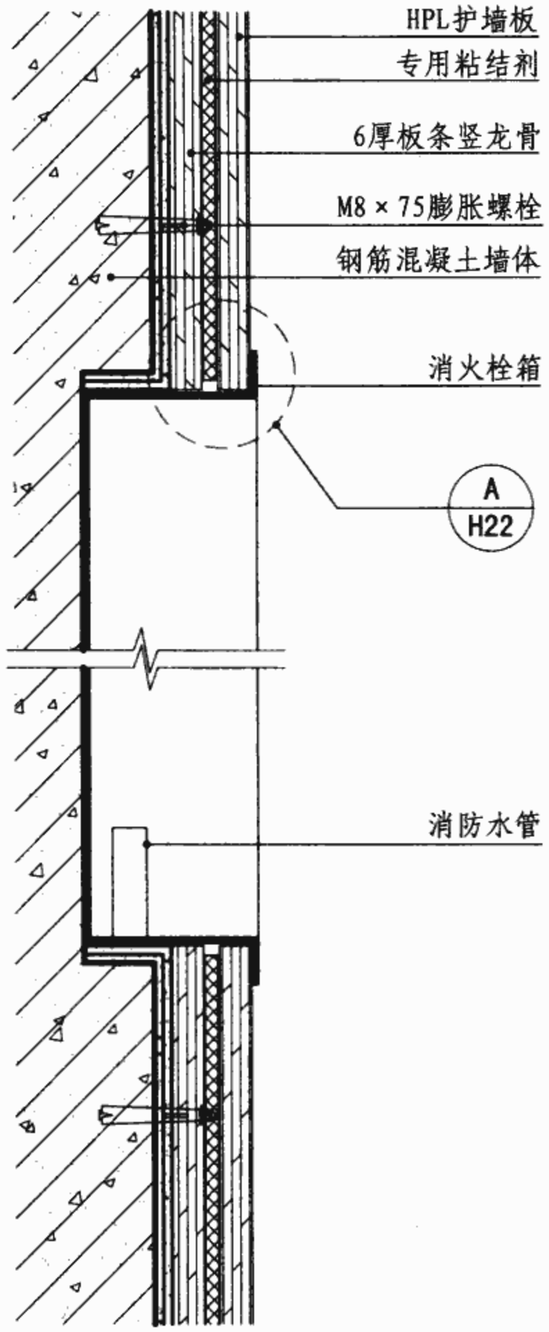

1 与消火栓箱连接

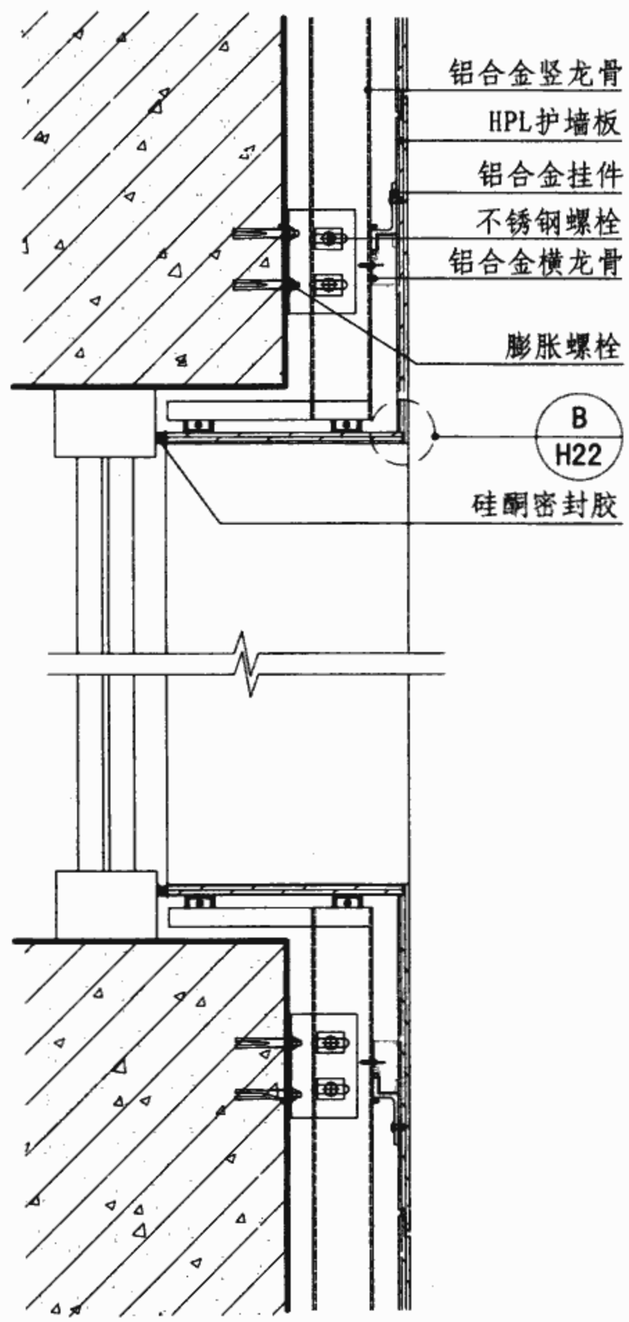

2 与窗洞连接

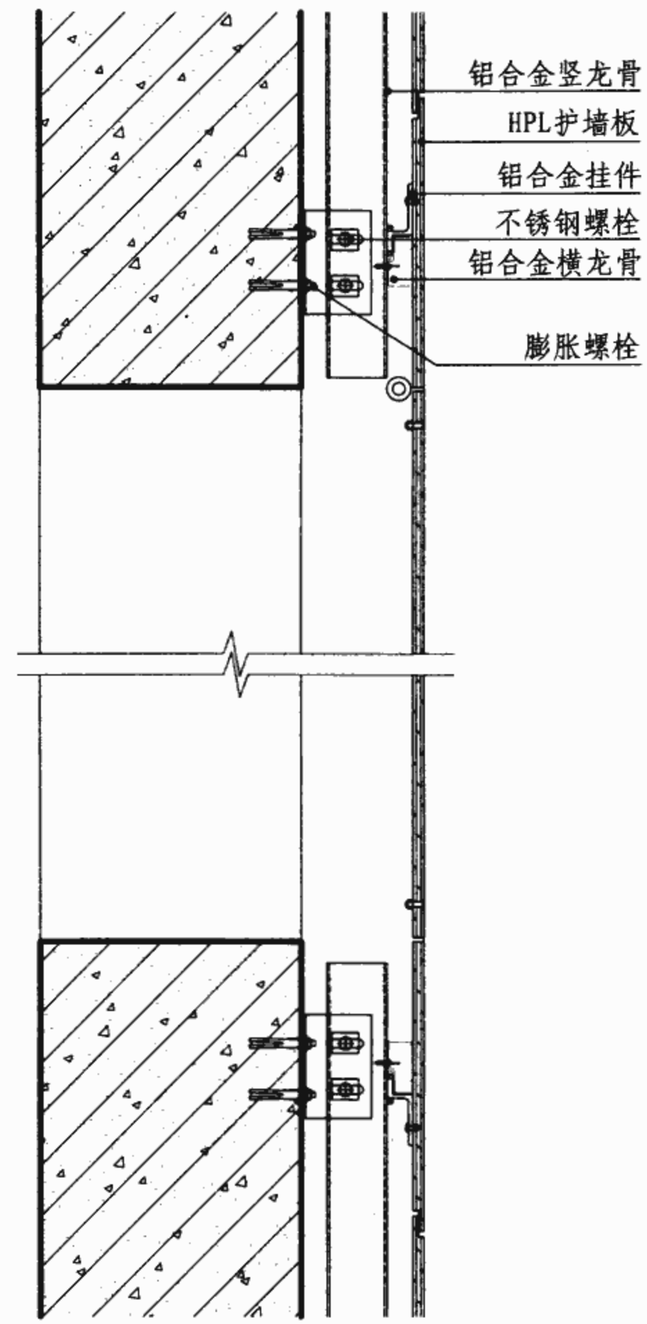

3 与管道竖井连接

HPL护墙板与消火栓箱、窗洞、管道竖井连接构造									图集号	06J902-1
审核	朱爱霞		校对	胡姗		设计	曹文卿		页	H21

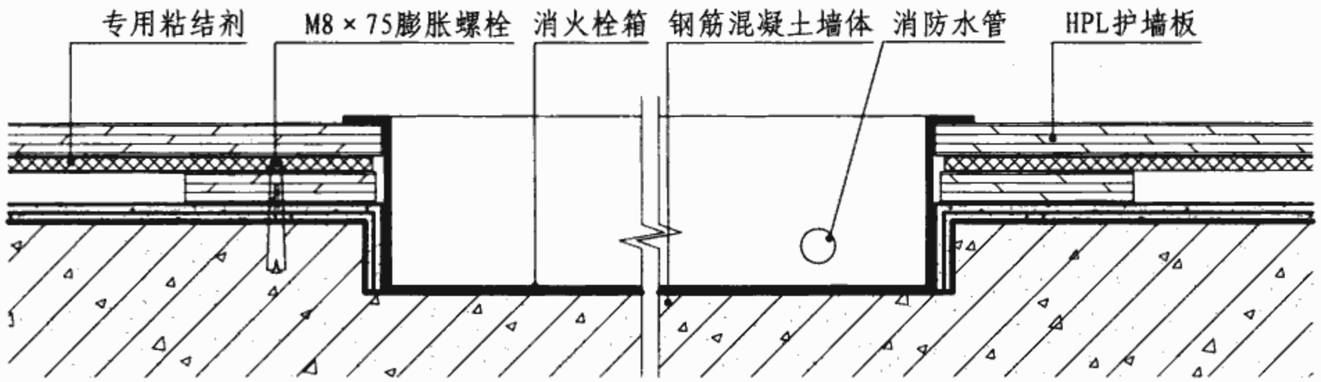

1 与消火栓箱连接

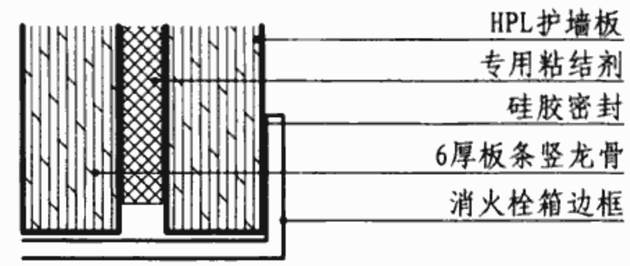

A

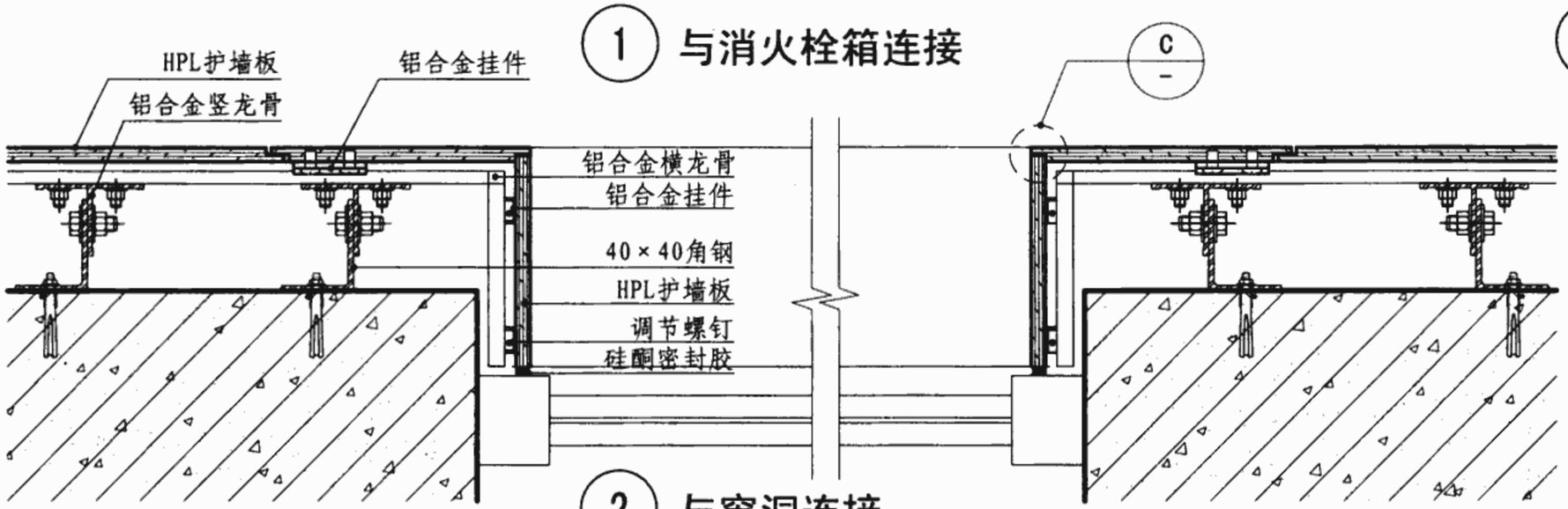

2 与窗洞连接

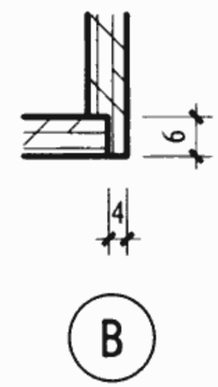

B

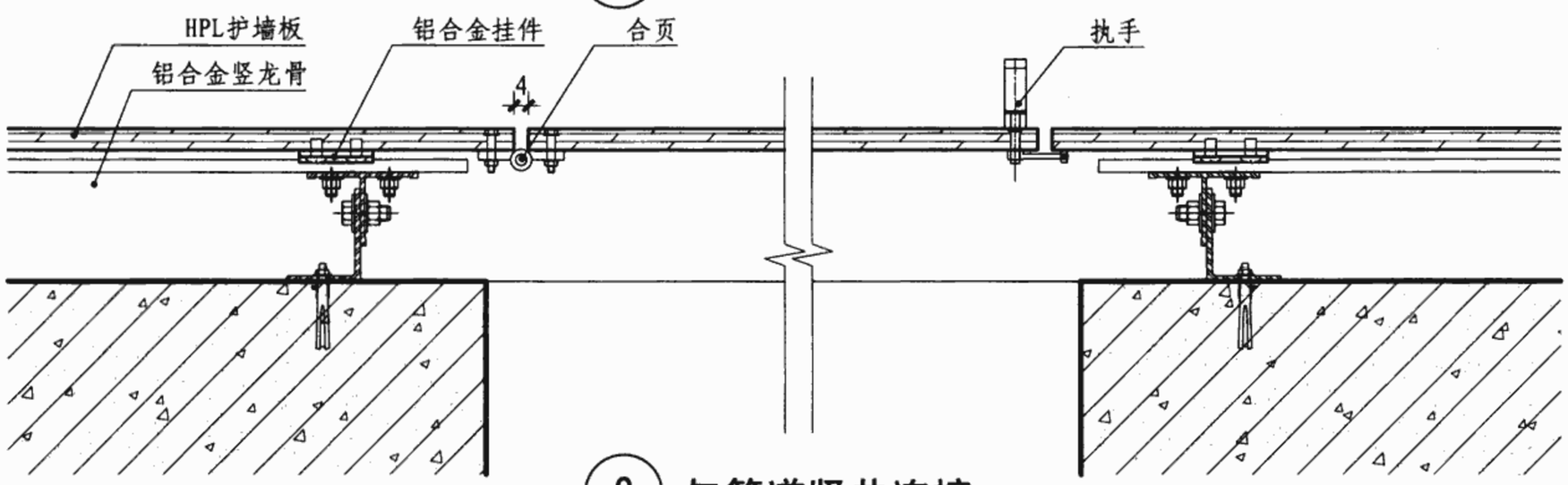

3 与管道竖井连接

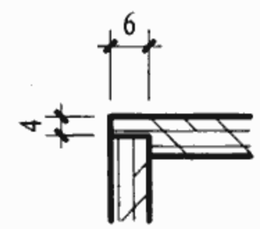

C

HPL护墙板与消火栓箱、窗洞、管道竖井连接构造									图集号	06J902-1
审核	朱爱霞		校对	胡姗		设计	曹文卿		页	H22

名称	编号	墙体部位	工程做法	备　注
玻璃纤维强化塑料板	Q1 Q2 Q3 Q4 Q5 Q6	钢筋混凝土墙体 轻钢龙骨与饰面板墙体 蒸压加气混凝土砌块墙体 石膏砌块墙体 空心砌块墙体 各类砖墙体	1. 密封胶勾缝。 2. 插入专用拼接收口部件（板缝连接件、阴角收口件、阳角收口件、上下端收口件等）。 3. 2.3厚玻璃纤维强化塑料板背面满涂专用胶1.0～1.5厚，贴在墙面上，用压辊压实。 4. 高强度水泥基腻子修补。 5. 刷砂浆表面处理剂一道。 6. 墙体抹灰找平，参见各部分工程做法。 7. 各类基墙（基层处理，详见备注）。	标准墙板1220×2440×2.3 1220×3050×2.3 1220×3660×2.3 可选用光滑表面板或易清洁凹凸纹路表面板。 可选玻纤强化塑料板7种标准配色。 轻钢龙骨与饰面板墙体包括防水石膏板和无石棉纤维水泥加压板等适合医疗建筑使用的建材。 基层处理（视墙面状况）： 1. 基层表面平整度允许偏差为≤2mm/2m。 2. 基层应干燥，用德国专用基层水分检测仪CM仪检测，含水率应≤4%。 3. 基层表面牢固，无蜂窝、麻面，不起砂，硬度应满足专用刻划仪检测，破坏率≤30%。 4. 使用表面处理剂、腻子修补墙面时基层表面温度＞5℃。 5. 使用胶粘剂要求基层表面温度在15℃以上。
	Q7	木质基层板	1. 密封胶勾缝。 2. 插入专用拼接收口部件（板缝连接件、阴角收口件、阳角收口件、上下端收口件等）。 3. 2.3厚玻璃纤维强化塑料板背面满涂专用胶1.0～1.5厚，贴在胶合板上，用压辊压实。 4. 5厚胶合板木基层与木龙骨固定。 5. 25×50木龙骨正面抛光，满涂氟化钠防腐剂，双向中距300～600，膨胀螺栓与基墙固定。 6. 各类基墙。	

注：1. 玻纤强化塑料板全称为玻璃纤维强化塑料板（简称frp板）。
2. 专用配件为PVC材质。

玻纤强化塑料板墙面工程做法									图集号	06J902-1
审核	孙晓	孙晓	校对	胡姗	胡姗	设计	李宇	李宇	页	S1

名称	编号	吊顶部位	工程做法	备　注
玻璃纤维强化塑料板	D1	明装龙骨吊顶	1. 2.5厚玻璃纤维强化塑料吊顶板直接搁放在龙骨上（根据设计要求需要密封时，可在板与龙骨接触四周打上密封胶）。 2. 不上人T型普通烤漆龙骨（铝合金龙骨、不锈钢龙骨）系统，找平。 3. 钢筋混凝土楼板或梁。	吊顶板600×600×2.5 600×1200×2.5 可选用易清洁凹凸纹路表面板。 玻纤强化塑料板有2种标准配色，白色和米黄色。
	D2		1. 2.5厚玻璃纤维强化塑料吊顶板直接搁放在龙骨上（根据设计要求需要密封时，可在板与龙骨接触四周打上密封胶）。 2. 配套专用玻璃纤维吊顶预开槽口主龙骨与次龙骨扣锁，找平（SANIGRID® II系统，简称三格天花吊顶系统，由企业配套提供）。 3. 10#镀锌低碳钢丝双向≤@1200，与吊环（吊勾）固定。 4. 钢筋混凝土楼板或梁上固定吊环（吊勾）双向≤@1200。	
	D3	暗装龙骨吊顶 (有管道设备)	1. 密封胶勾缝。 2. 插入专用拼接收口部件。 3. 2.3厚玻璃纤维强化塑料板用专用M6尼龙胀管@400～600固定，螺钉距板边25～38。 4. 2.3厚玻璃纤维强化塑料板背面满涂专用胶1.0～1.5厚粘贴，用压辊压实。 5. 轻钢龙骨与饰面板吊顶包括防水石膏板和无石棉纤维水泥加压板，找平。 6. 钢筋混凝土楼板或梁。	可用墙板1220×2440×2.3 1220×3050×2.3 1220×3660×2.3 可选用光滑表面板或易清洁凹凸纹路表面板。 玻纤强化塑料板有7种标准配色。
	D4	顶棚	1. 密封胶勾缝。 2. 插入专用拼接收口部件。 3. 专用M6尼龙胀管@400～600固定玻璃纤维强化塑料板。 4. 2.3厚玻璃纤维强化塑料板背面满涂专用胶1.0～1.5厚粘贴，用压辊压实。 5. 满刮2厚耐水腻子找平。 6. 5厚1：0.5：3水泥石灰膏砂浆打底。 7. 内掺建筑胶素水泥浆一道甩毛。 8. 钢筋混凝土楼板或梁。	可用墙板1220×2440×2.3 1220×3050×2.3 1220×3660×2.3 可选用光滑表面板或易清洁凹凸纹路表面板。 玻纤强化塑料板有7种标准配色。

注：玻纤强化塑料板有7种标准配色，白色、米黄色、浅杏色、珠灰色、银色、黑色、象牙色。

玻纤强化塑料板吊顶工程做法								图集号	06J902-1
审核	孙晓	孙晓	校对	胡姗	胡姗	设计	李宇	李宇	页	S2

性能指标	单位	FXE型板	FSI型板	PIF型板	PSI型板	CGI型板
厚度	mm	2.3	1.9	2.3	1.9	2.5
宽×高	mm	600×600 600×1200 1200×2400 1200×2700 1200×3000 1200×3700	1200×2400 1200×2700 1200×3000 1200×3700	1200×2400 1200×2700 1200×3000 1200×3700	1200×2400 1200×2700 1200×3000 1200×3700	600×600 600×1200
适用范围	—	适用墙面板	适用墙面板	适用墙面板	适用墙面板	不适用墙面板
		适用吊顶板	不适用吊顶板	不适用吊顶板	不适用吊顶板	适用吊顶板
颜　色	—	六种标准色（无黑色）	白色	七种标准色	白色	白色、米黄色
表面燃烧性能	检测标准ASTM E-84建材表面燃烧特性标准测试法					
	—	Class A (I)	Class A (I)	Class C(III)	Class C(III)	Class C(III)
表面样式	—	凹凸纹	光滑	凹凸纹	光滑	凹凸纹
抗弯强度	kg/cm^2	1030	970	590	1,110	690
抗弯模量	kg/cm^2	62,000	44820	24130	62050	67220
抗拉强度	kg/cm^2	400	480	340	560	245
抗拉模量	kg/cm^2	89600	65500	41370	75900	96660
巴氏硬度	—	55	50	35	50	60
Izod冲击强度	J/mm	0.58	0.58	0.32	0.58	0.33
Gardner冲击强度	J	5	4	3.4	3.4	4
线性热膨胀系数	cm/（cm·℃）	31.0×10^{-6}	25.0×10^{-6}	29.0×10^{-6}	27.0×10^{-6}	36.0×10^{-6}
吸水率	%	24h，25℃				
		0.16	0.38	0.16	0.15	0.16
热阻R值	$K\cdot m^2/W$	0.041	0.033	0.041	0.033	0.046
Taber抗磨损性能	%	质量损失最大% CS-17轮，1000g重，25转				
		0.038	0.005	0.01	0.005	0.01
正面防伪线	-	两条	无	一条	没有	没有
背面防伪线	-	红色和蓝色各一条	无	黑色一条	没有	黑色两条

注：本页根据美国克瑞复合材料公司提供的技术资料编制。

玻纤强化塑料板性能表									图集号	06J902-1
审核	孙晓	孙晓	校对	胡姗	胡姗	设计	李宇	李宇	页	S3

名称	代号	图示	A	B	C	D	备注
板连接件	DB	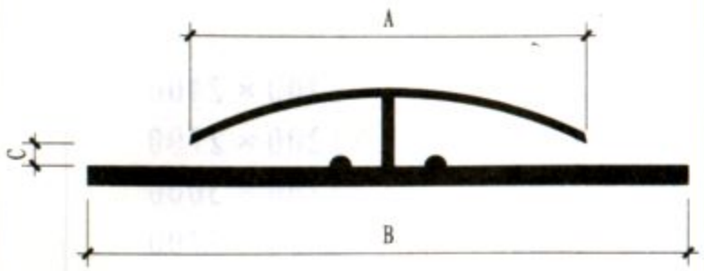	22	42	3.8	—	板的水平缝、垂直缝拼接板用构件，有板安装控制点。颜色为玻纤强化塑料板标准色
上下收口件	CP	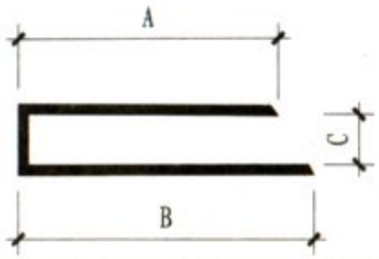	14	22	2.5	—	板上下端收口用。颜色为玻纤强化塑料板标准色
阴角收口件	IC	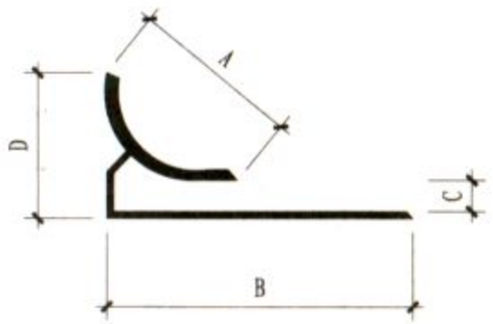	14	19	2.3	13	阴角处板连接压缝构件，也可用于墙面与顶棚交接处。颜色为玻纤强化塑料板标准色
阳角收口件	OC	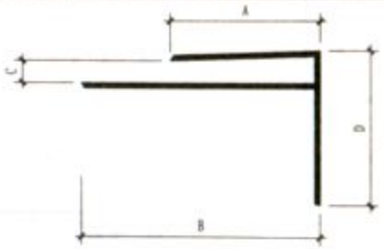	14	24	2.5	14.5	阳角处板连接压缝构件。颜色为玻纤强化塑料板标准色
尼龙锚栓	—	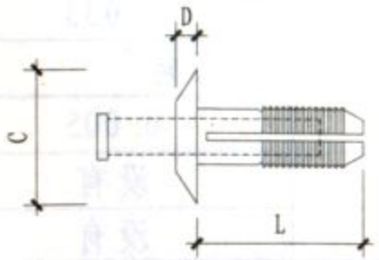	L=19	—	16	2.3	预钻孔尼龙胀管。适用各种类型的建筑饰面板

玻纤强化塑料板标准色

名称	代号	示例
珠灰色	48	
银色	66	
浅杏色	70	
米黄色	83	
象牙色	84	
白色	85	
黑色	1201	

注：本页根据美国克瑞复合材料公司提供的技术资料编制。

玻纤强化塑料板配套件								图集号	06J902-1
审核	孙晓	孙晓	校对	胡姗	胡姗	设计	李宇	李宇	页	S4

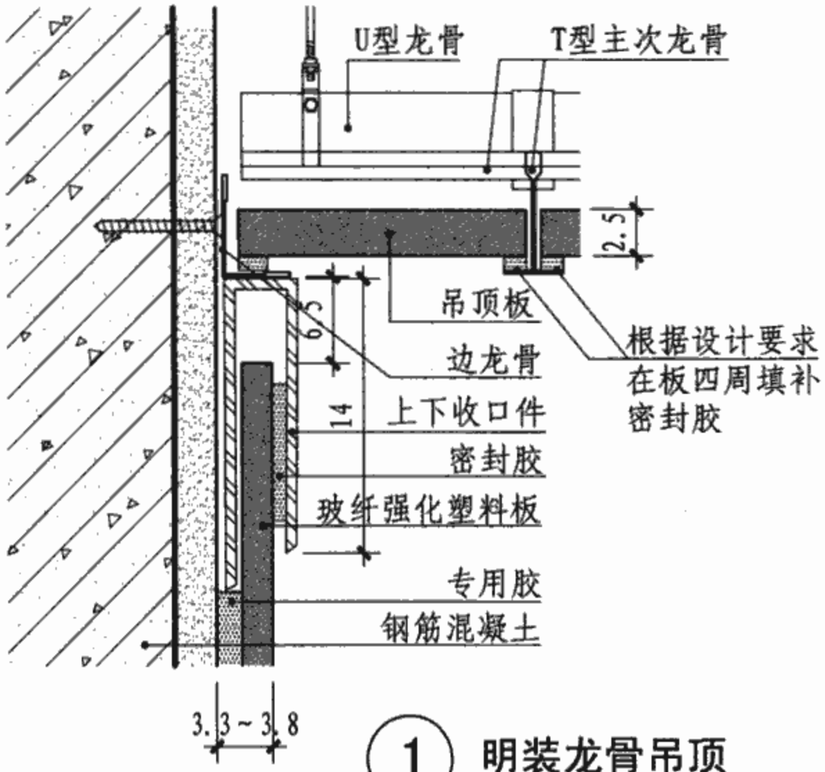

1 明装龙骨吊顶

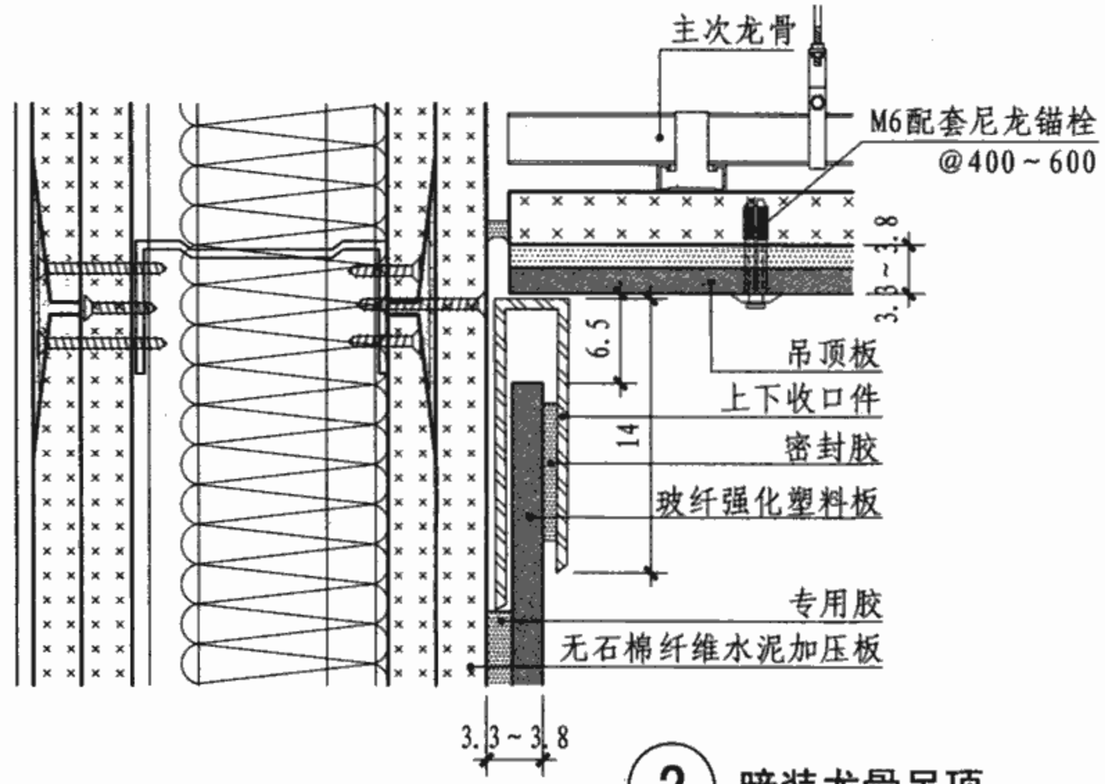

2 暗装龙骨吊顶

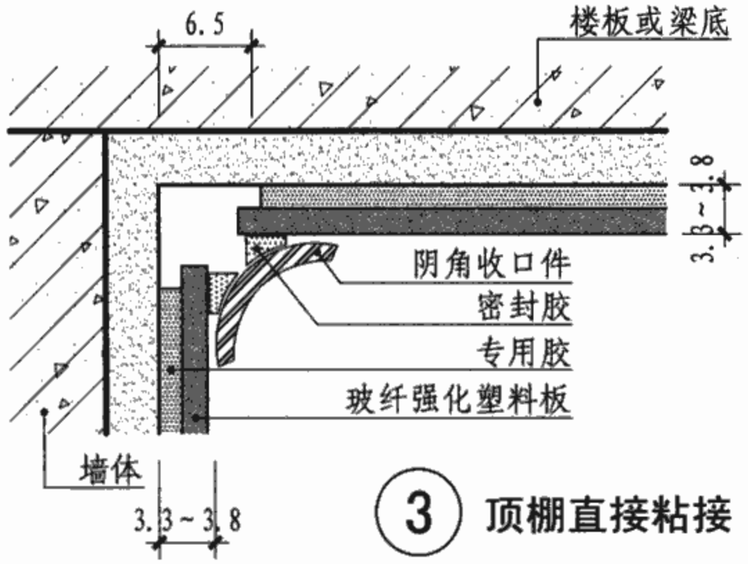

3 顶棚直接粘接

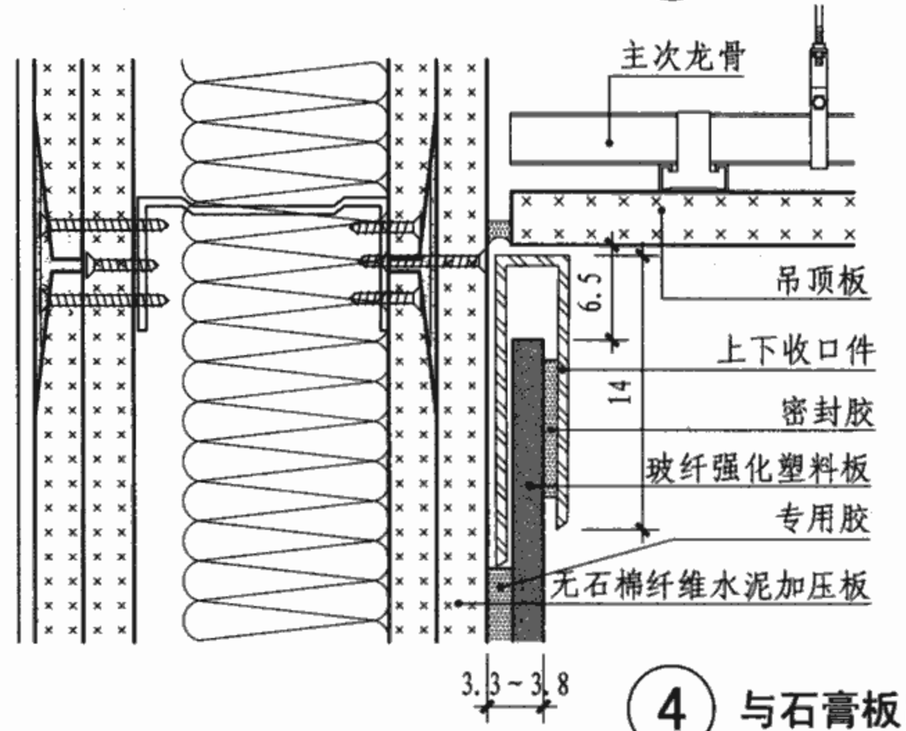

4 与石膏板吊顶连接

注：1. 玻纤强化塑料板全称为玻璃纤维强化塑料板，墙板厚2.3。
2. 玻纤强化塑料板的工程做法适用于各类墙体，详见本图集第S1页。
3. 玻纤强化塑料吊顶板可选用配套专用玻璃纤维塑料吊顶龙骨或铝合金龙骨、普通烤漆龙骨、不锈钢龙骨。
4. 玻纤强化塑料吊顶板依据工程设计要求在与龙骨搭界处满涂专用密封胶。有600×600×2.5、600×1200×2.5两种规格。

玻纤强化塑料板与吊顶连接构造								图集号	06J902-1
审核	孙晓	孙晓	校对	胡郁	胡郁	设计	李宇	李宇	页	S5

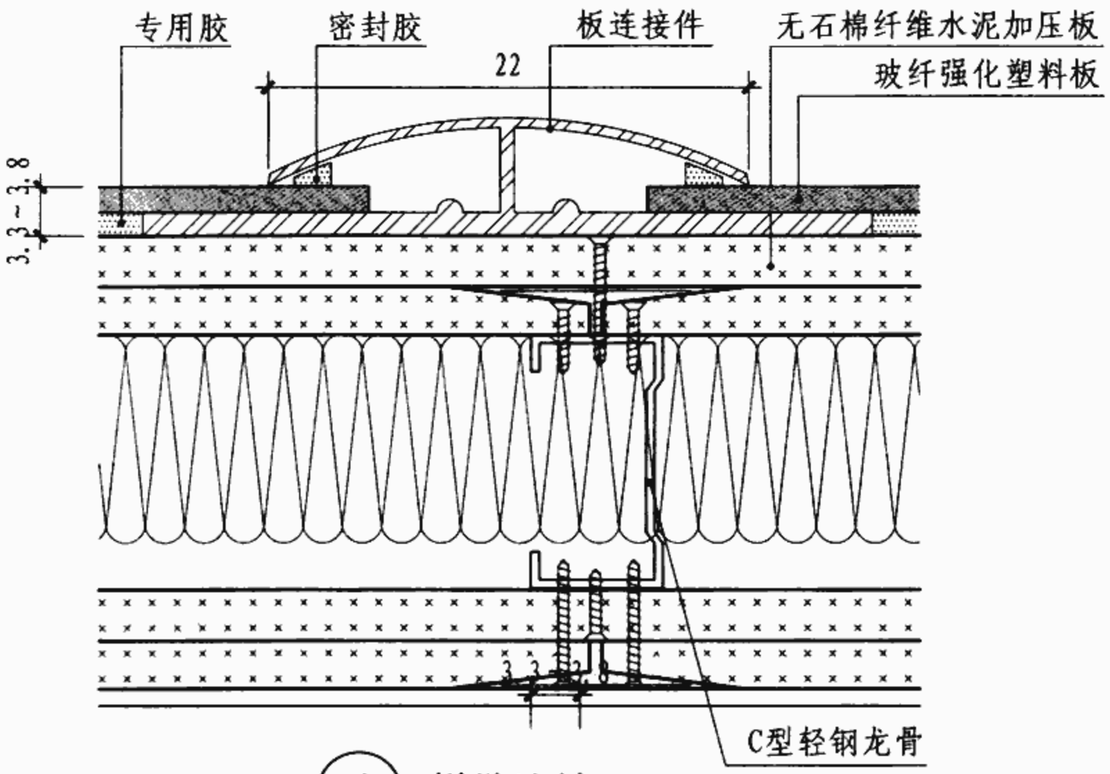

① 拼缝连接

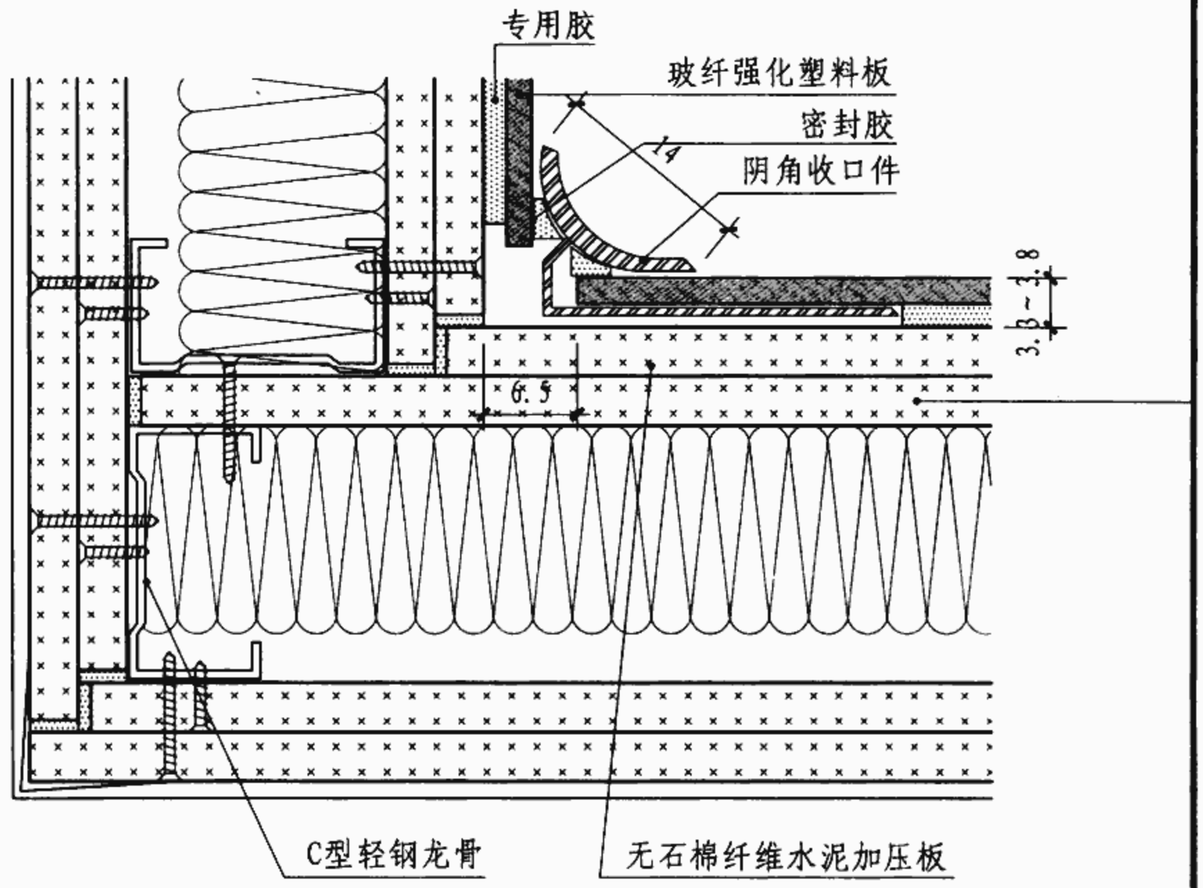

③ 阴角连接

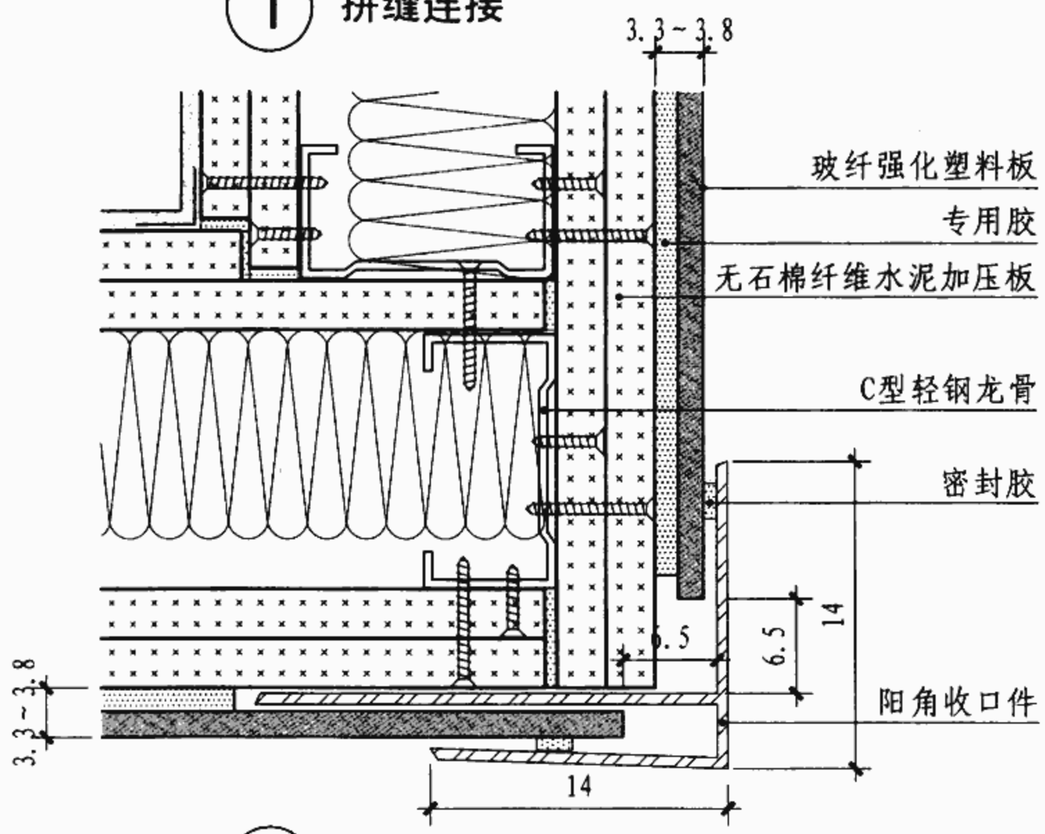

② 阳角连接

注：1. 玻纤强化塑料板全称为玻璃纤维强化塑料板，墙板厚2.3。
2. 玻纤强化塑料板的工程做法适用于各类墙体，详见本图集第S1页。

玻纤强化塑料板拼缝、阳角、阴角连接构造									图集号	06J902-1
审核	孙晓	孙晓	校对	胡郁	胡郁	设计	李宇	李宇	页	S6

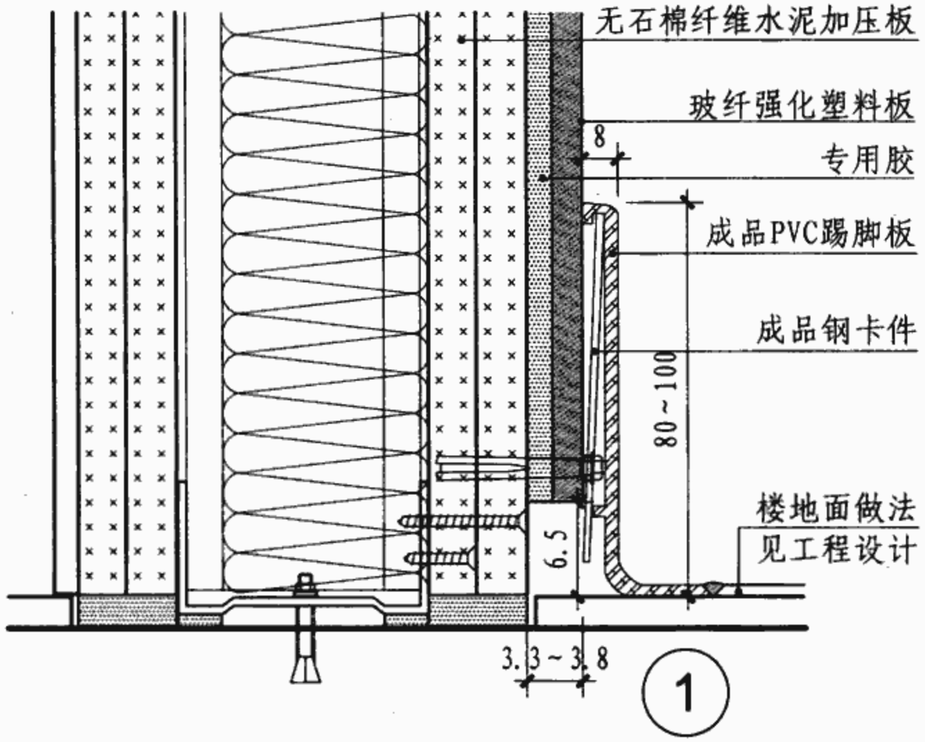

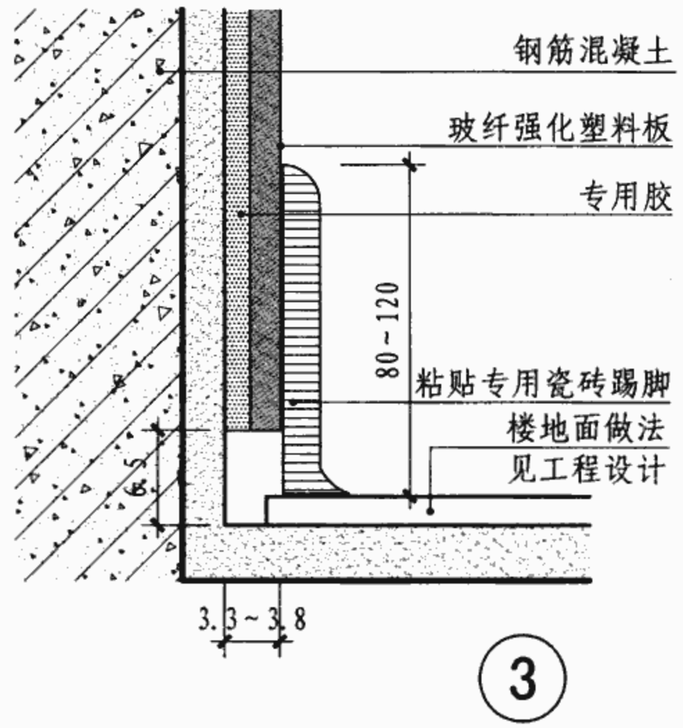

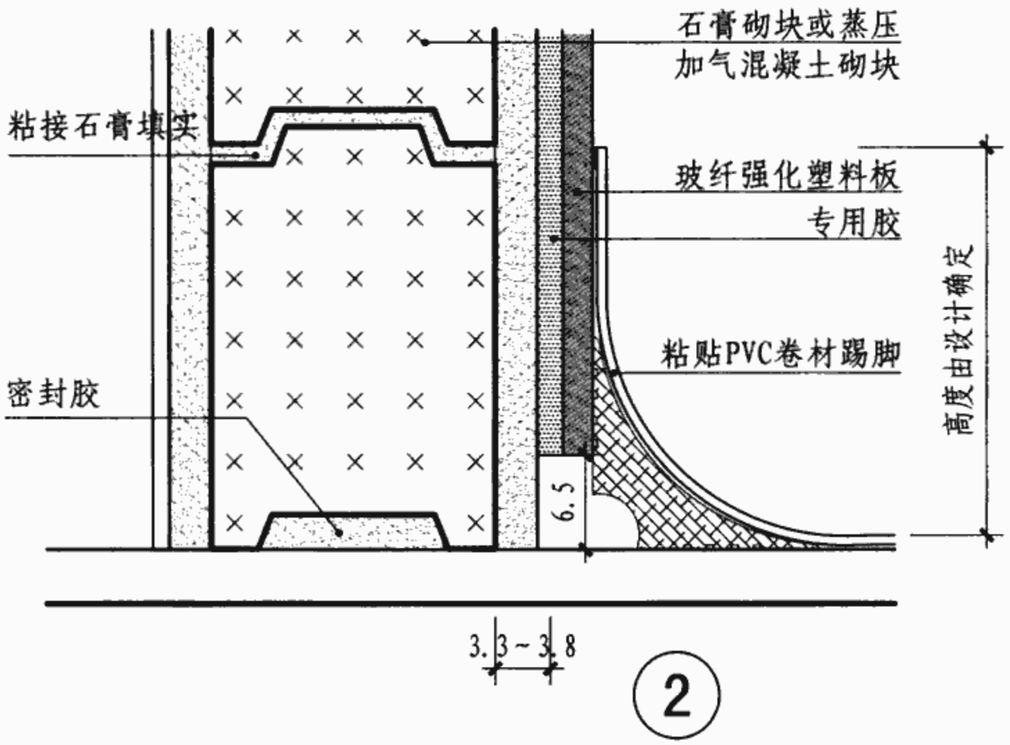

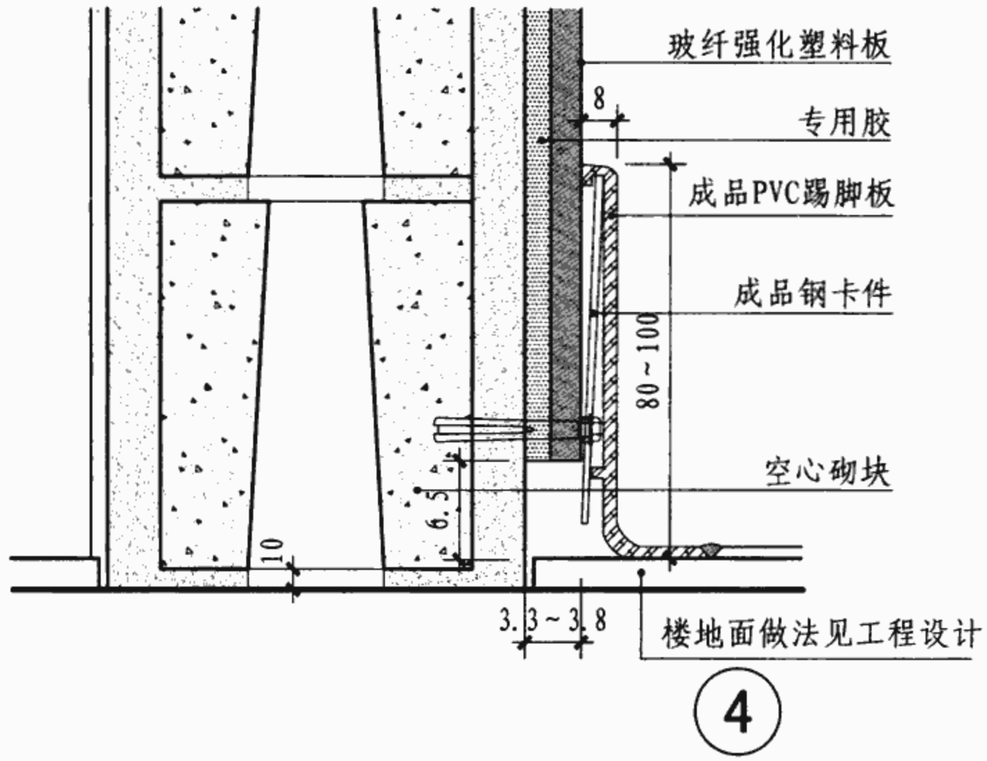

注：1. 玻纤强化塑料板全称为玻璃纤维强化塑料板，墙板厚2.3。
2. 玻纤强化塑料板的工程做法适用于各类墙体，详见本图集第S1页。

玻纤强化塑料板与踢脚连接构造								图集号	06J902-1
审核	孙晓	孙晓	校对	胡郁	胡郁	设计	李宇	李宇	页	S7

X射线检查室设计选用说明

医疗建筑中的X射线检查室所产生的射线，会造成医护人员及受检人员的身体伤害，本图集列举不同的X射线室布置形式及墙体、顶棚和楼、地面构造，供建筑设计和施工选用。

1 编制依据

《放射性同位素与射线装置安全和防护条例》国务院令第449号

《综合医院建筑设计规范》 JBJ 49-88

《医用X射线诊断卫生防护标准》 GBZ 130-2002

《医用X射线治疗卫生防护标准》 GBZ 131-2002

《医用X射线诊断卫生防护监测规范》 GBZ 138-2002

《医用X射线诊断放射卫生防护要求》 GB 8279-2001

《电离辐射与辐射源安全基本标准》 GB 18871-2002

《儿童X线诊断放射卫生防护标准》 GB 16350-1996

2 名词解释

2.1 V·A—功率=电压×电流

2.2 V—电压，常用220 V、380 V

2.3 mA—电流

2.4 mmpb—铅当量

2.5 kVP—额定电压

3 适用范围

3.1 本图集适用各种级别、等级的综合医院、专科医院、疗养院中X射线检查室机房防护设施的构造。

3.2 特殊检查及CT检查等检查室本图集略。

4 X射线机房设计选用要求

4.1 X射线机房的设置必须充分考虑邻室及周围场所的防护与安全。使用管电压＞50kV治疗机的治疗室必须与控制室分隔设置。

4.2 乳腺X射线机和口腔科X射线机应有单独机房。

4.3 设于多层建筑中的机房，顶棚、地板应视为相应侧墙壁考虑，充分注意上下邻室的防护与安全。

4.4 机房的门、窗必须合理设置，并有与其所在墙壁相同的防护厚度。

4.5 机房门外要有电离辐射标志，并安设醒目的工作指示灯。防护门与治疗机的工作状态应设置联锁设备，防止照射中意外开启防护门。

4.6 电缆、管道等穿过治疗室墙面的孔道应避开有用线束及人员经常驻留的控制台，并采用弧状孔、曲路或地沟。

4.7 机房应有足够的使用面积。新建X射线机房，单管头200mA，X射线机机房净使用面积≥24m²，双管头X射线机房净使用面积宜≥36m²。

4.8 新建X射线机房净高度应≥3.5m，机器与墙壁之间应有2m距离，铅防护高度从室内地面起净高度应≥2.5m。

4.9 X射线机房中，线束朝向的墙壁应有2铅当量的防护厚度，其他侧墙壁应有1铅当量的防护厚度。

4.10 透视机房各侧墙壁应有1铅当量的防护厚度。

4.11 X射线机控制室应安置在具有0.5铅当量防护厚度的防护设施内。

4.12 当X射线机定位后，按其最高管电压、管电流、线束朝向等确定墙面、地板、顶棚的防护措施：

4.12.1 主防护墙：采用240砌块墙体，墙面两侧各粉刷10～15钡水泥（$\rho \geq 2.7g/cm^3$）。

4.12.2 其余三面墙：采用240砌块墙体，墙面两侧各粉刷8～10

钡水泥（$\rho \geqslant 2.7g/cm^3$）。

4.12.3 地板：采用250混凝土（$\rho \geqslant 2.35g/cm^3$）防护。

4.12.4 顶棚：采用200混凝土（$\rho \geqslant 2.35g/cm^3$）或150混凝土（$\rho \geqslant 2.35g/cm^3$）防护。

4.12.5 机房的观察窗、防护门应合理设置，并达到同侧墙的防护能力（即相同的墙壁防护厚度）。

4.13 各X射线机房内应注意配备专门供受检者使用的各种辅助防护用品，以及固定特殊受检者体位的各种设备。

4.14 设计用于诊断X射线机的机房防护厚度需经当地建设主管部门的审批后方可施工。

5 常用X射线机及术语

5.1 X光透视机、X光摄影机、X光造影机、X光治疗机以及具有摄影、造影、透视、治疗等多功能的射线机。

5.2 CR—即影像板技术，影像板取代传统X射线胶片，当接受X线照射影像板感光后，经激光扫描光感影像板，可得到数字化X射线图像。

5.3 DR—即电子成像板技术，电子成像板由大量微小的X射线感光元件排列而成。X射线曝光后可直接将X射线曝光量变为数字信号，是直接的数字化影像，其优点是减少了病员和医生所接受的放射剂量。

6 口腔科X射线机房设计选用要求

6.1 根据《医用X射线诊断卫生防护标准》GBZ130-2002中表3的规定，对口腔科X射线机的管电压（kV）有限定，其数值偏小，一般采用1铅当量的防护均可满足设计要求。

6.2 口腔科的防护应与病员的诊断方式相结合，室内楼板、地面与四周墙面均为主射面。

6.3 口腔科常用口内片机型分为“曲面断层机”机型（即牙科全景断层摄影机）、“数字牙片机”和一般“胶片机”。机房面积一般24m²即可满足使用，但控制室与机房应分隔。

6.4 牙科X射线机的X射线工作电压应满足下表要求。

7 乳腺专用X射线机房设计选用要求

牙科X射线机管电压限定

应用类型	允许的最高标称X射线管电压(kV)	正常使用时允许的最低X射线管电压(kV)
各种应用	125	50
口内片摄影	90	50
头颅测量	125	60

注：本表摘自《医用X射线诊断卫生防护标准》GBZ130-2002中表3。

7.1 按乳腺摄影专用X射线机的机型、电压、电流确定机房面积与防护构造做法。

7.2 乳腺专用X射线机一般采用钼靶，其发射电流（mA）较弱，一般采用1铅当量的防护均可满足设计要求。

8 常用材料

8.1 木质复合铅板

采用5厚胶合板与铅板胶合，也可采用细木工板与铅板胶合。有单面和双面两种木质复合铅板，常用单层木质复合铅板。根据设计要求，可在木质复合铅板外附加其他饰面。

8.2 石膏复合铅板

采用12.5厚耐火石膏板粘接铅板。复合的铅板厚度需经计算确定。根据设计要求，可在石膏复合铅板外附加其他石膏板或饰面。

木质铅复合板防辐射体系设计选用说明

1 执行以及参考标准

《木结构工程施工质量验收规范》 GB50206-2002
《建筑装饰装修工程质量验收规范》 GB50210-2001
《建筑内部装修设计防火规范》 GB50222-95(2001年版)
《铅及铅锑合金》 GB1470-1474-88

2 适用范围

适用于X射线检查室的隔断、门窗扇、防护屏风等。

3 木质铅复合板规格

3.1 通常采用5厚胶合板与铅板复合，有单面和双面两种木质铅复合板，常用单层木质铅复合板。

3.2 根据设计要求，可在木质铅复合板外附加其他饰面，如粘贴防火板、波音软片，也可以喷涂处理。

3.3 防辐射板衍生板指由细木工板、中密度板、高密度板等人造板材、冷轧钢板和铅板胶合形成的防辐射板材，表面可以粘贴铝塑复合板、防火板、壁纸及壁布等材料，也可以喷涂。

3.4 木质铅复合板板材尺寸有1150×2440和1000×2440。

3.5 铅板厚度：铅板最小0.5，最大5。大于5时，需考虑与1.5以上冷轧钢板胶合。

4 龙骨规格和安装间距

4.1 木龙骨

4.1.1 横向龙骨@400～500，纵向龙骨@500～600。

4.1.2 常用截面50×20、50×25、50×30。

4.1.3 木龙骨应经过防腐、防火处理。

4.2 轻钢龙骨：采用75系列，纵向龙骨@350～450，横向贯通龙骨设置符合轻钢龙骨石膏板隔墙相关规定。

5 设计注意事项

5.1 木质铅复合板应按对称的结构层设计，避免因温度变化引起结构变形。

5.2 X射线检查室房间较高，需要检查、维护吊顶内管线、设备，一般设计有装饰吊顶，在原有防护层厚度不够的现浇钢筋混凝土顶棚下用木质复合铅板防护，其固定角钢间距≤800。

5.3 木质铅复合板估算重量计算公式：

$$W=A+B\times 11.34$$

式中 W—木质铅复合板每平方米估算重量（kg）；
A—5厚胶合板每平方米估算重量(kg)；一般取值2.5；
B—铅板厚度（mm）。

木质铅复合板防辐射体系设计选用说明									图集号	06J902-1
审核	苏雪芹	苏雪芹	校对	胡姗	胡姗	设计	夏云征	夏云征	页	X3

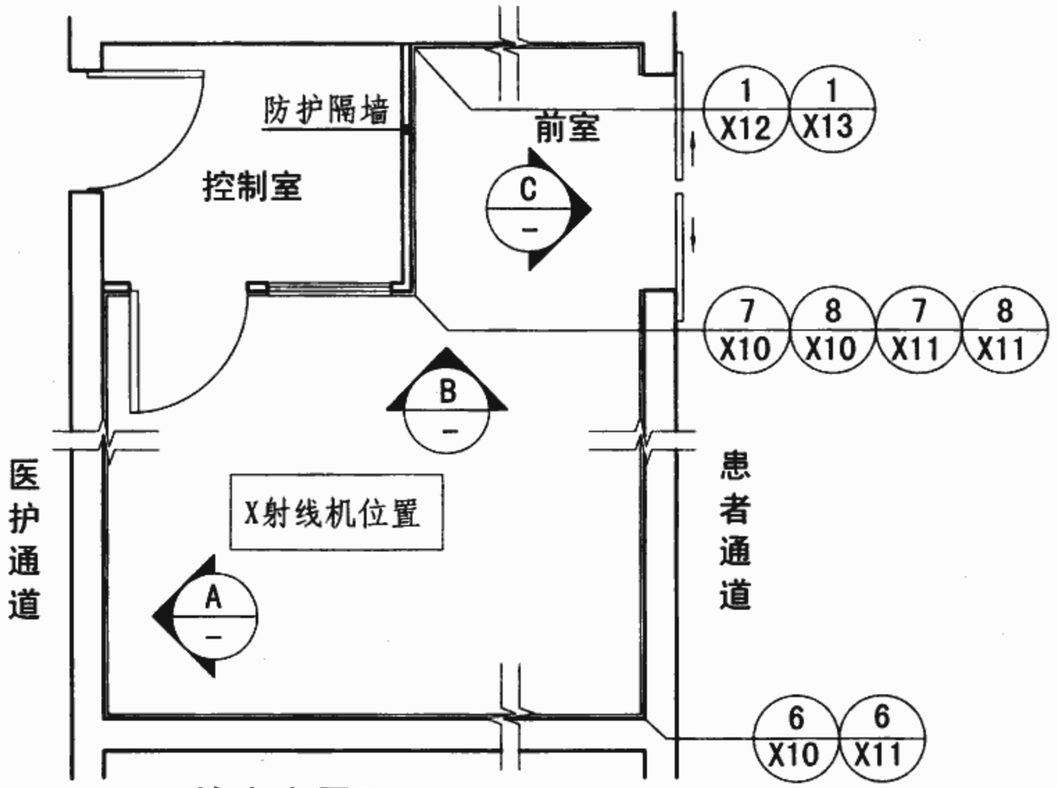

检查室平面一

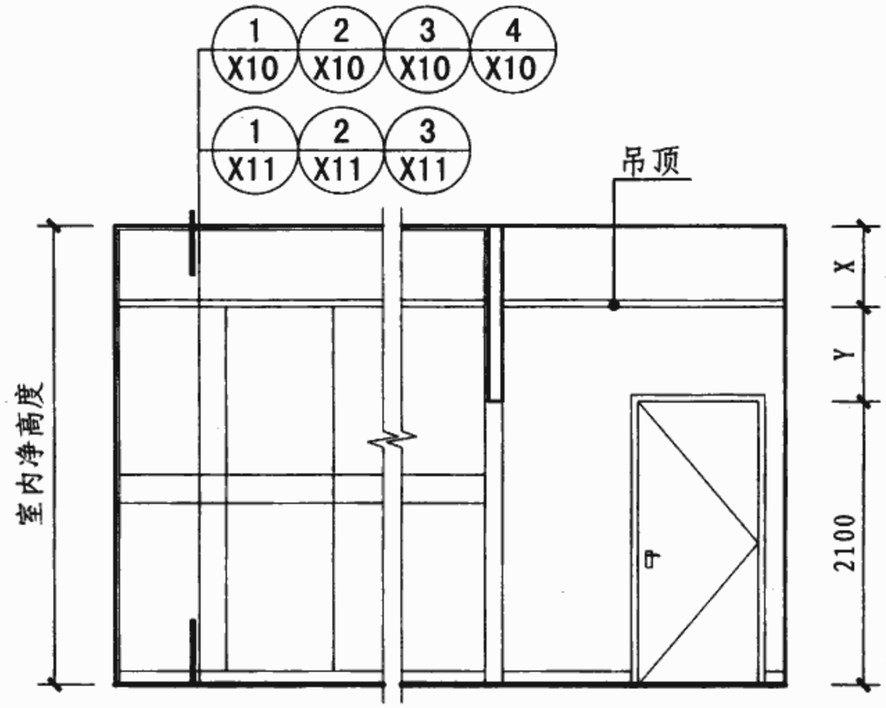

A 立面

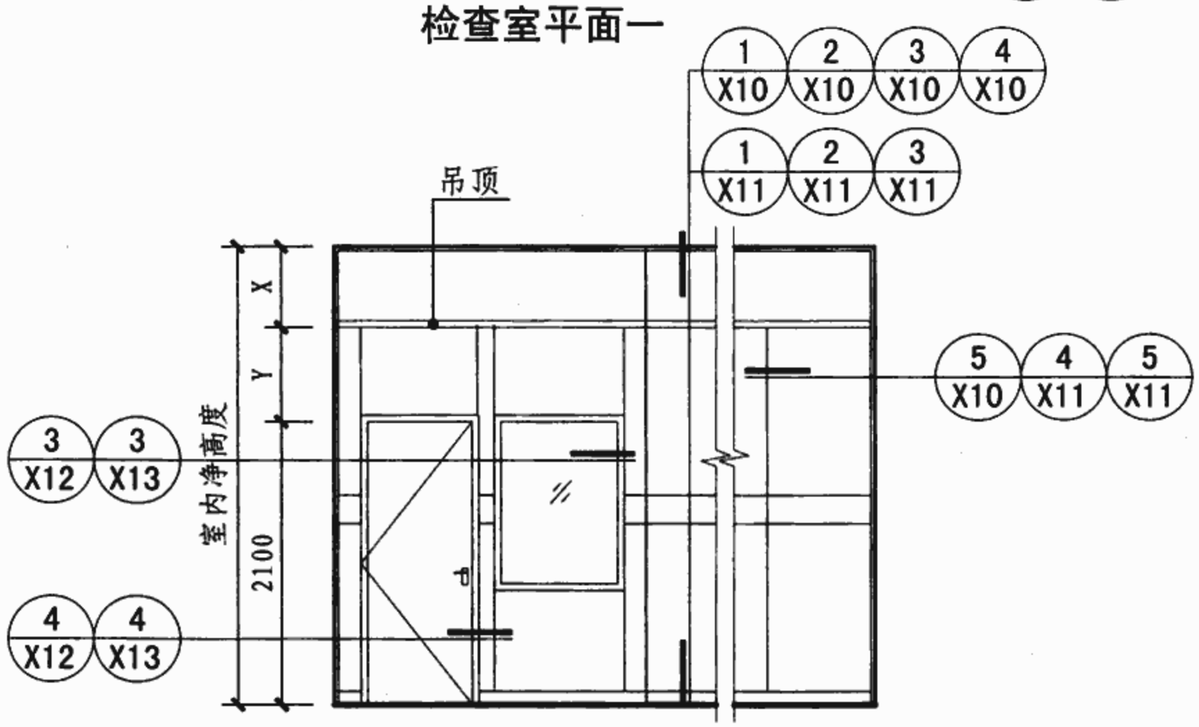

B 立面

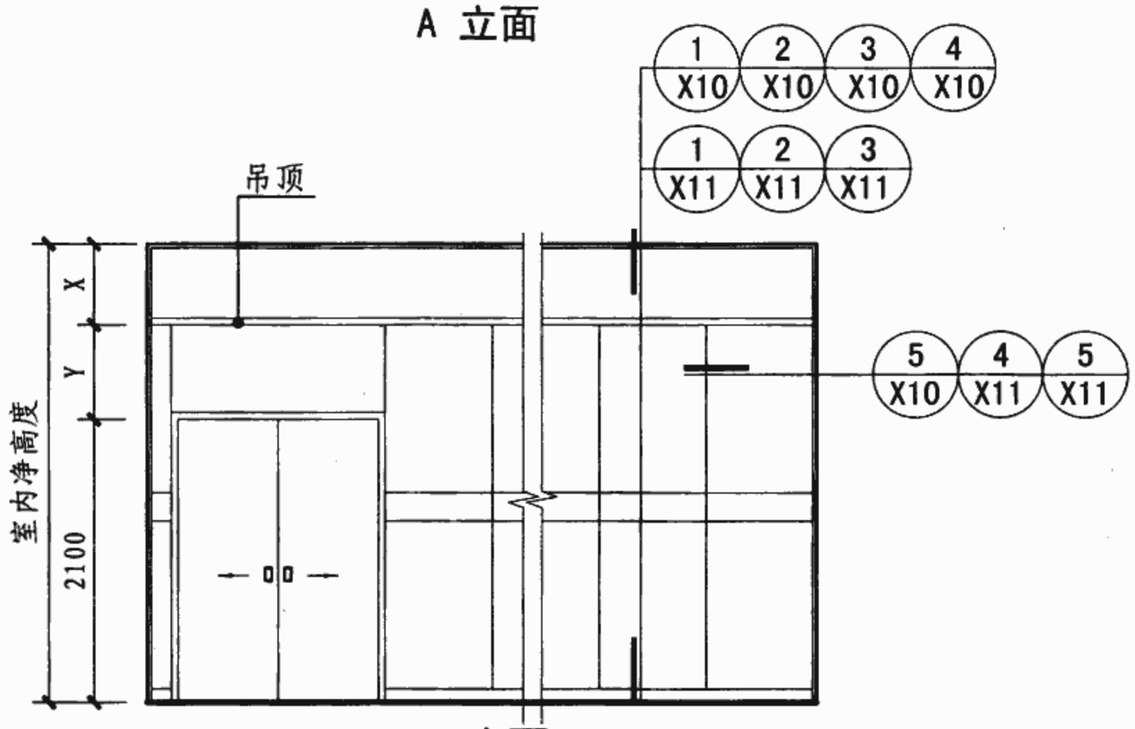

C 立面

注：X表示室内净高度至墙板高度，Y表示墙板至门口高度。

X射线检查室索引图								图集号	06J902-1
审核	苏雪芹	苏雪芹	校对	赵学思	赵学思	设计	陈沫	陈沫	页	X4

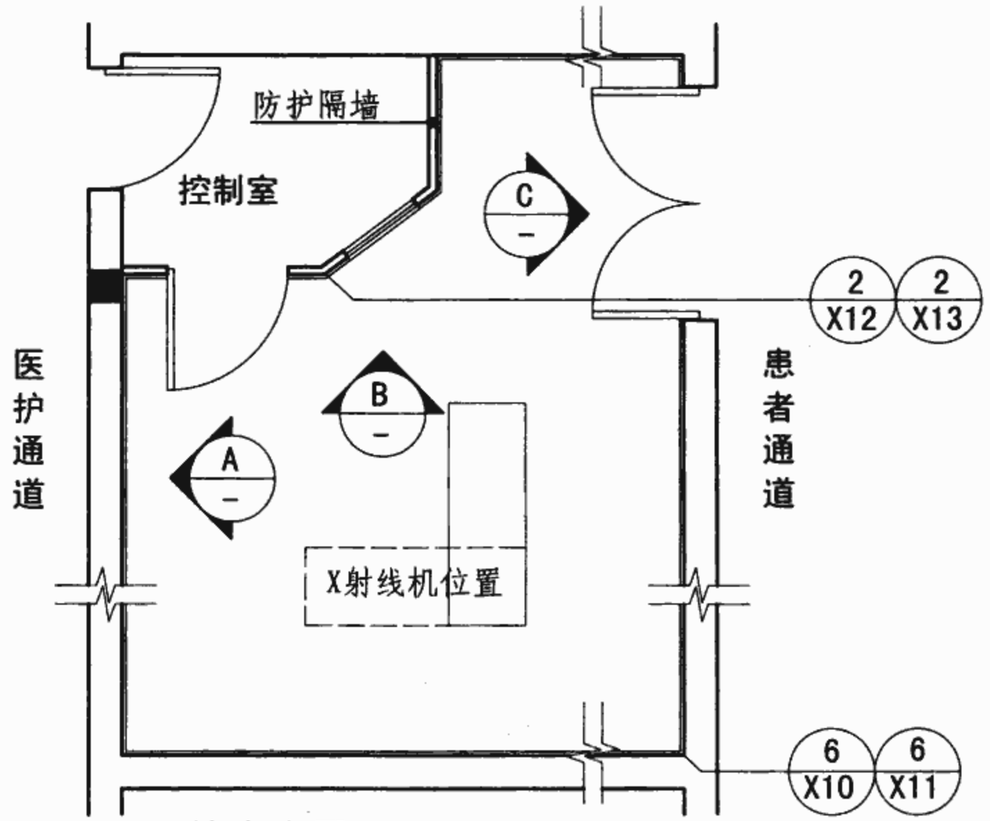

检查室平面二

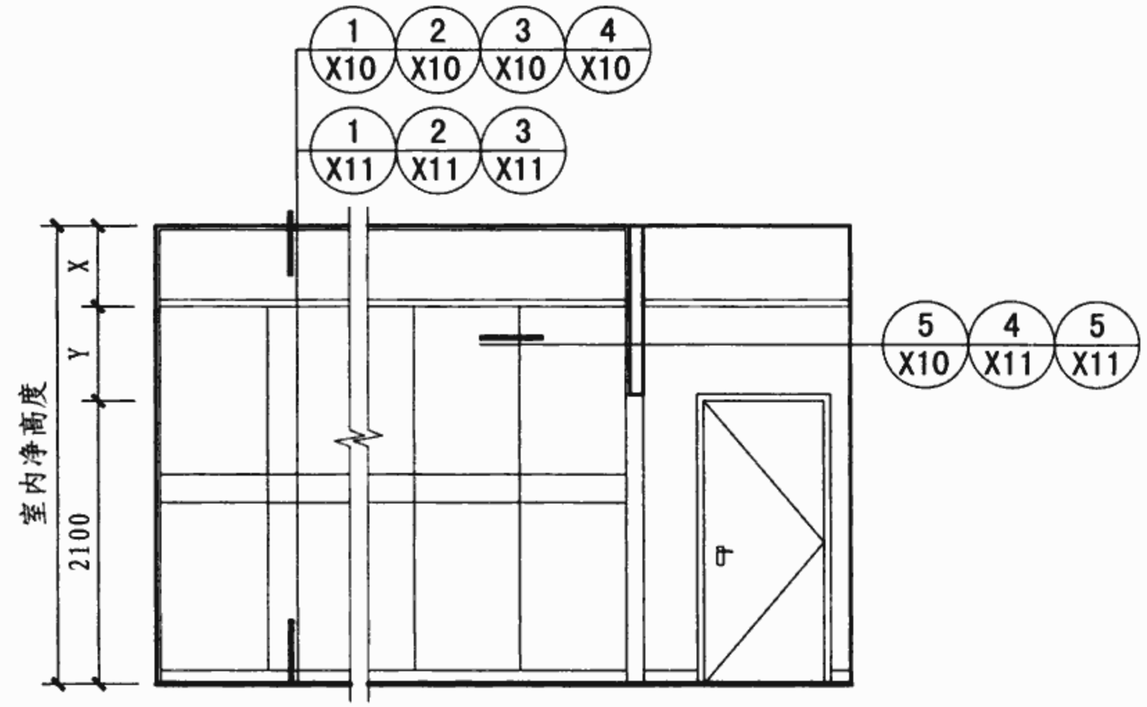

A 立面

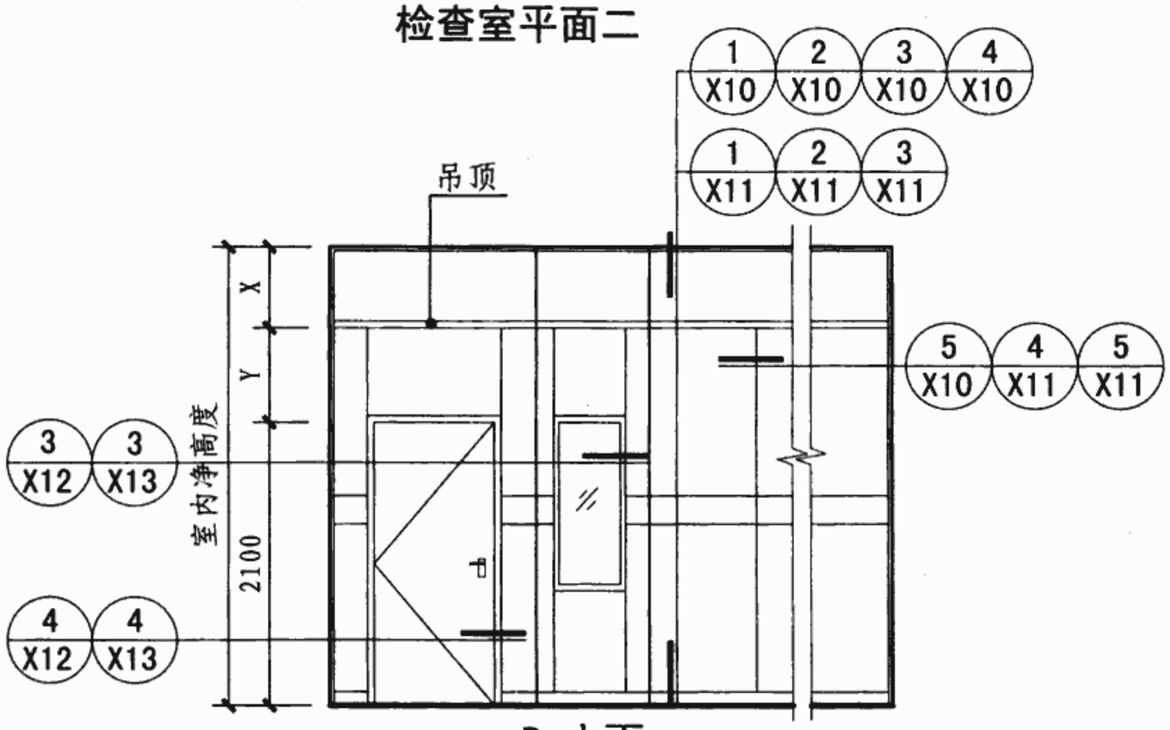

B 立面

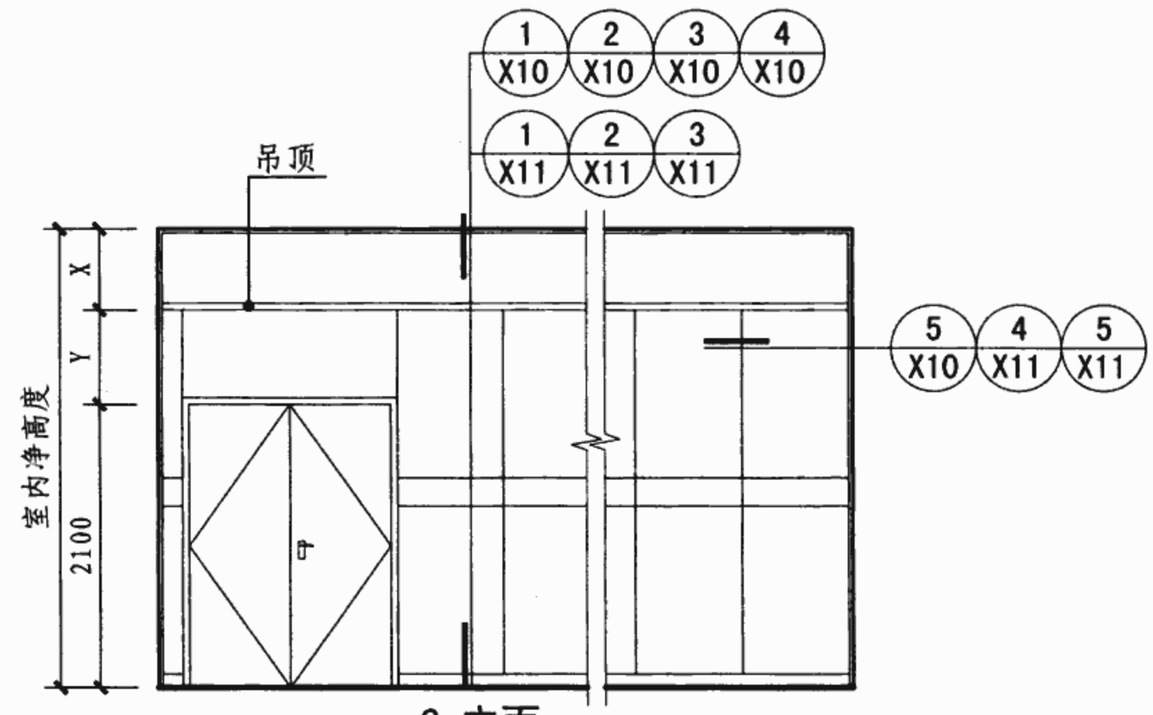

C 立面

注：X表示室内净高度至墙板高度，Y表示墙板至门口高度。

X射线检查室索引图								图集号	06J902-1
审核	苏雪芹	苏雪芹	校对	赵学思	赵学思	设计	陈沫	陈沫	页	X5

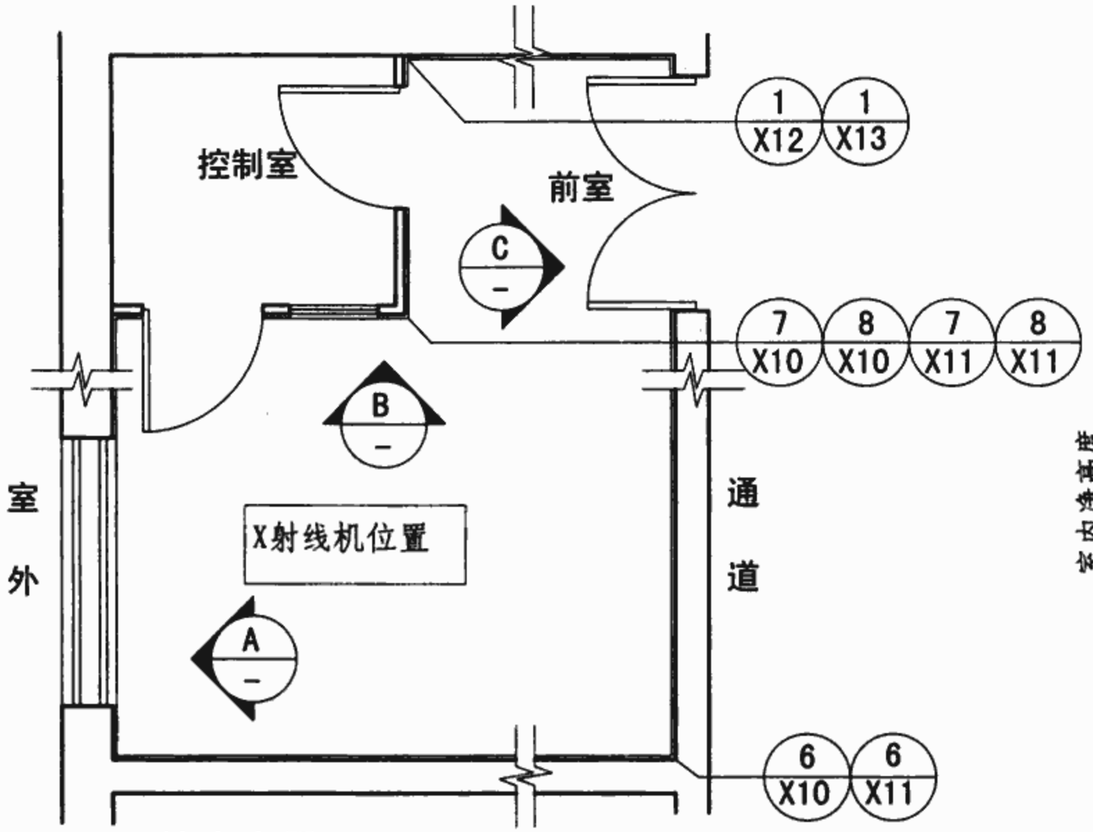

检查室平面三

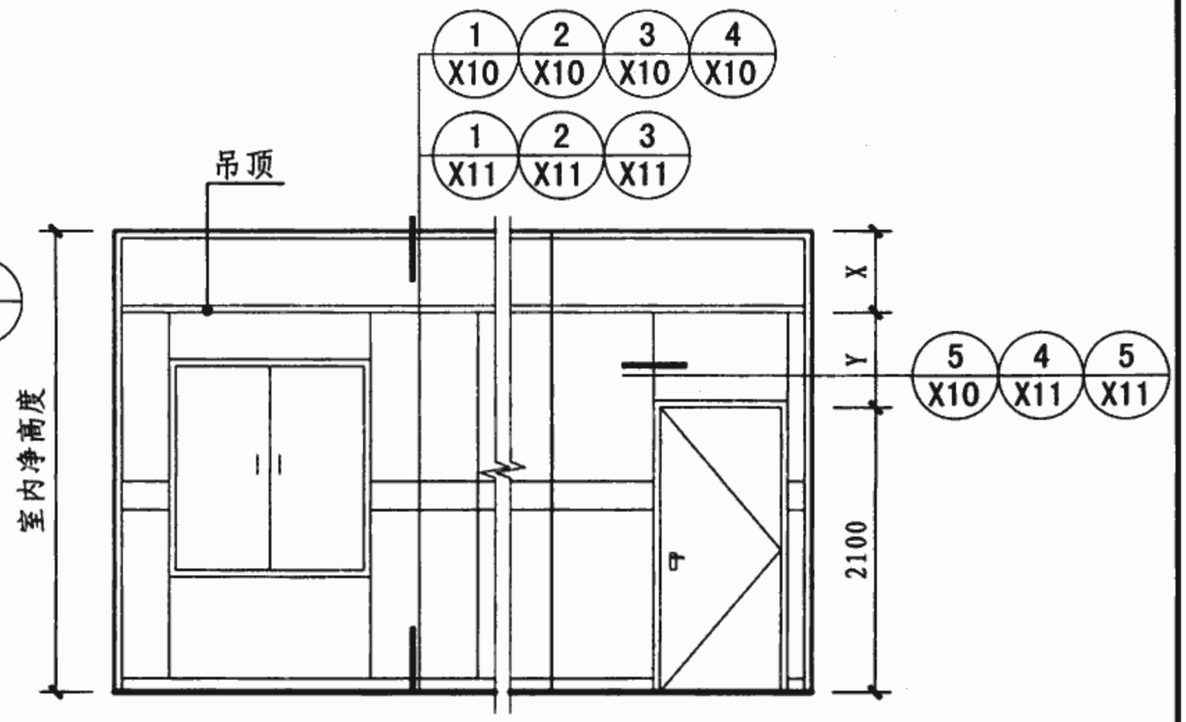

A 立面

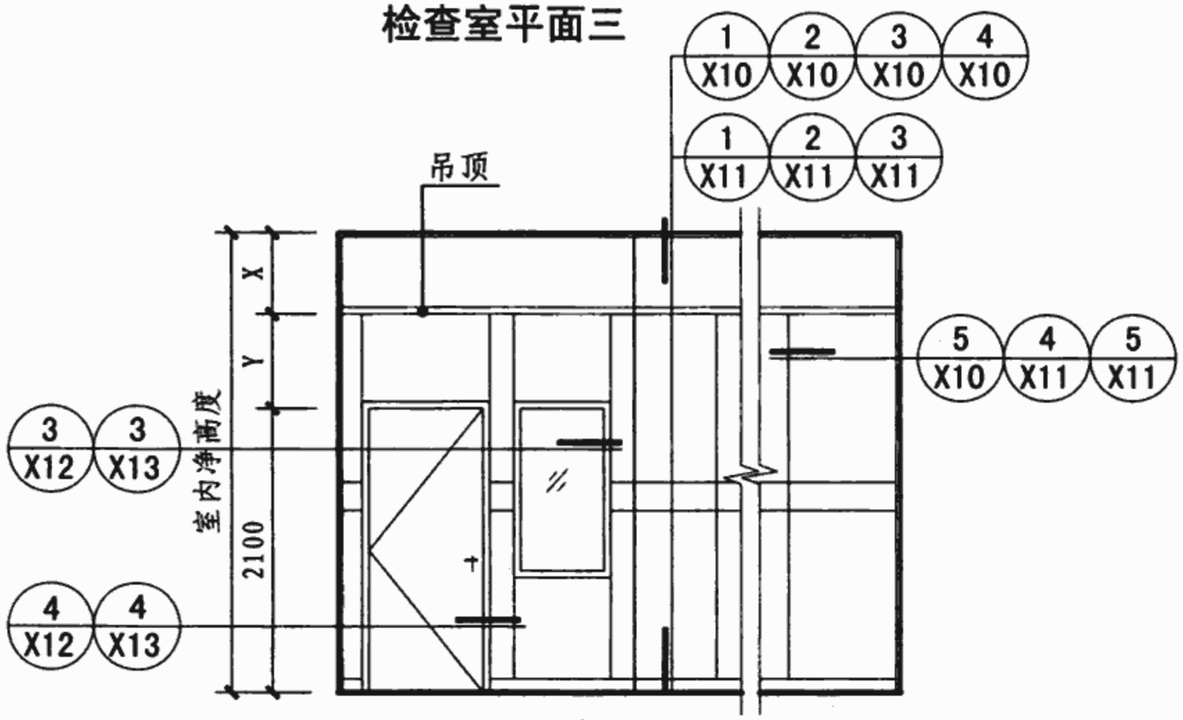

B 立面

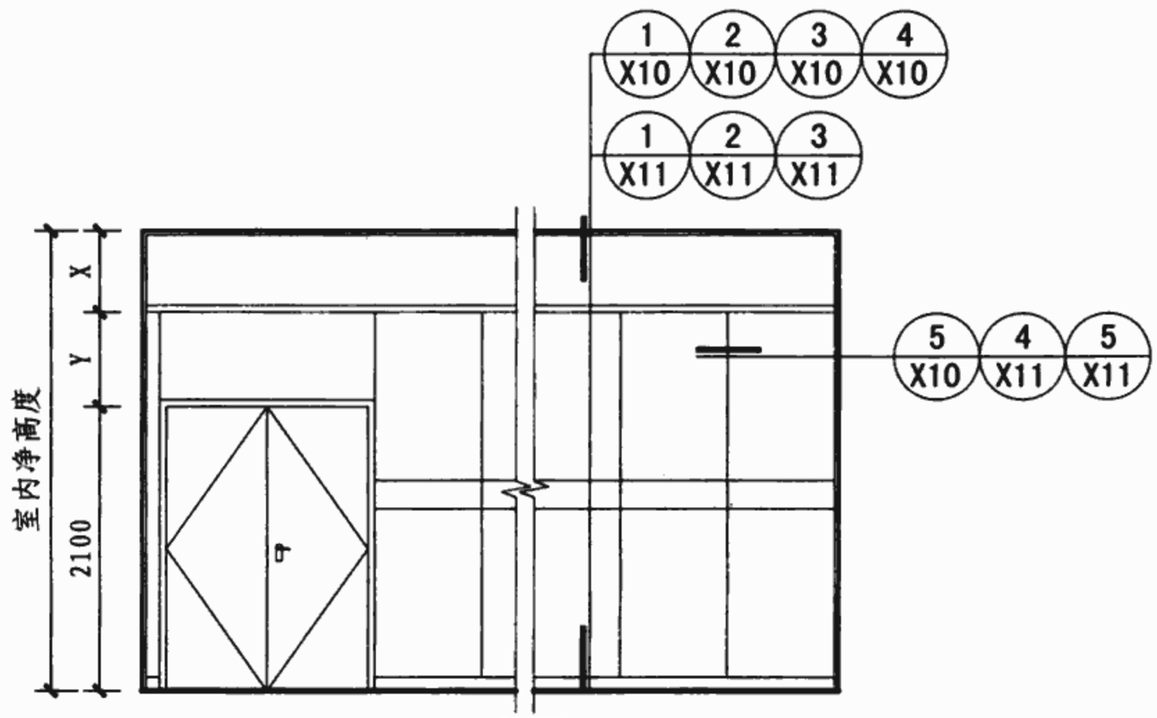

C 立面

注：X表示室内净高度至墙板高度，Y表示墙板至门口高度。

X射线检查室索引图								图集号	06J902-1
审核	苏雪芹	苏雪芹	校对	赵学思	赵学思	设计	陈沫	陈沫	页	X6

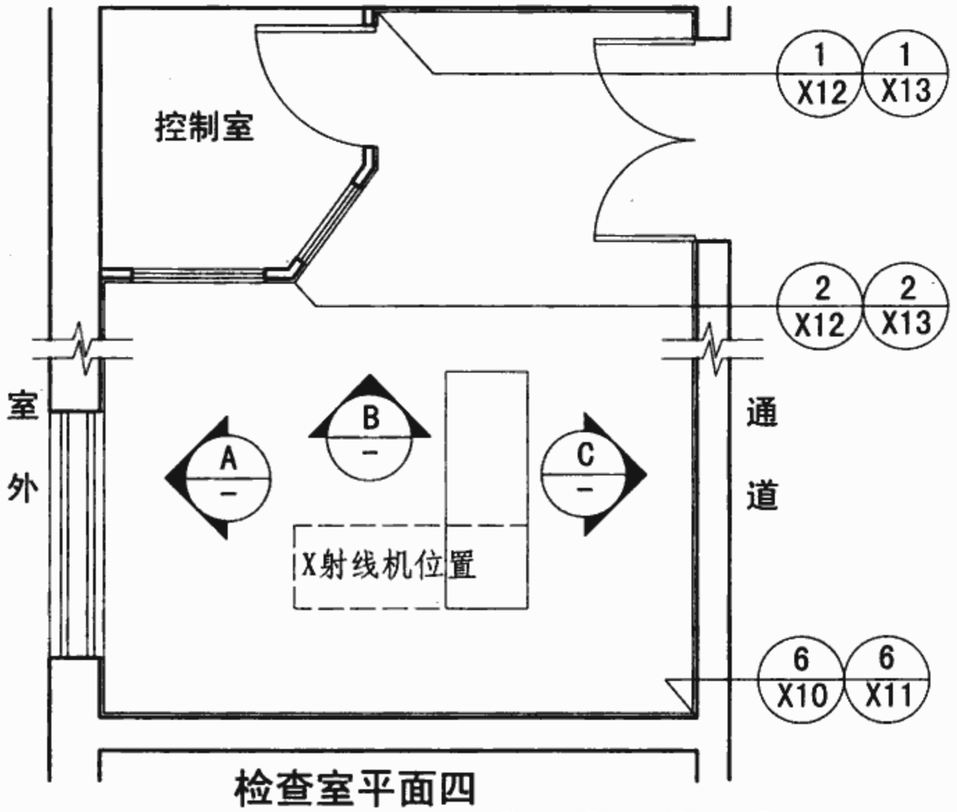

检查室平面四

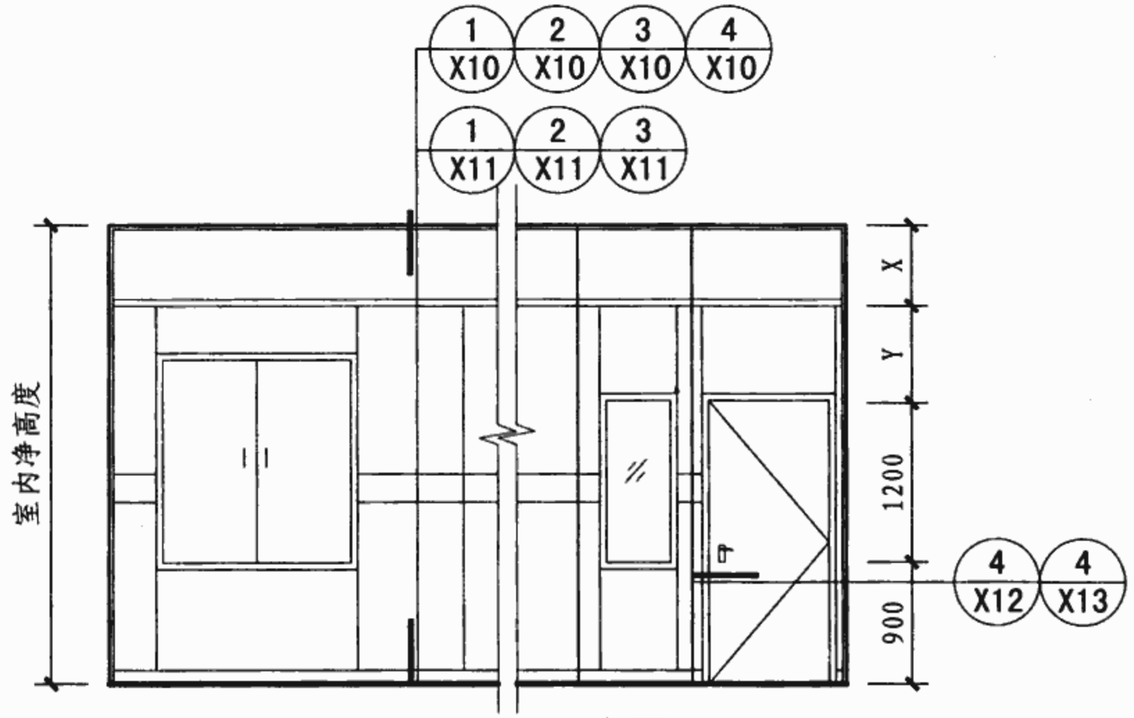

A 立面

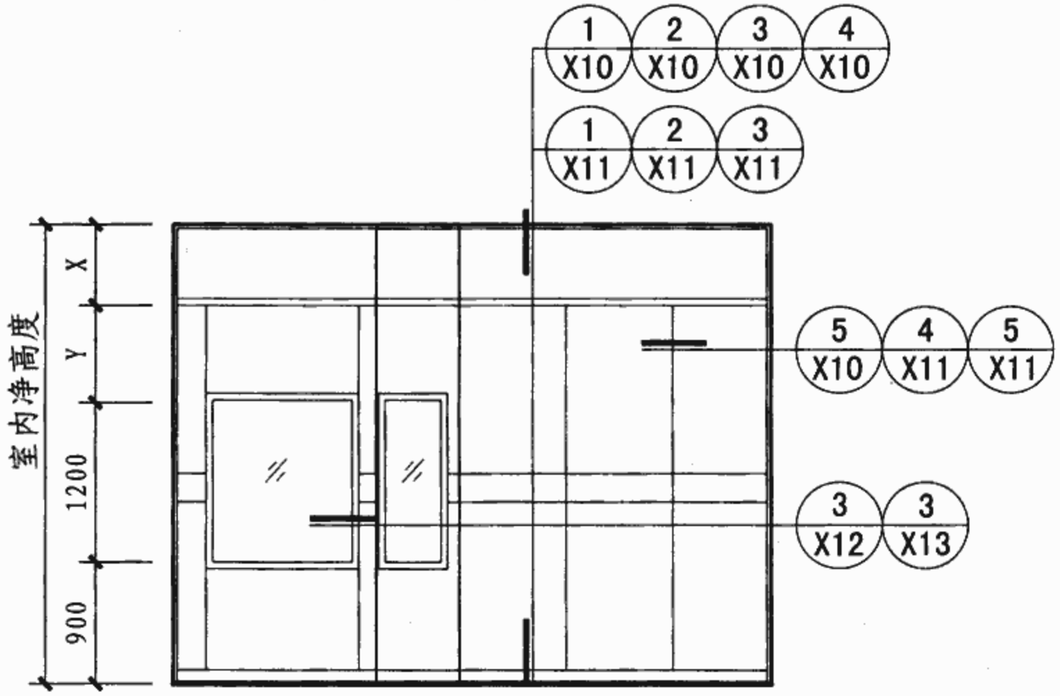

B 立面

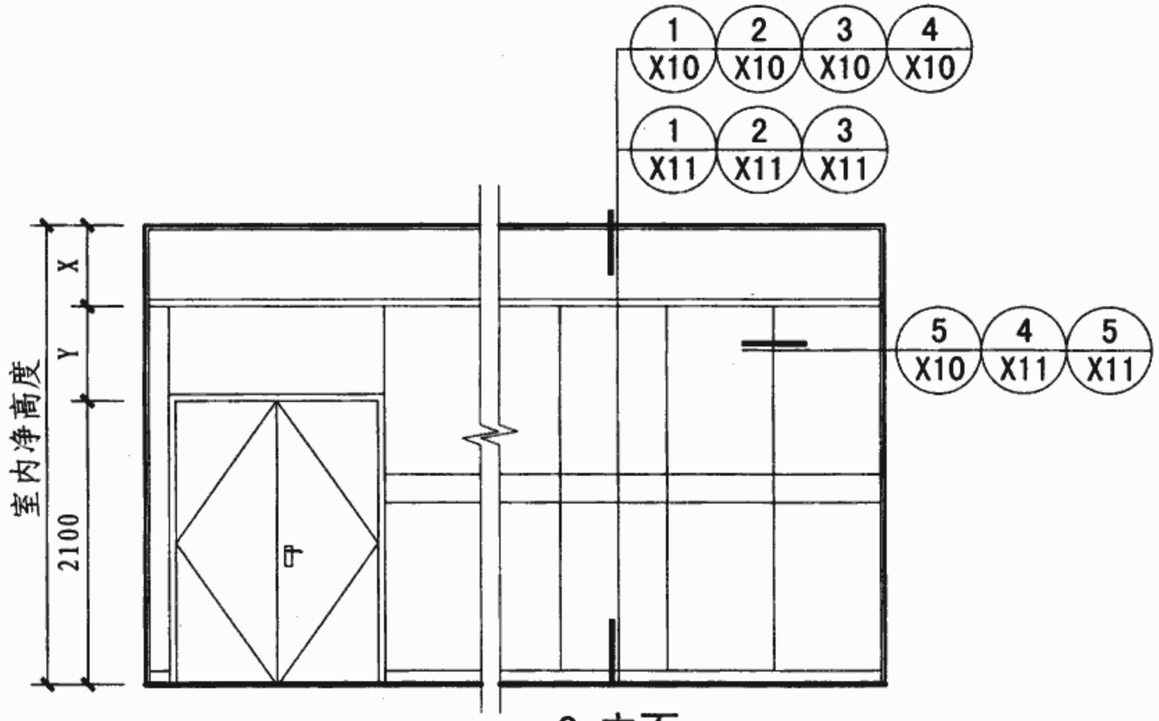

C 立面

注：X表示室内净高度至墙板高度，Y表示墙板至门口高度。

X射线检查室索引图								图集号	06J902-1
审核	苏雪芹	苏雪芹	校对	赵学思	赵学思	设计	陈沫	陈沫	页	X7

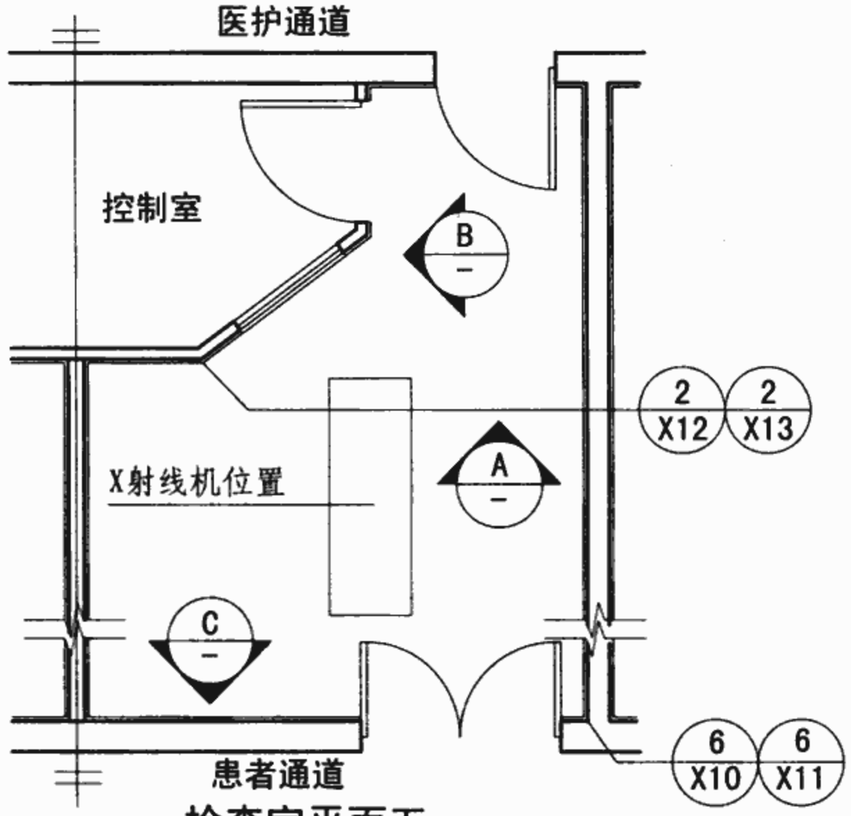

检查室平面五

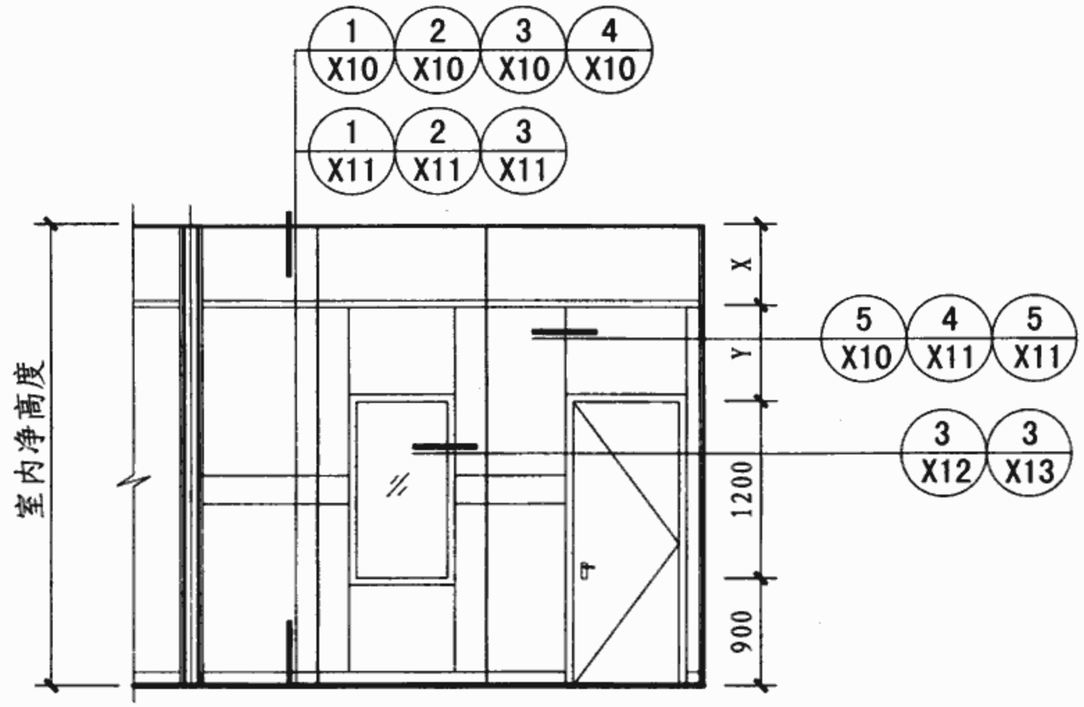

A 立面

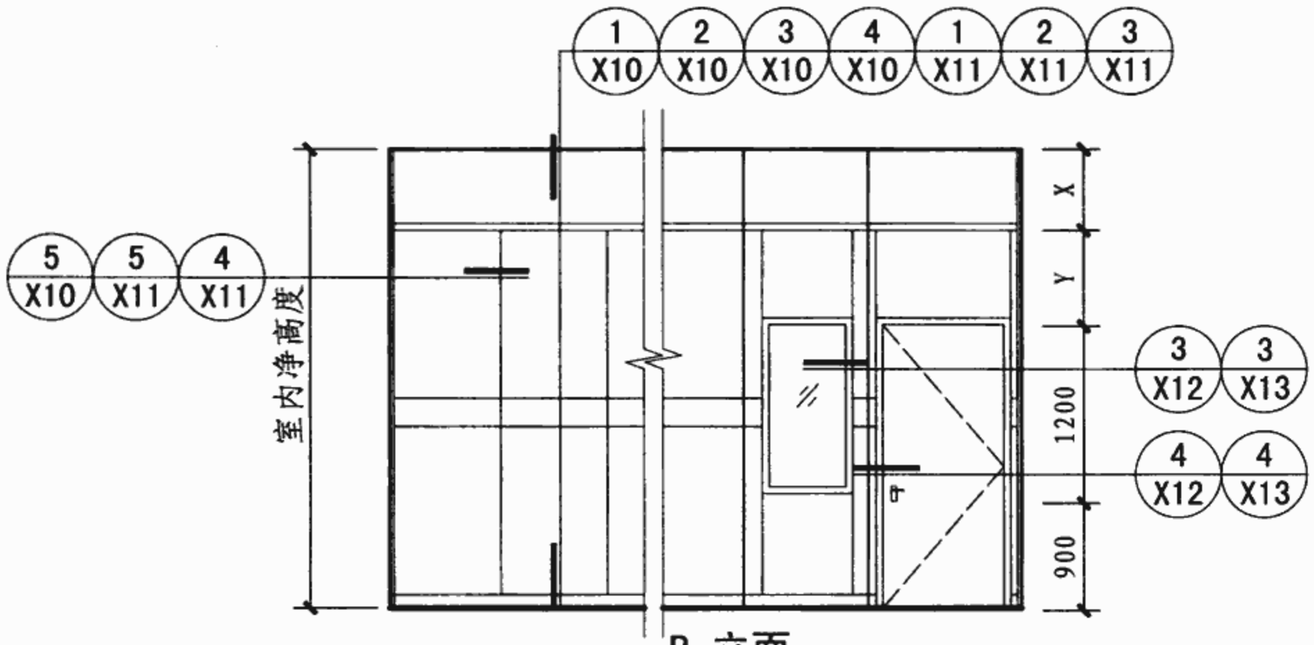

B 立面

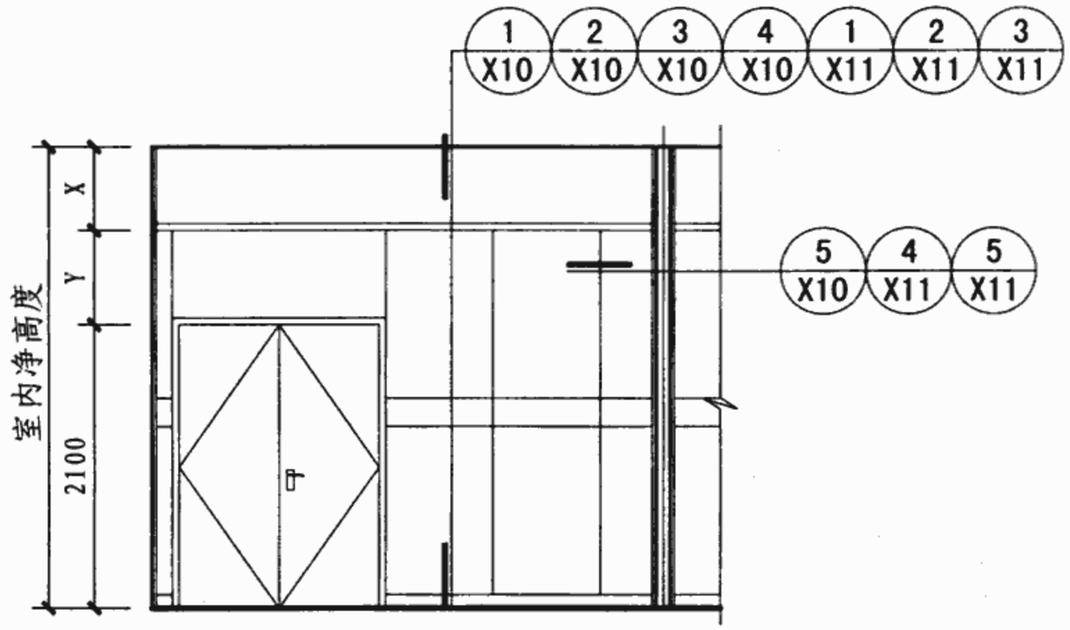

C 立面

注：X表示室内净高度至墙板高度，Y表示墙板至门口高度。

X射线检查室索引图								图集号	06J902-1
审核	苏雪芹	苏雪芹	校对	赵学思	赵学思	设计	陈沫	陈沫	页	X8

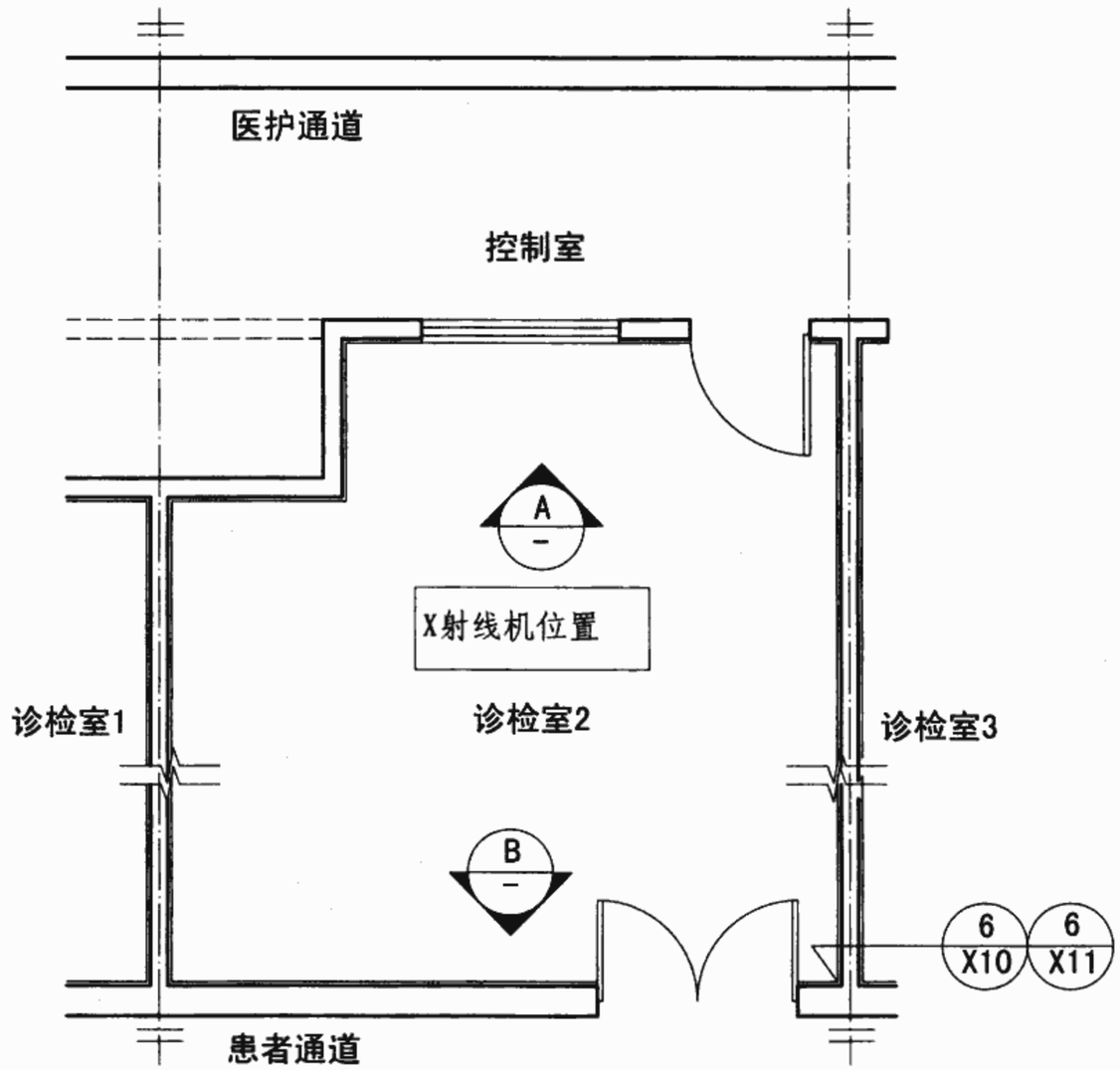

检查室平面六

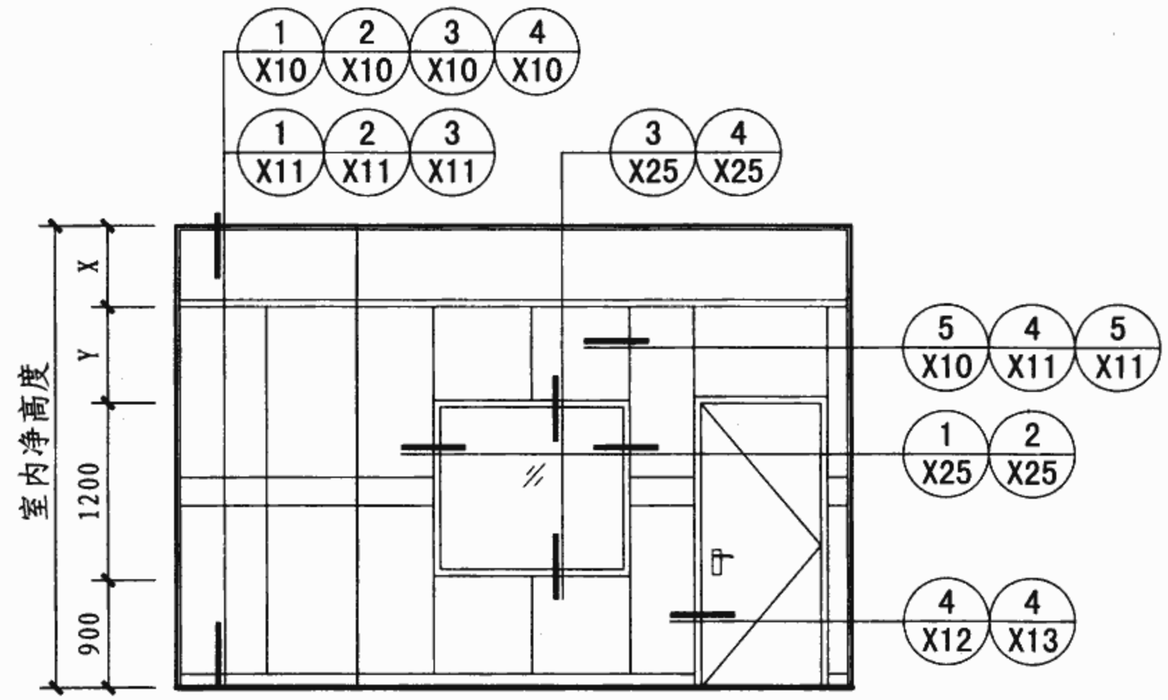

A 立面

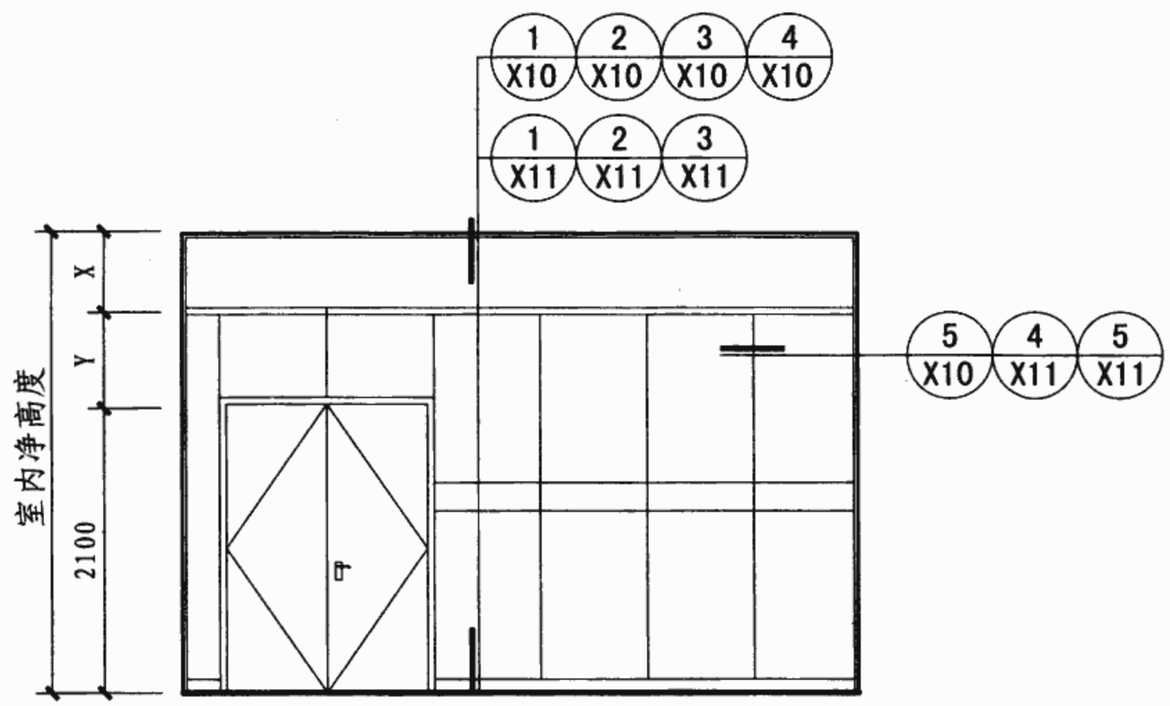

B 立面

注：X表示室内净高度至墙板高度，Y表示墙板至门口高度。

X射线检查室索引图								图集号	06J902-1
审核	苏雪芹	苏雪芹	校对	赵学思	赵学思	设计	陈沫	陈沫	页	X9

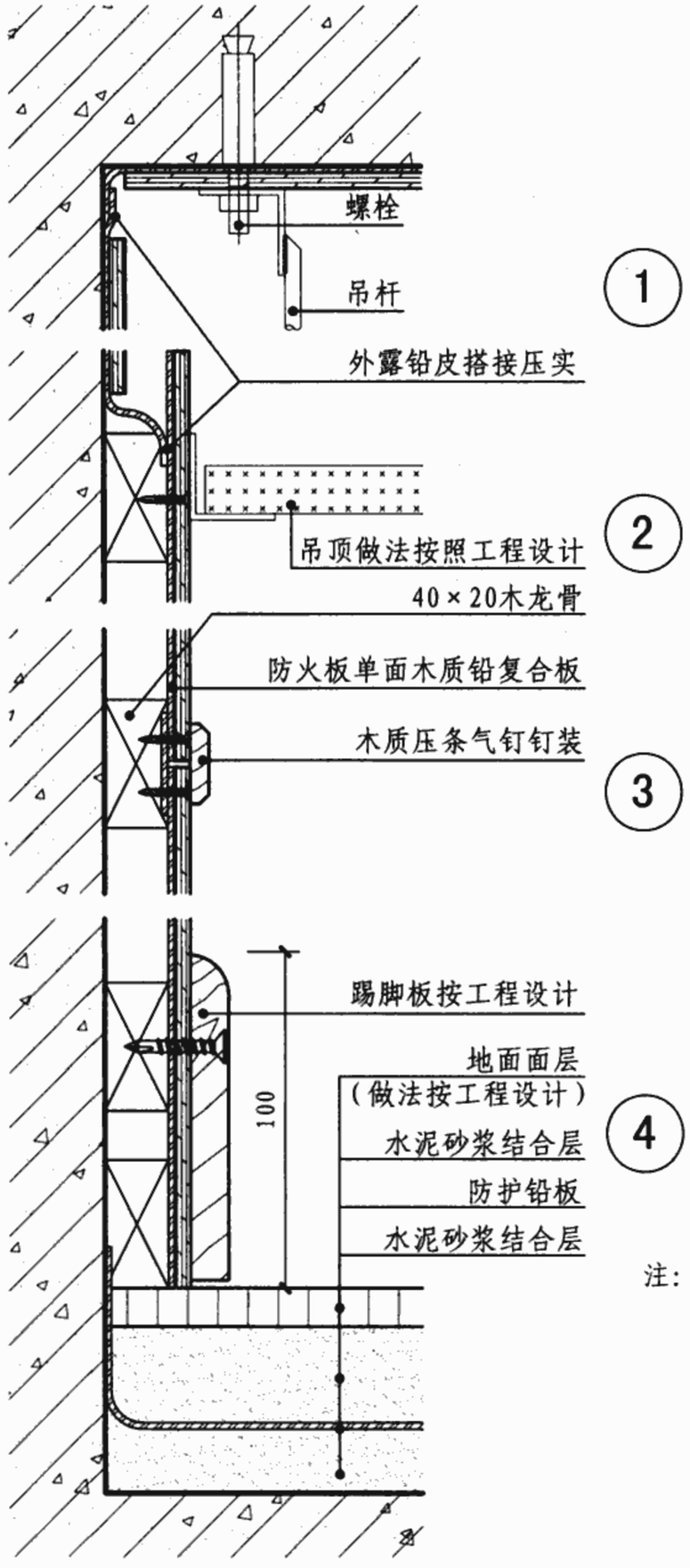

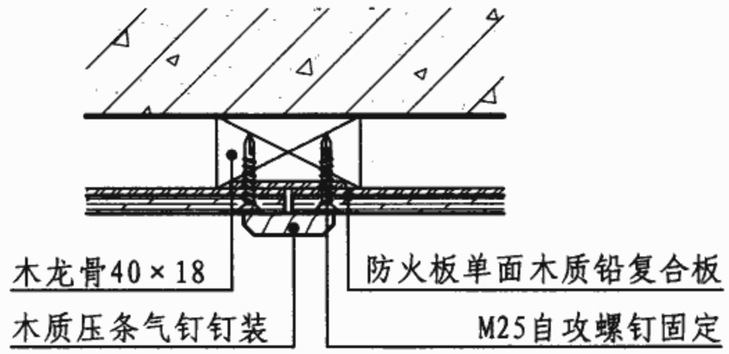

5

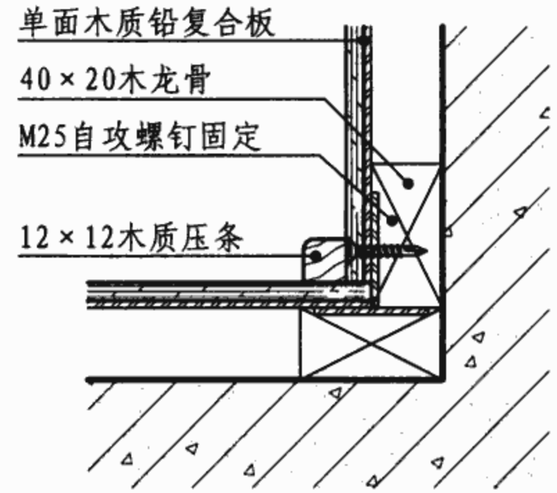

6

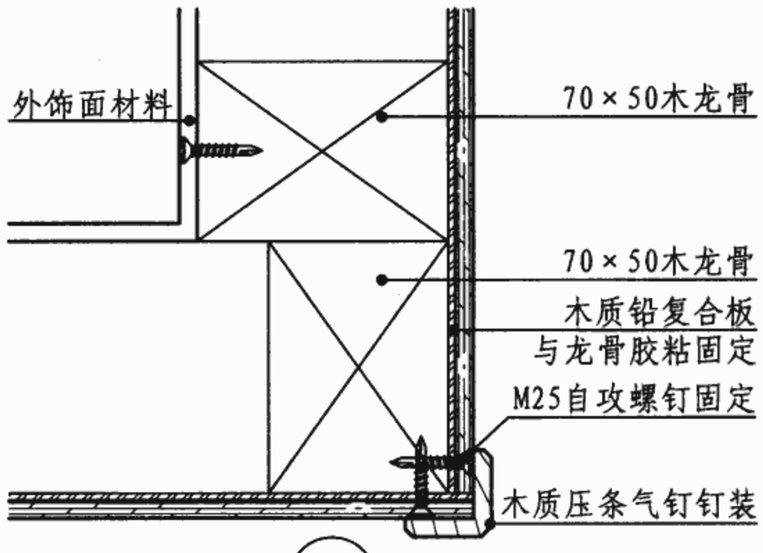

7

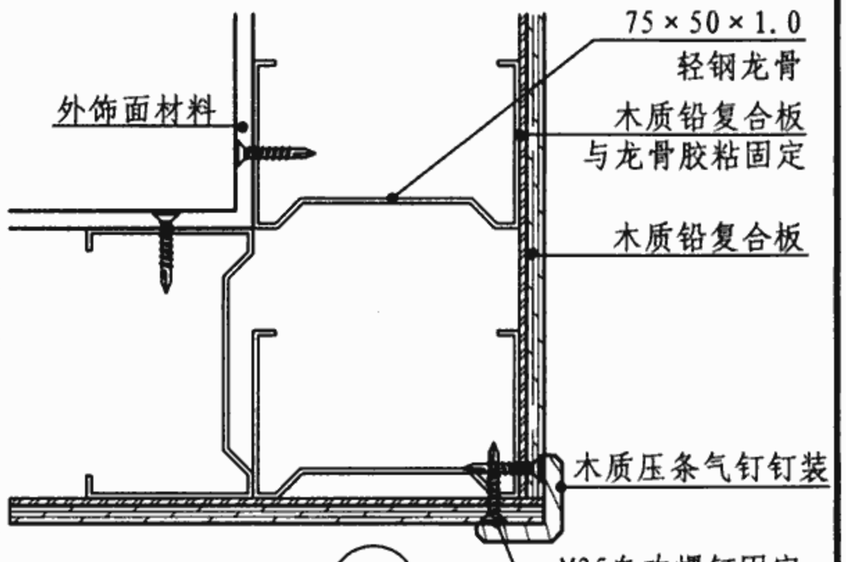

8

注：1. 单面木质铅复合板规格、厚度根据工程设计确定，当木质铅复合板幅面较大时，可在板面中间龙骨处拧装饰钢钉，以加固木质铅复合板。

2. 所有木质材料需经过防腐、防火处理。

3. 40×20木龙骨用塑料涨管螺栓与墙面固定。

4. 木质压条预先油漆处理，施工现场仅堵钉眼。

5. 钢筋混凝土楼板或墙体厚度满足防护要求时可不加设铅板；不满足设计防护要求时需按设计增加铅板防护。

木质铅复合板（防火板面）构造节点								图集号	06J902-1
审核	苏雪芹	校对	陈沫	设计	张杰图			页	X10

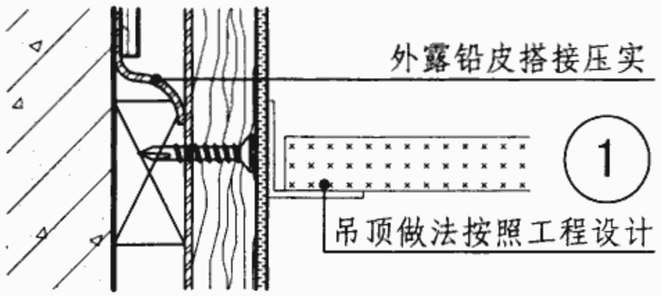

1

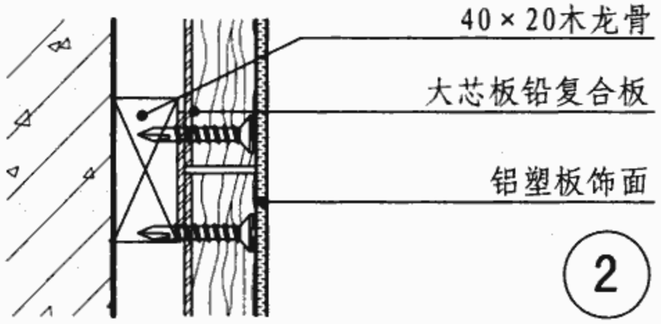

2

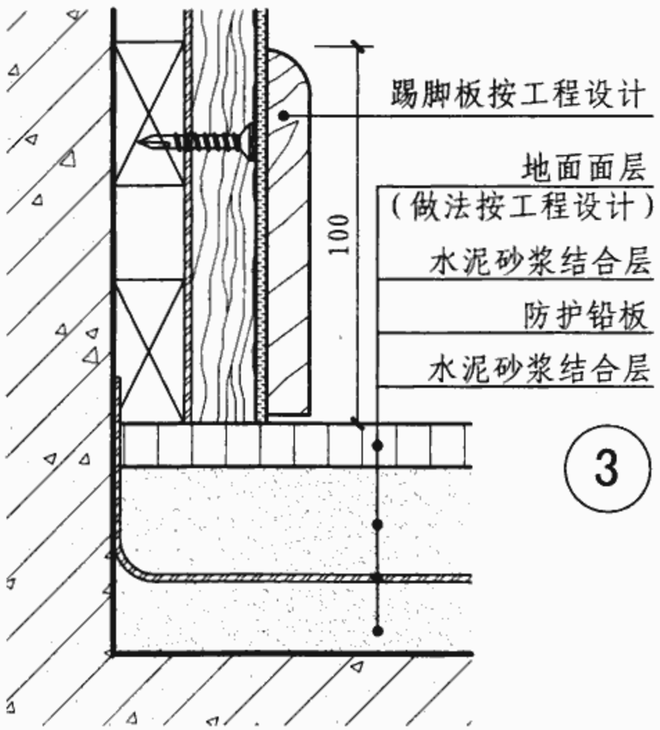

3

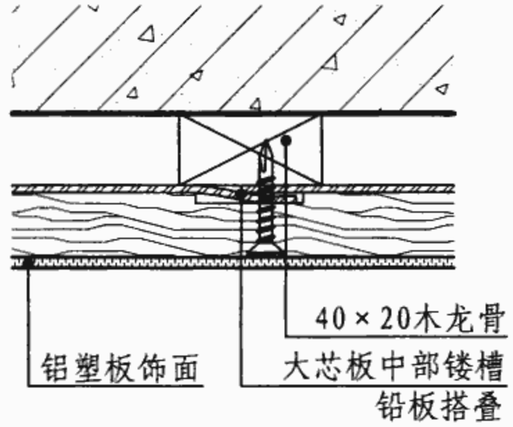

4

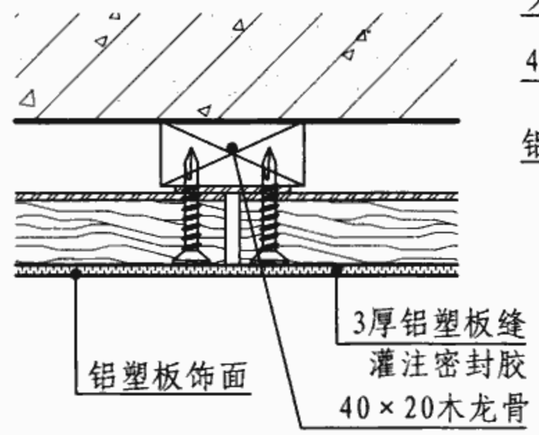

5

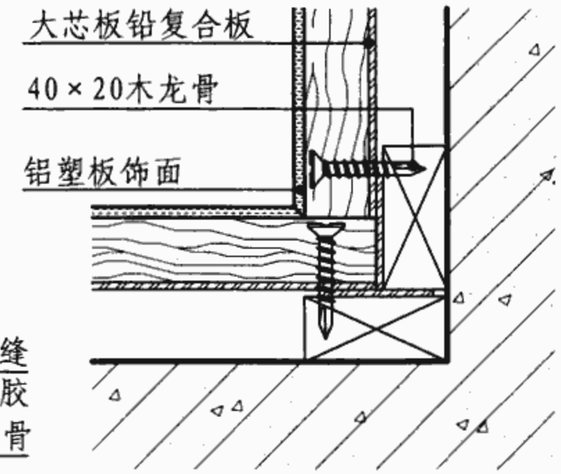

6

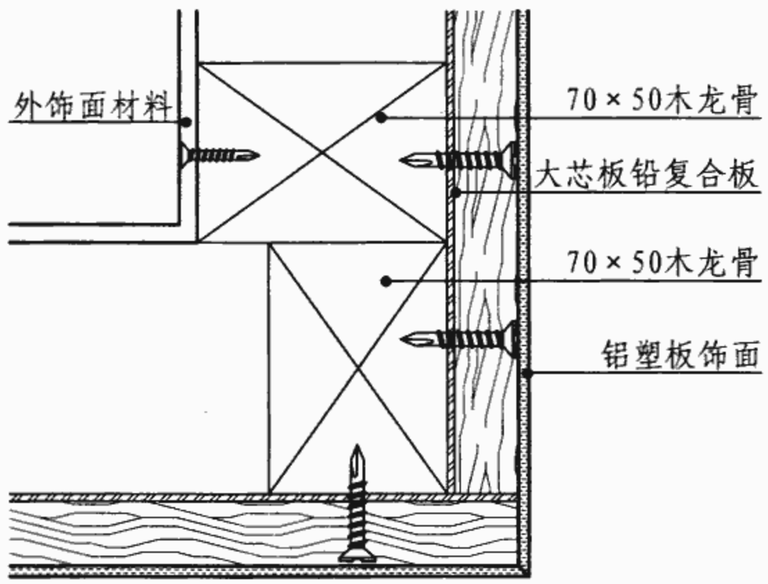

7

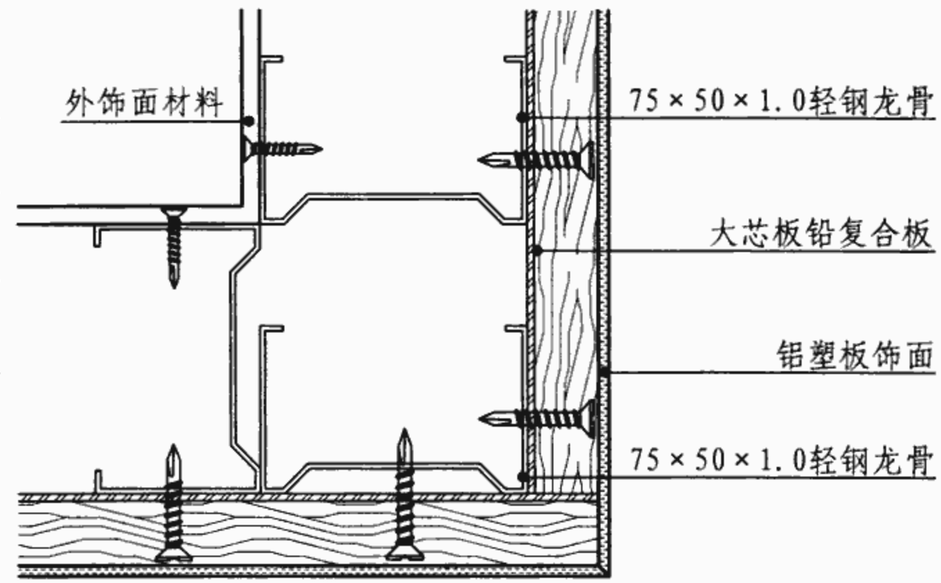

8

注：1. 木质铅复合板厚度根据工程设计确定。
2. 所有木质材料需经过防腐处理。
3. 40×20木龙骨用塑料涨管螺栓与墙面固定。
4. 铝塑板在阴阳转角处不得出现缝隙，粘贴用胶根据实际情况选用。
5. 钢筋混凝土楼板或墙体厚度满足防护要求时可不加设铅板；不满足设计防护要求时需按设计增加铅板防护。

木质铅复合板（铝塑板面）构造节点								图集号	06J902-1
审核	苏雪芹	苏雪芹	校对	陈沫	陈沫	设计	张杰图	张杰图	页	X11

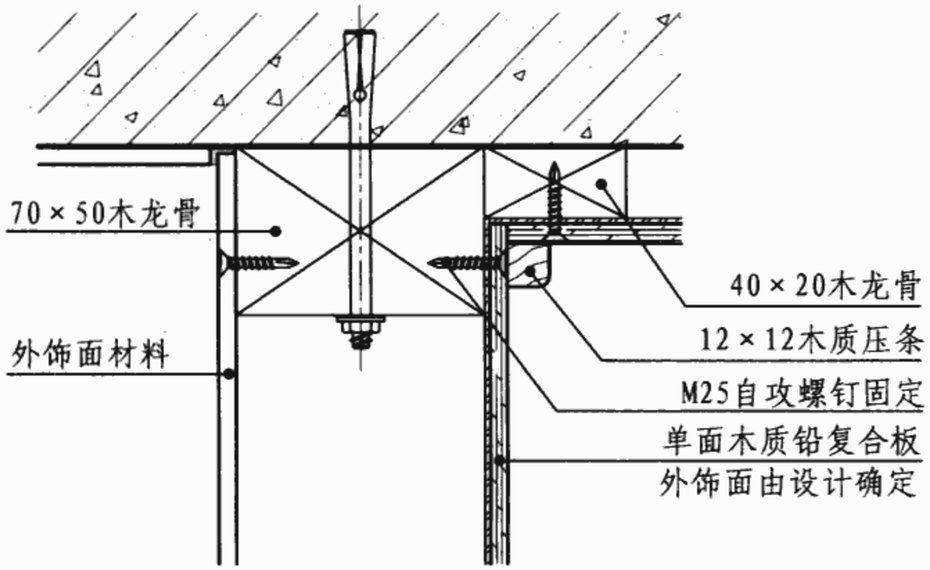

1

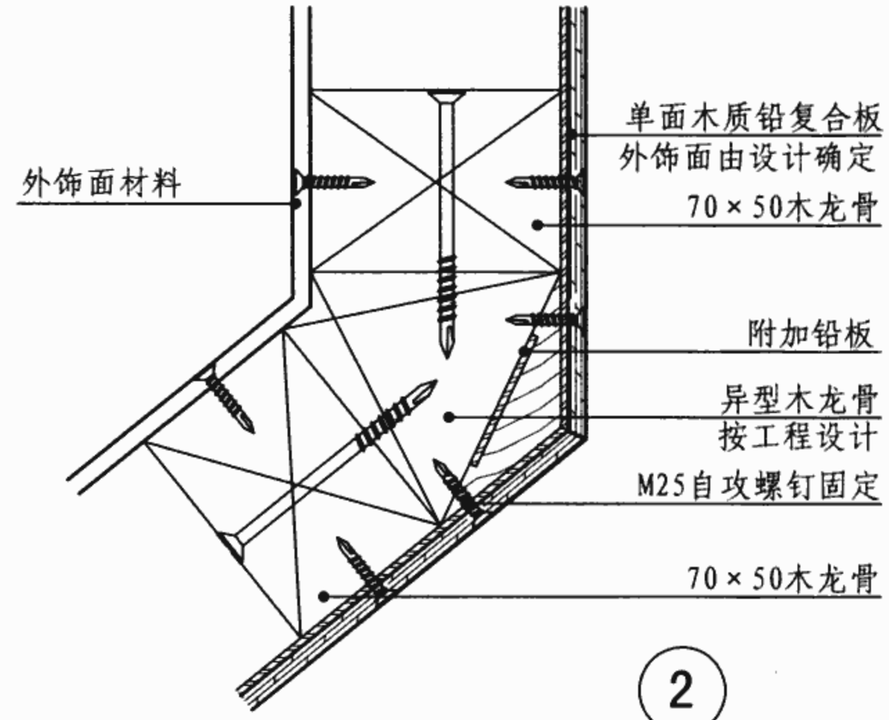

2

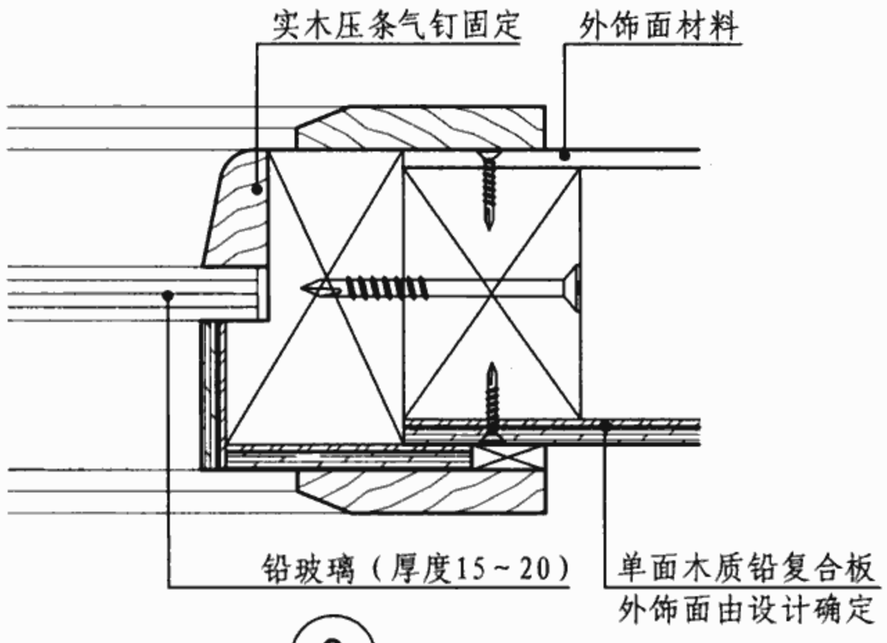

3

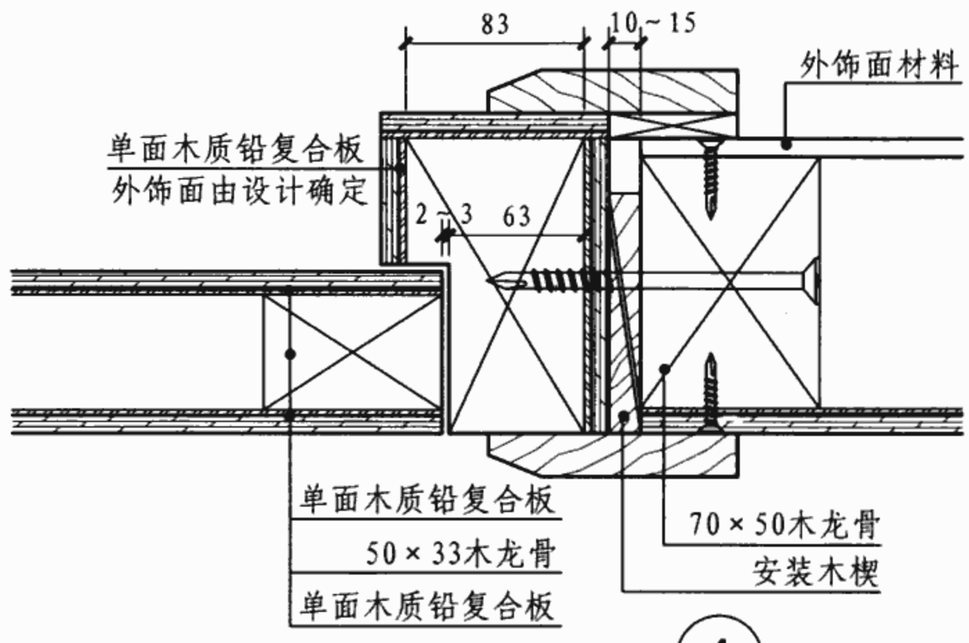

4

注：1. 木质铅复合板厚度根据工程设计确定。
2. 所有木质材料需经过防腐处理。
3. 防火板面木质铅复合板用气钉固定，并用胶与木龙骨粘接。
4. 木压条、门套、窗套用气钉固定。

木龙骨隔墙木质铅复合板构造节点								图集号	06J902-1
审核	苏雪芹	苏雪芹	校对	陈沫	陈沫	设计	张杰因	张杰因	页	X12

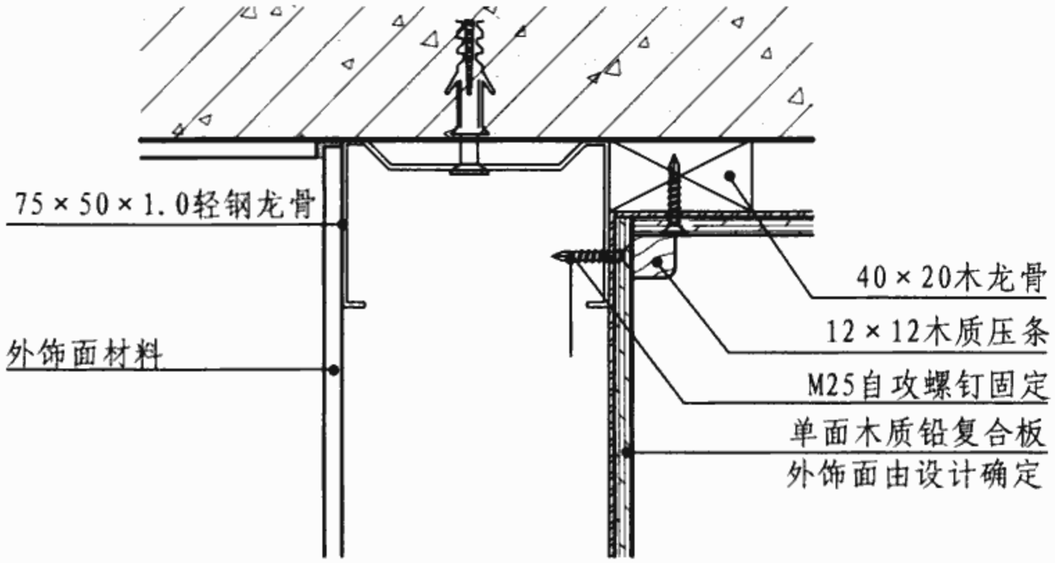

1

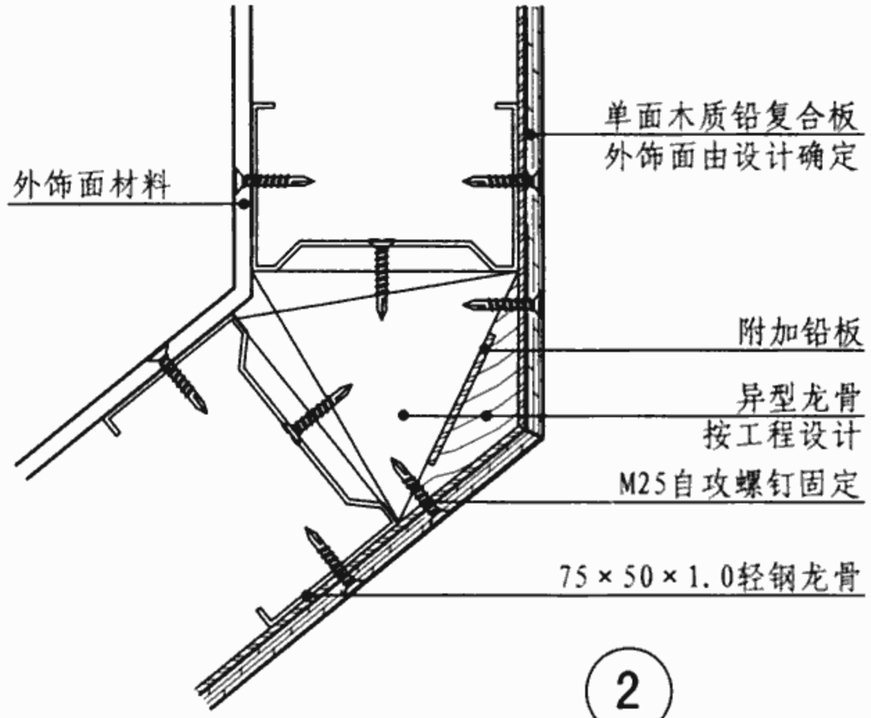

2

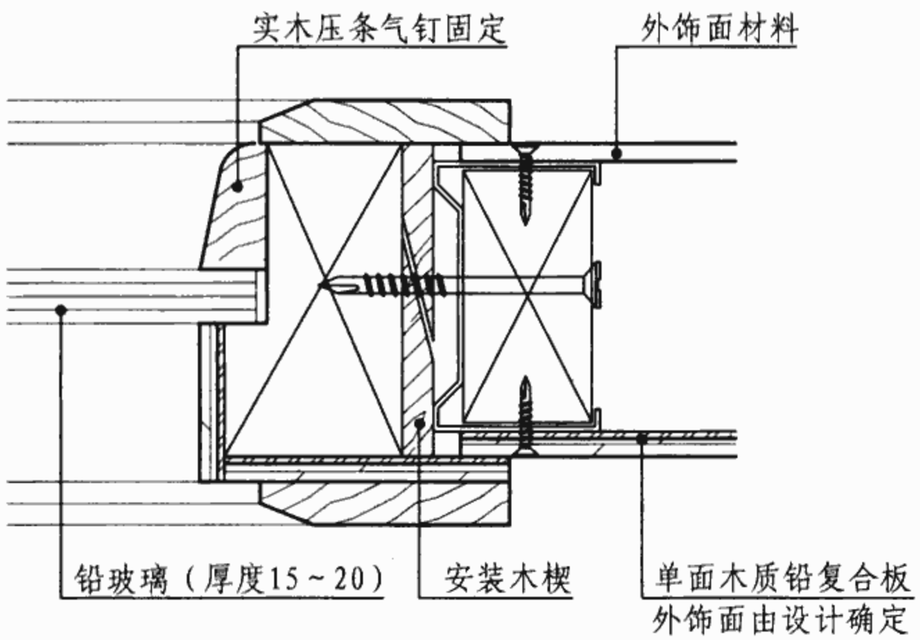

3

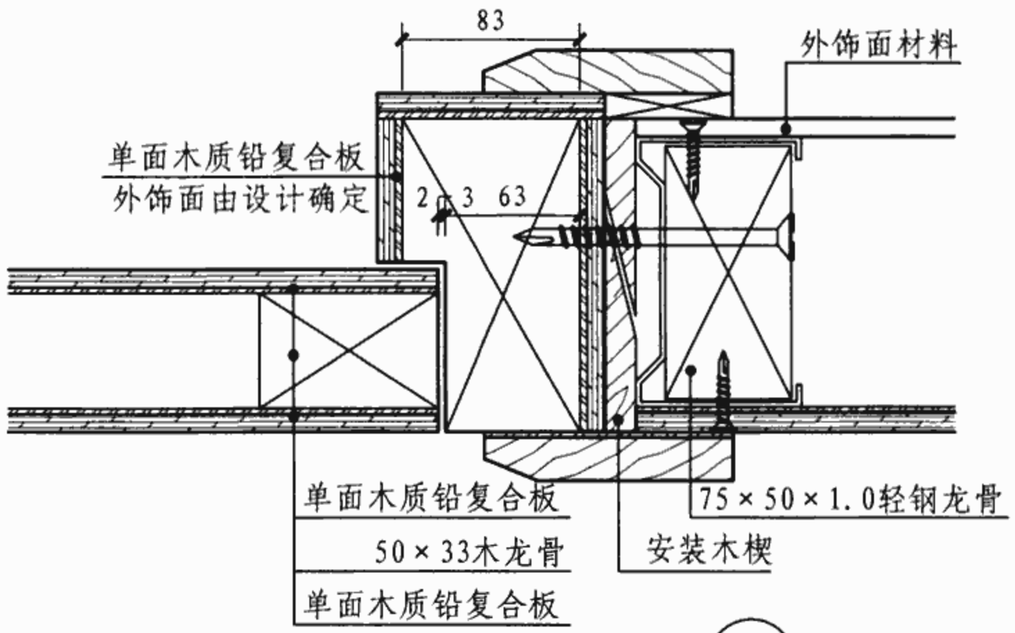

4

注：1. 木质铅复合板厚度根据工程设计确定。
2. 所有木质材料需经过防腐处理。
3. 木压条、门套、窗套、饰面板用气钉固定。

轻钢龙骨隔墙木质铅复合板构造节点								图集号	06J902-1
审核	苏雪芹	苏雪芹	校对	陈沫	陈沫	设计	张杰因	张杰因	页	X13

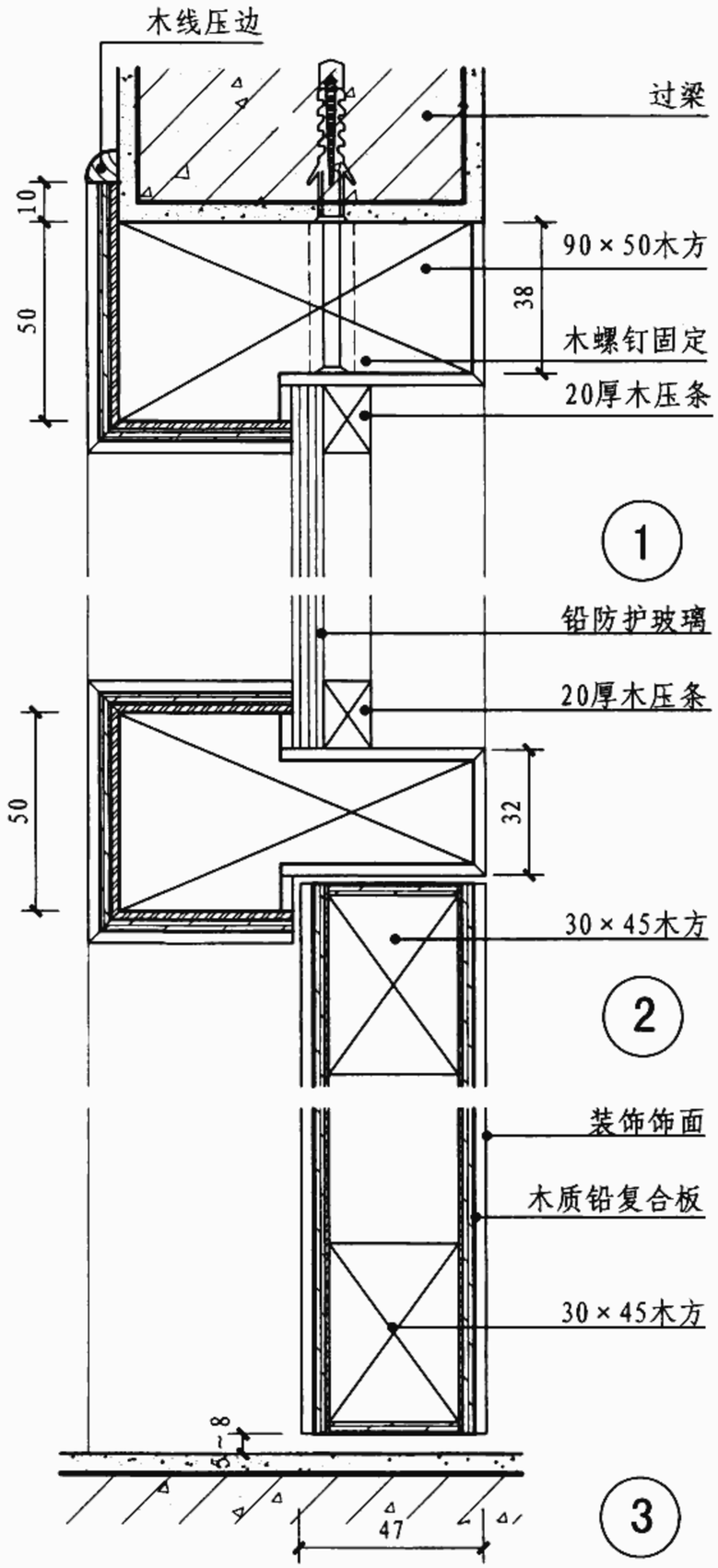

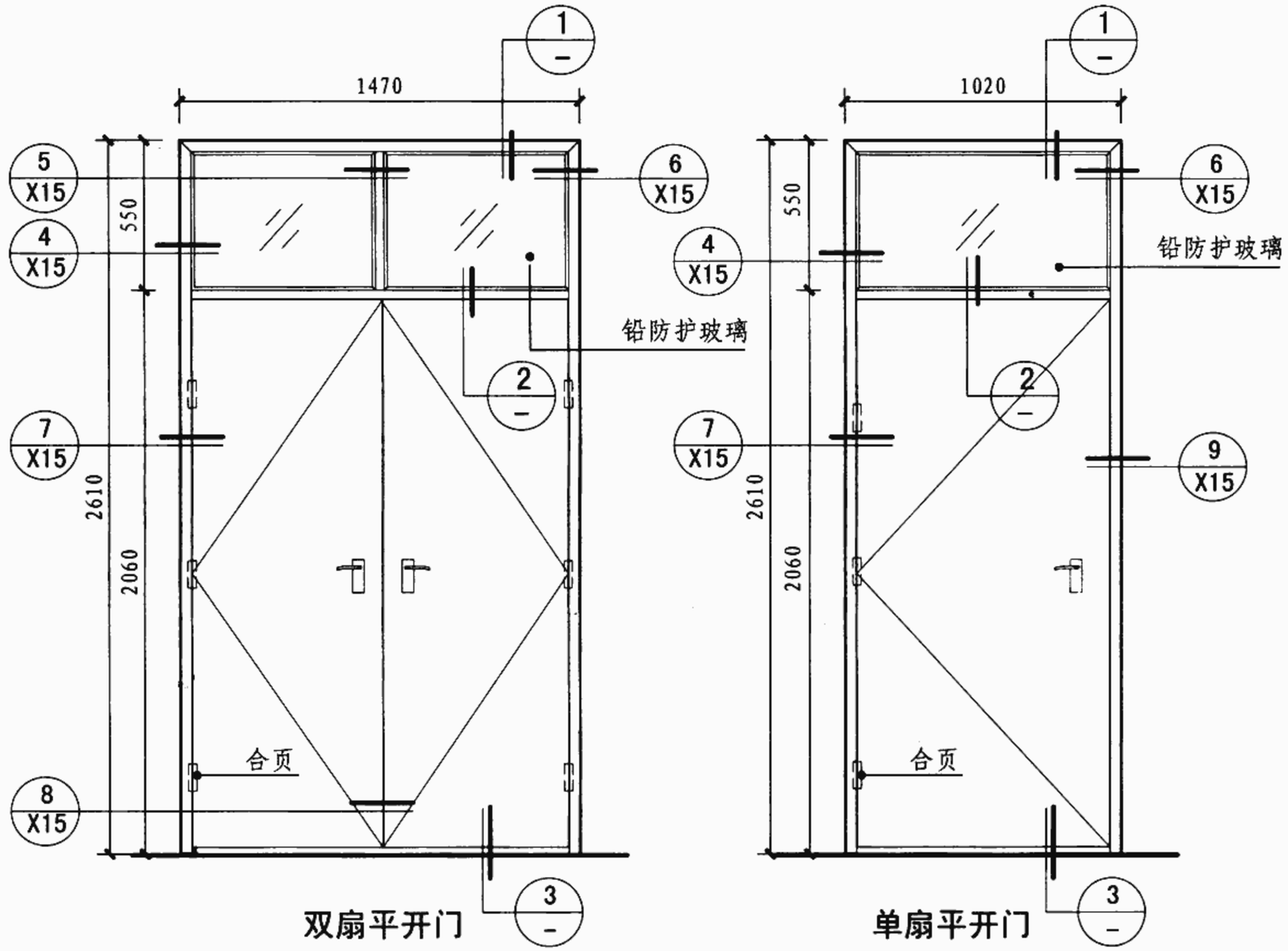

注：1. 铅板厚度由设计人确定。木质铅复合板用气钉固定。

2. 所有木质材料均需经防火、防腐处理后方可使用。

3. 室内防辐射墙面与门樘连接处的铅板应对接，不留缝隙。

4. 木贴脸样式、门锁及执手由设计人确定。

5. 医用合页可用防火防盗门铰链代替。

6. 木质铅复合板外饰面使用气钉固定。

X射线检查室带窗亮防护门详图								图集号	06J902-1
审核	苏雪芹	苏雪芹	校对	陈沫	陈沫	设计	张杰图	张杰图	页	X14

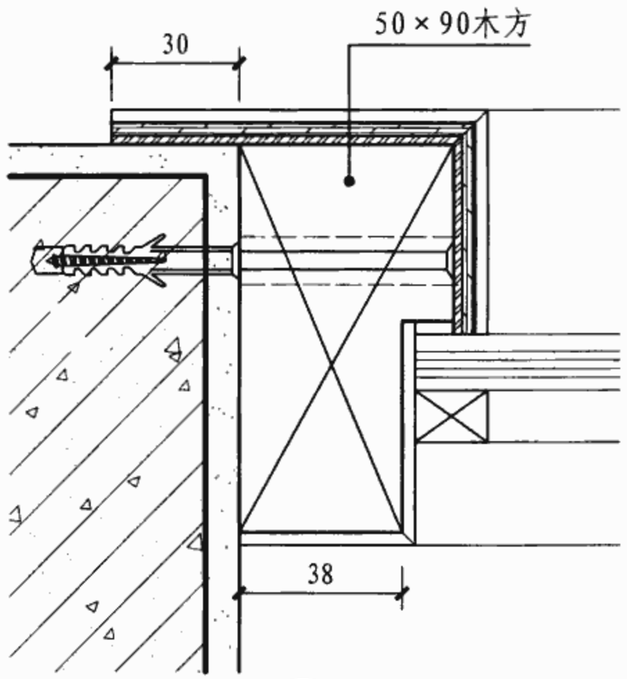

4

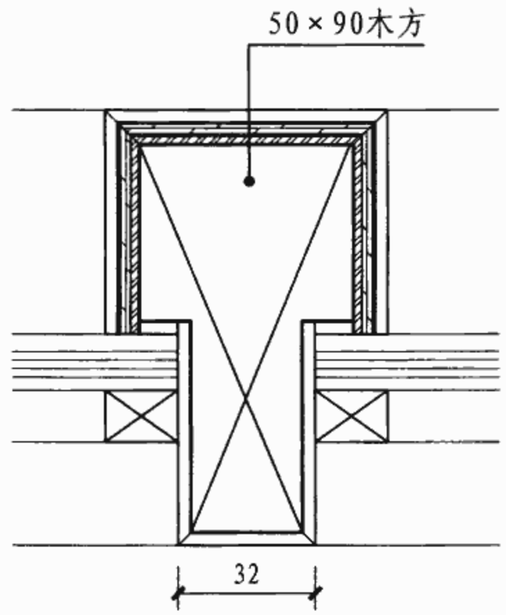

5

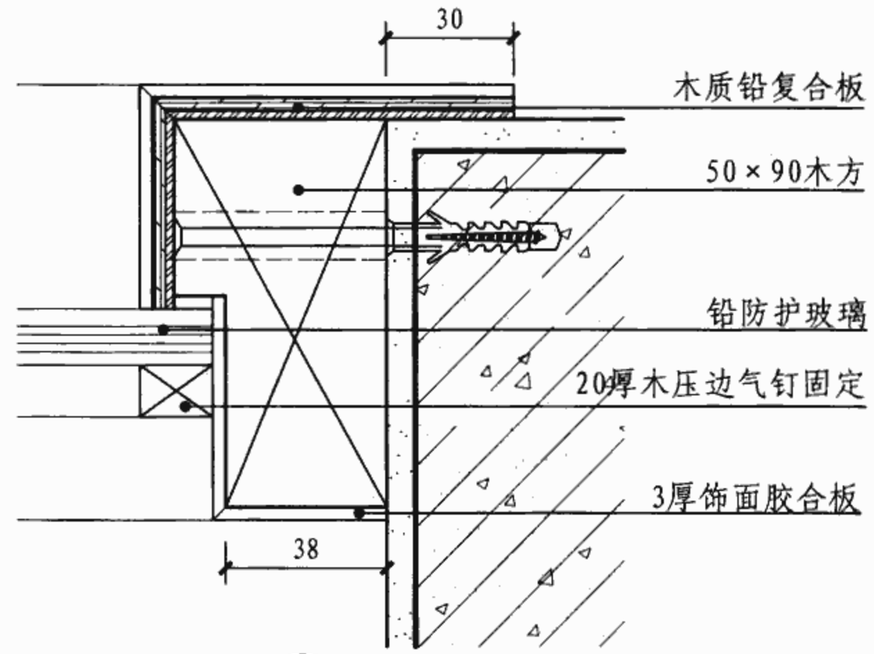

6

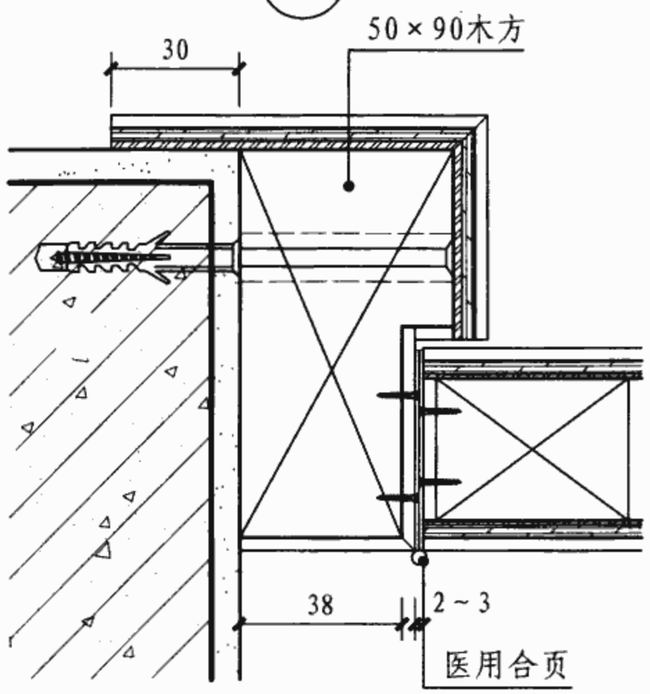

7

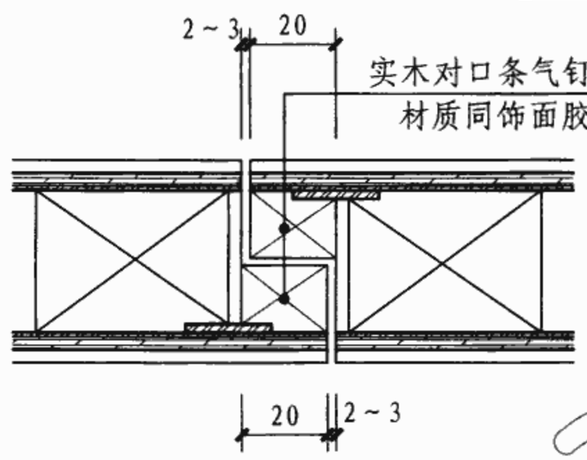

8

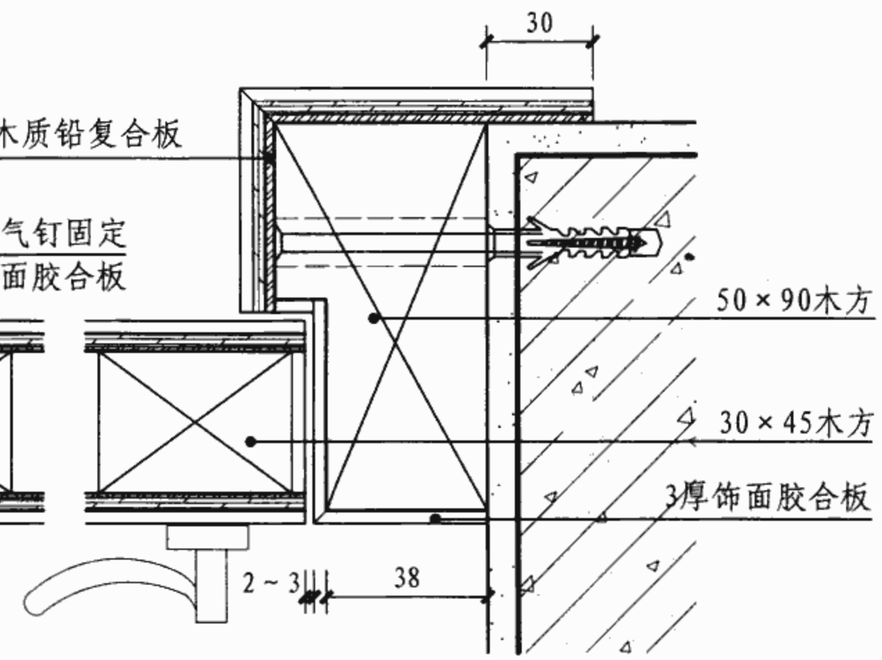

9

注：1. 木质铅复合板厚度根据工程设计确定。
2. 所有木质材料需经过防腐处理。
3. 木质铅复合板用气钉固定。
4. 木压条、门套、窗套、饰面层用气钉固定。

X射线检查室带窗亮防护门详图								图集号	06J902-1
审核	苏雪芹	苏雪芹	校对	陈沫	陈沫	设计	张杰因	张杰因	页	X15

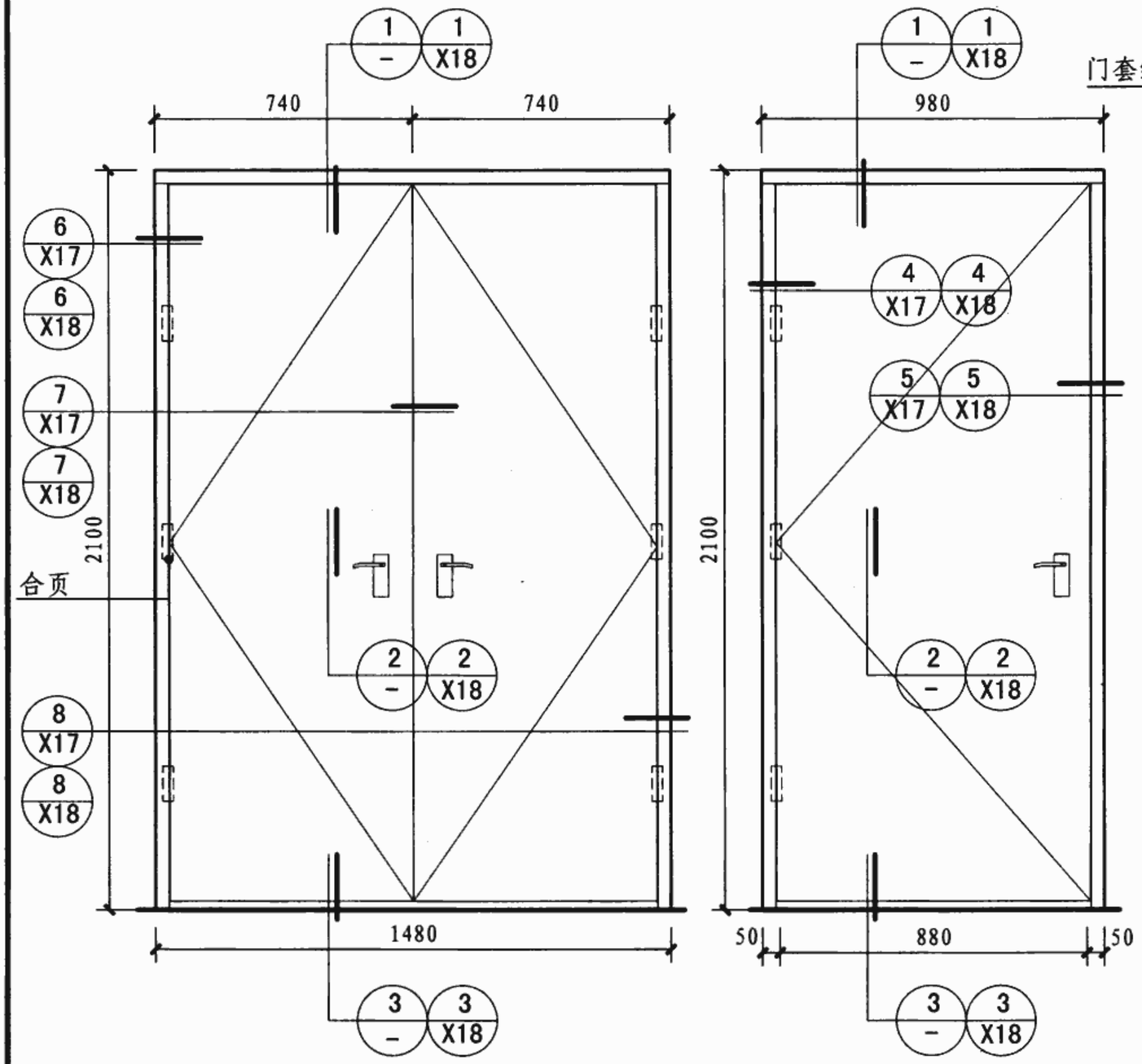

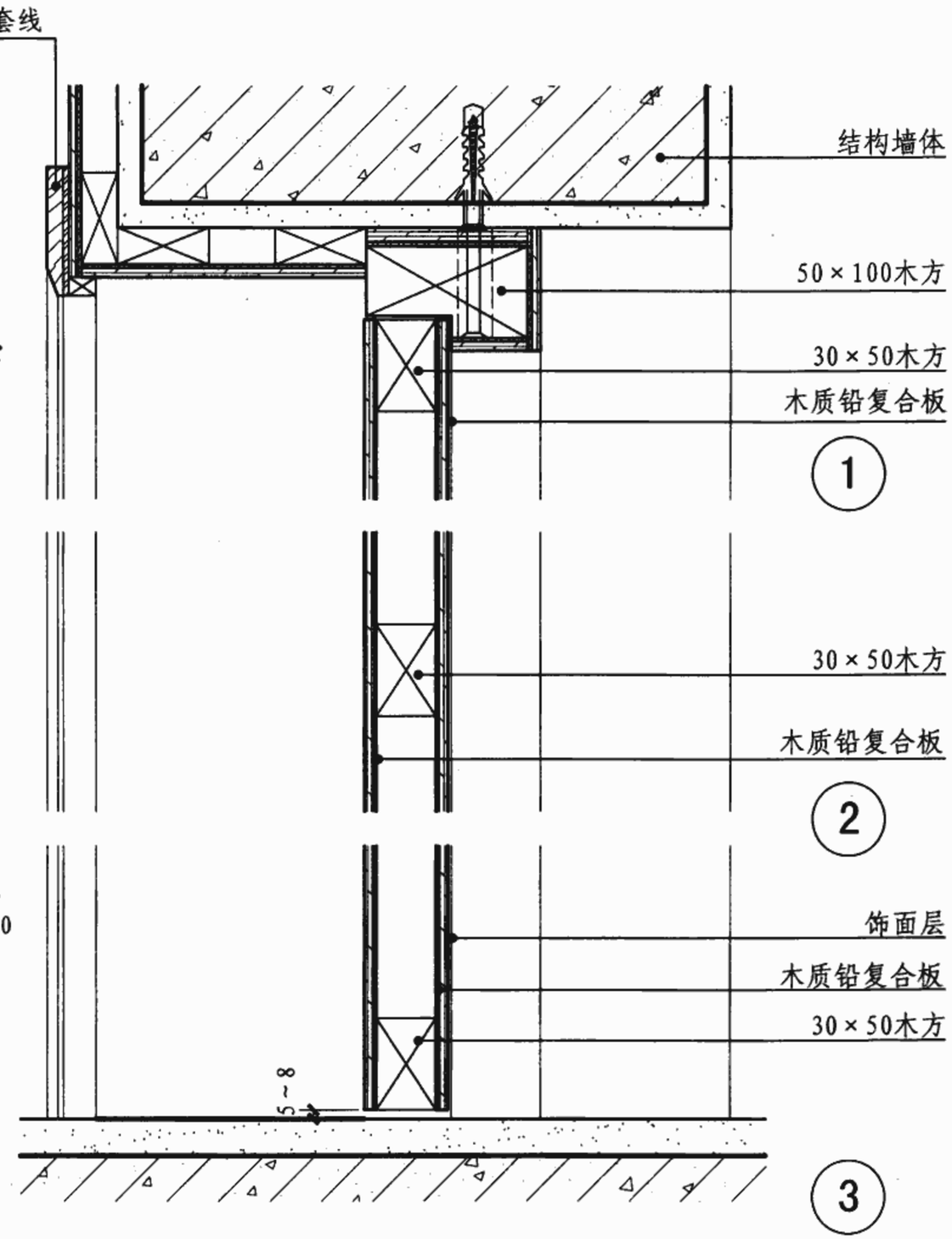

注：1. 铅板厚度由设计人确定。木质铅复合板、门套用气钉固定。
2. 所有木质材料均需经防火、防腐处理后方可使用。
3. 室内防辐射墙面与门樘连接处的铅板应对接，不留缝隙。
4. 木门套样式、门锁及执手由设计人确定。
5. 医用合页可用防火防盗门铰链代替。
6. 本图所示为混油铅防护门。

X射线检查室平开防护门详图									图集号	06J902-1
审核	苏雪芹	苏雪芹	校对	陈沫	陈沫	设计	张杰图	张杰图	页	X16

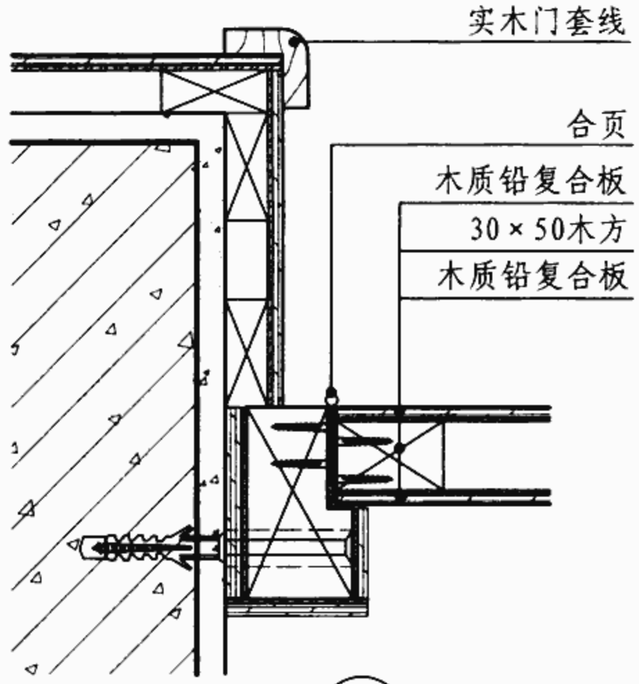

4

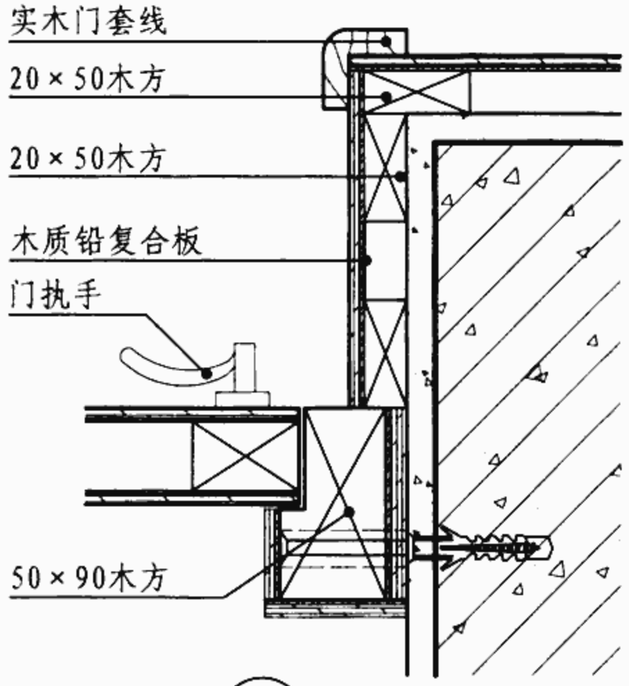

5

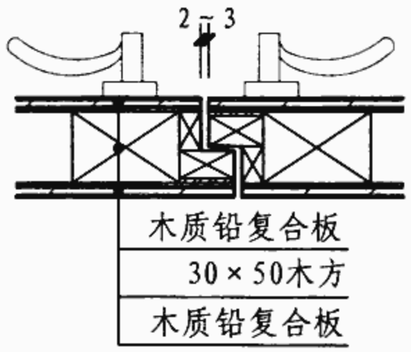

7

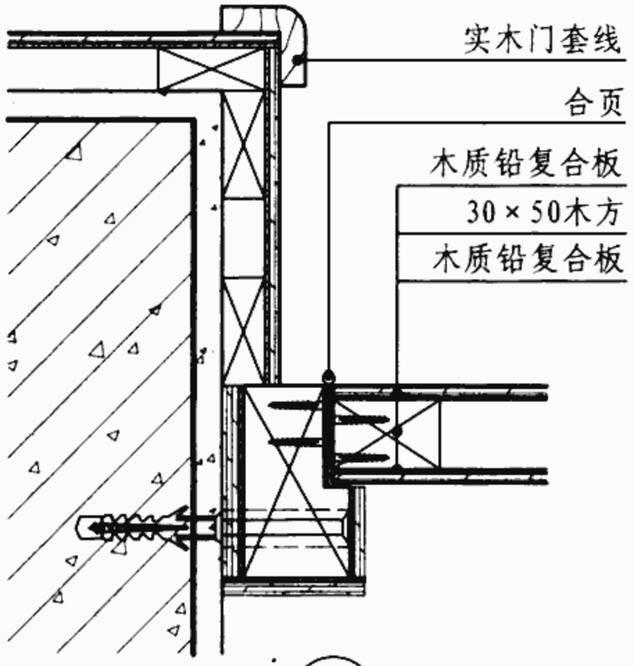

6

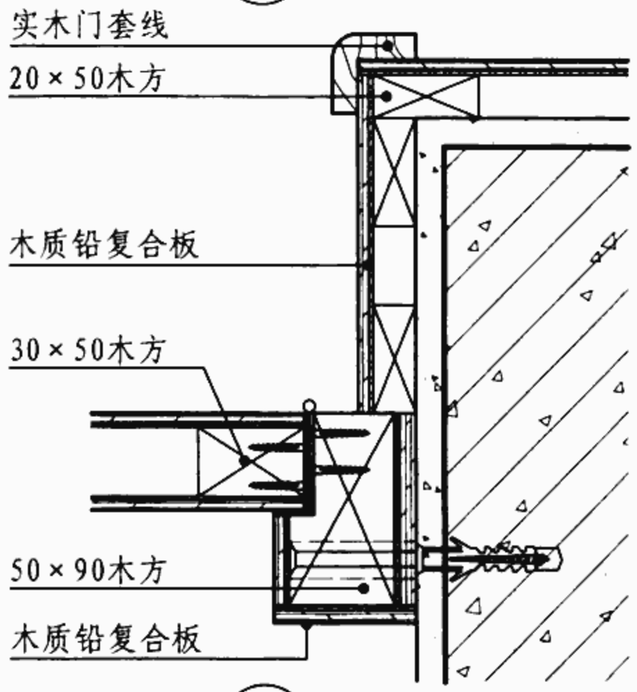

8

注：1. 本图所示为混油铅防护门。
2. 木质铅复合板厚度根据工程设计确定。
3. 所有木质材料需经过防腐处理。
4. 木质铅复合板用气钉固定。
5. 木压条、门套、窗套、饰面层用气钉固定。

X射线检查室平开防护门详图								图集号	06J902-1
审核	苏雪芹	苏雪芹	校对	夏云征	夏云征	设计	张杰图	张杰图	页	X17

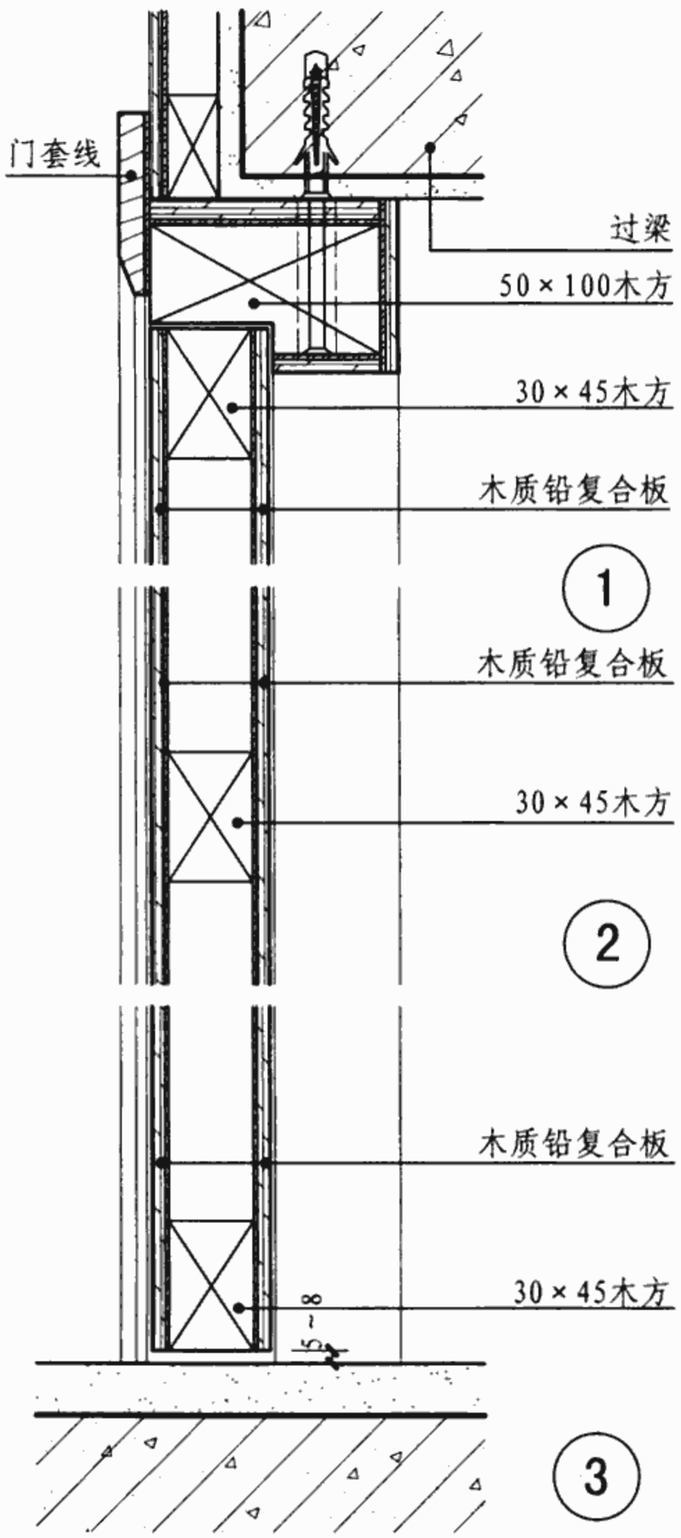

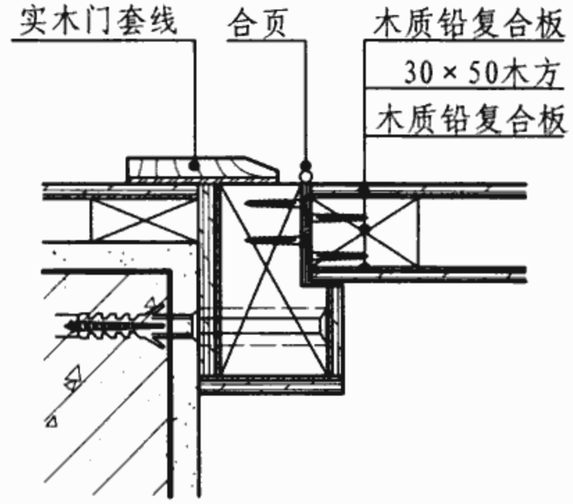

4

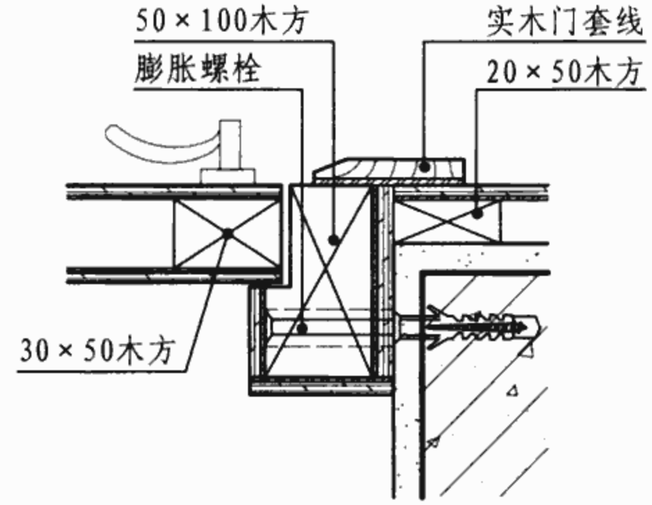

5

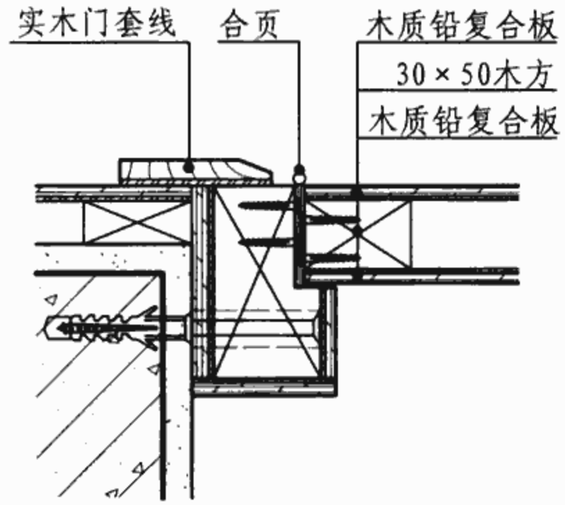

6

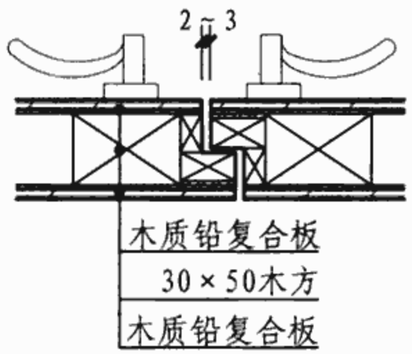

7

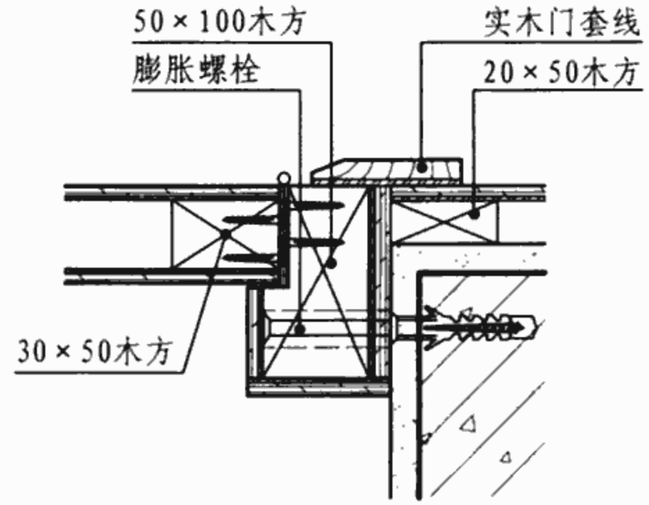

8

注：1. 本图所示为混油铅防护门。
2. 木质铅复合板厚度根据工程设计确定。
3. 所有木质材料需经过防腐处理。
4. 木质铅复合板用气钉固定。
5. 木压条、门套、窗套、饰面层用气钉固定。

X射线检查室平开防护门详图								图集号	06J902-1
审核	苏雪芹	苏雪芹	校对	夏云征	夏云征	设计	张杰图	张杰图	页	X18

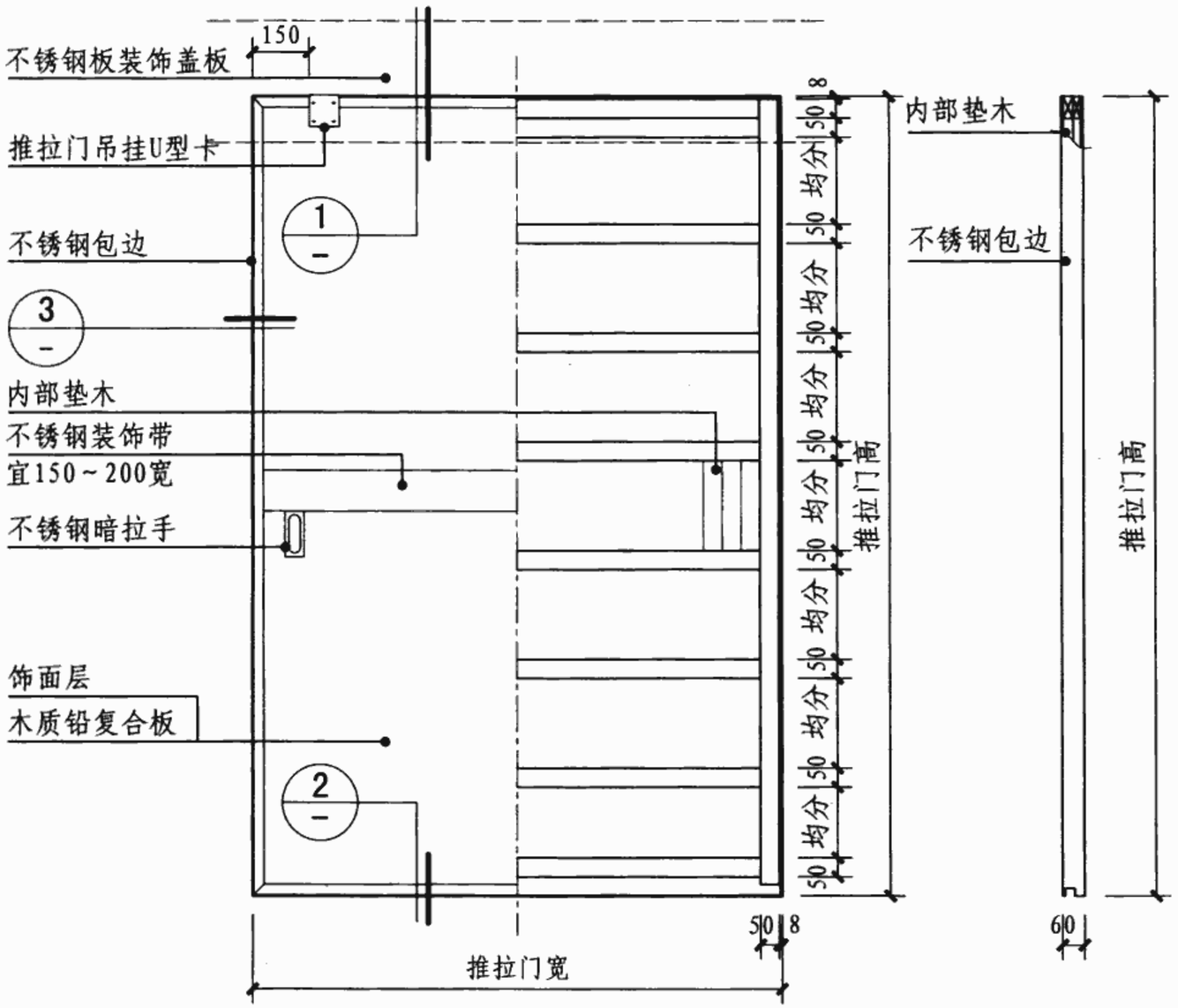

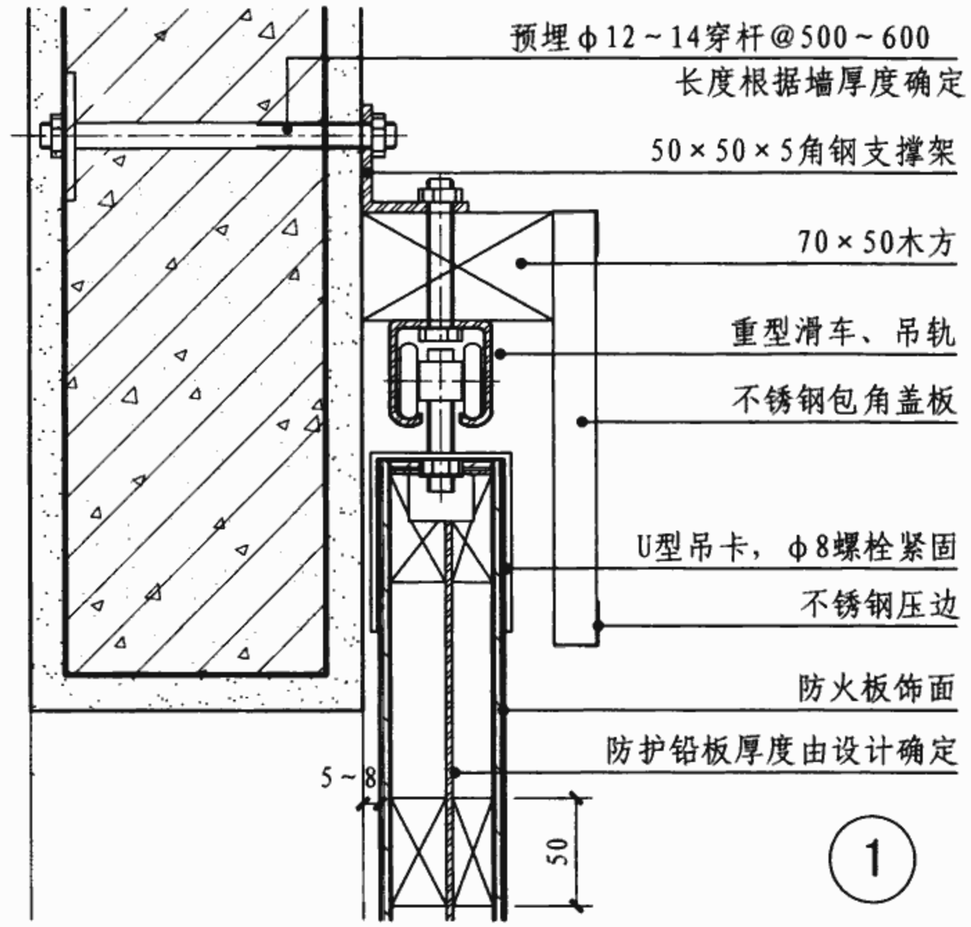

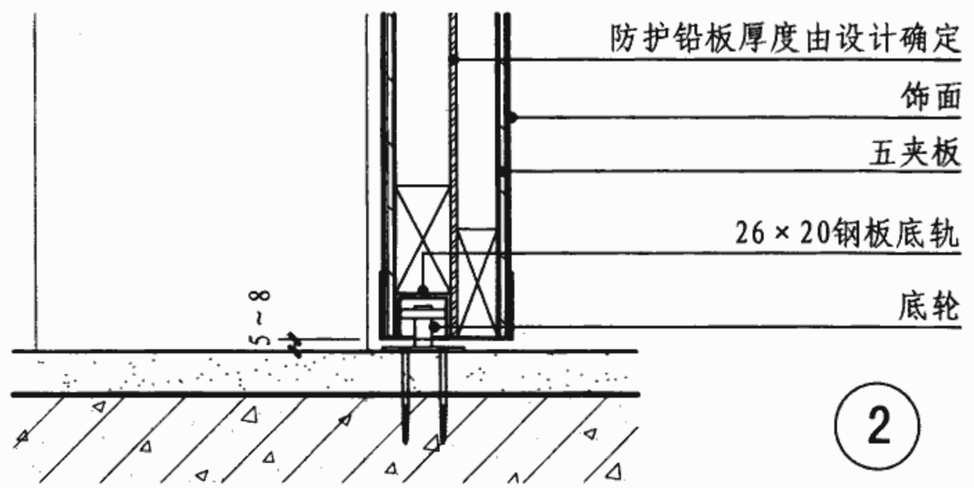

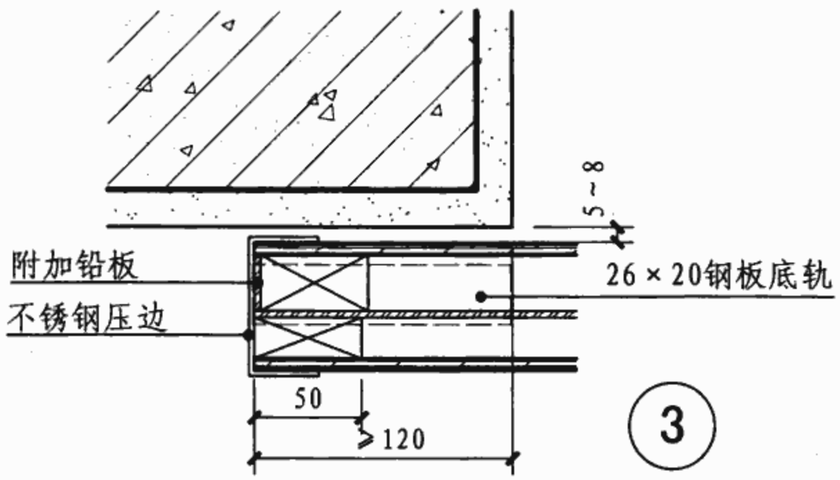

注：本图所示为不锈钢包边防火板面铅防护推拉门。

X射线检查室手动推拉门详图								图集号	06J902-1
审核	苏雪芹	苏雪芹	校对	夏云征	夏云征	设计	张杰图	张杰图	页	X19

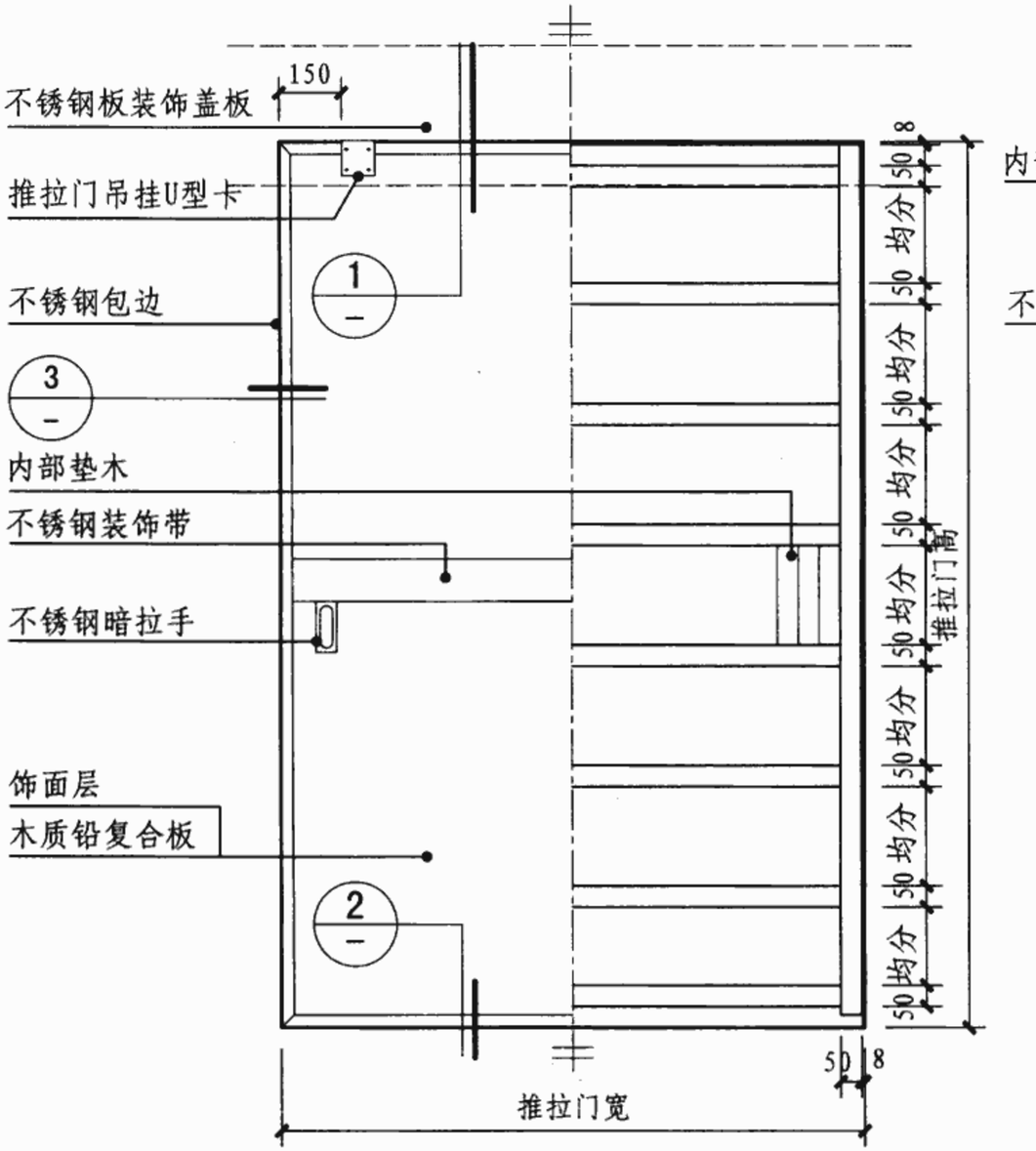

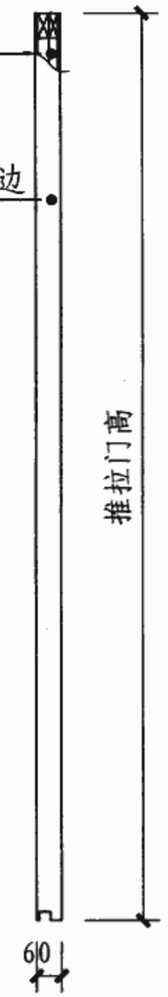

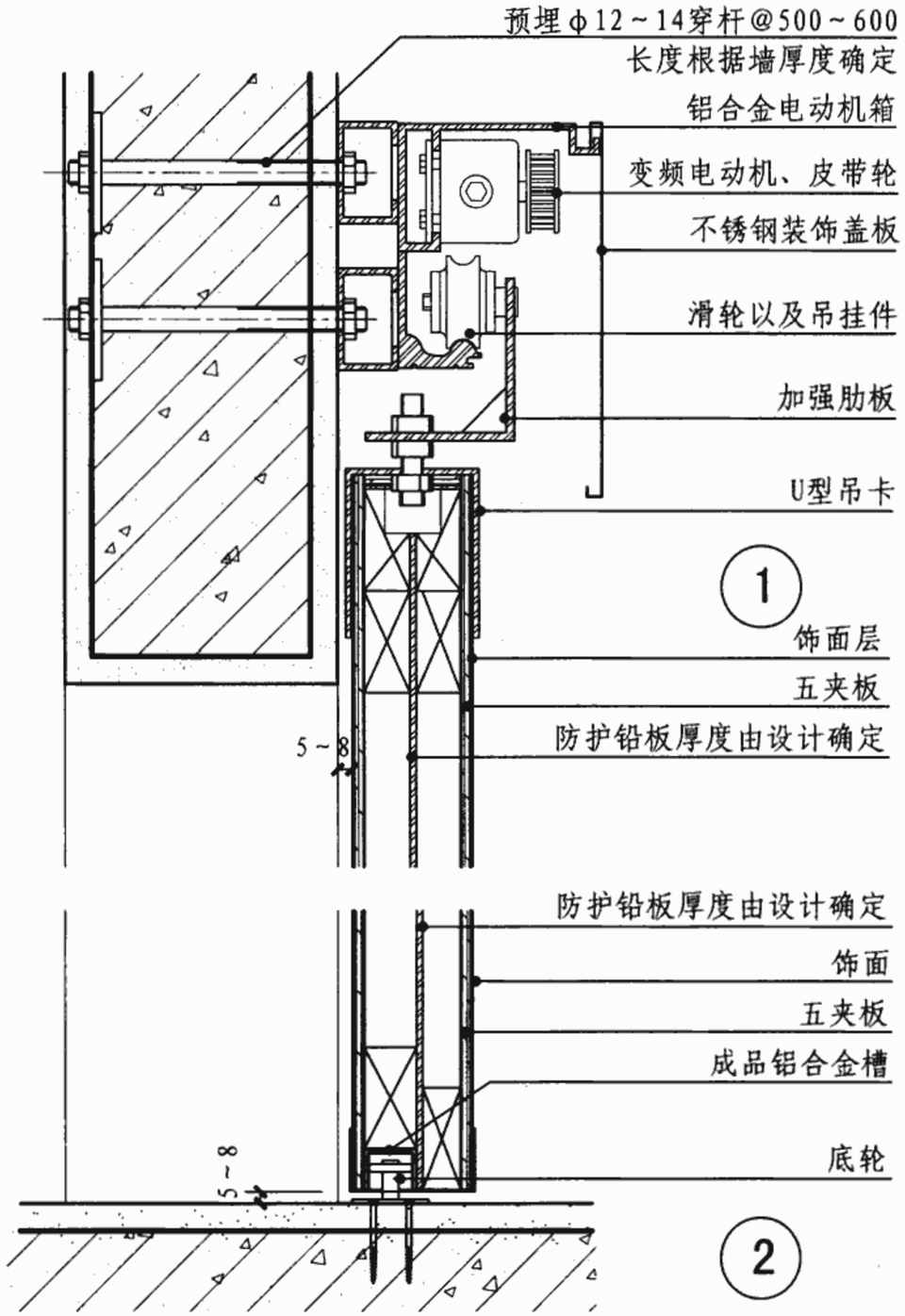

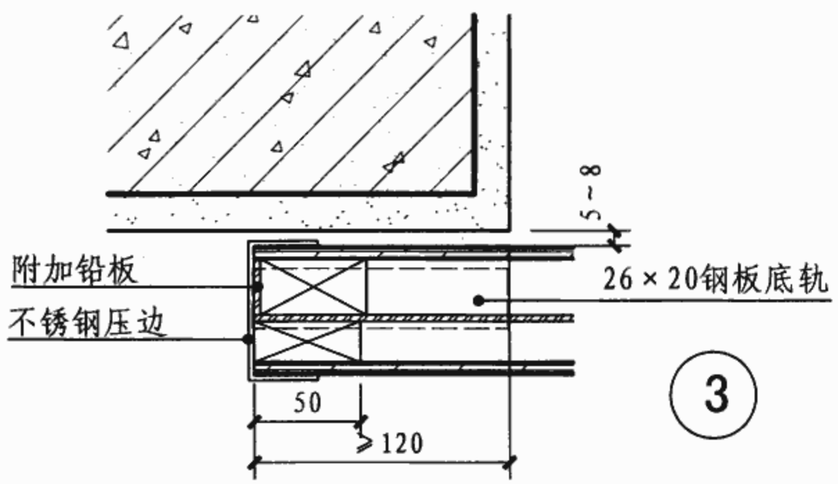

注：本图所示为不锈钢包边防火板面铅防护推拉门。

X射线检查室电动推拉门详图								图集号	06J902-1
审核	苏雪芹	苏雪芹	校对	夏云征	夏云征	设计	张杰图	张杰图	页	X20

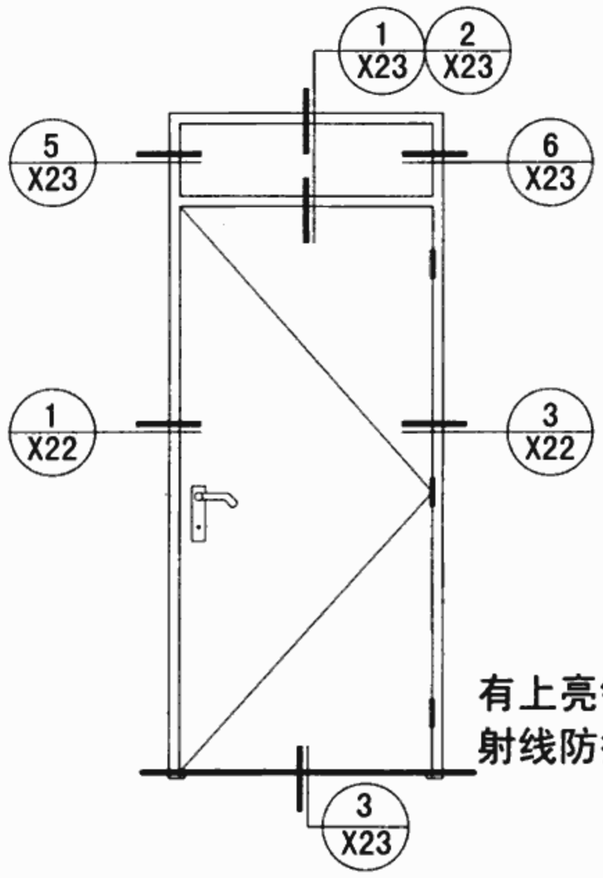

有上亮钢木混合
射线防护单扇门

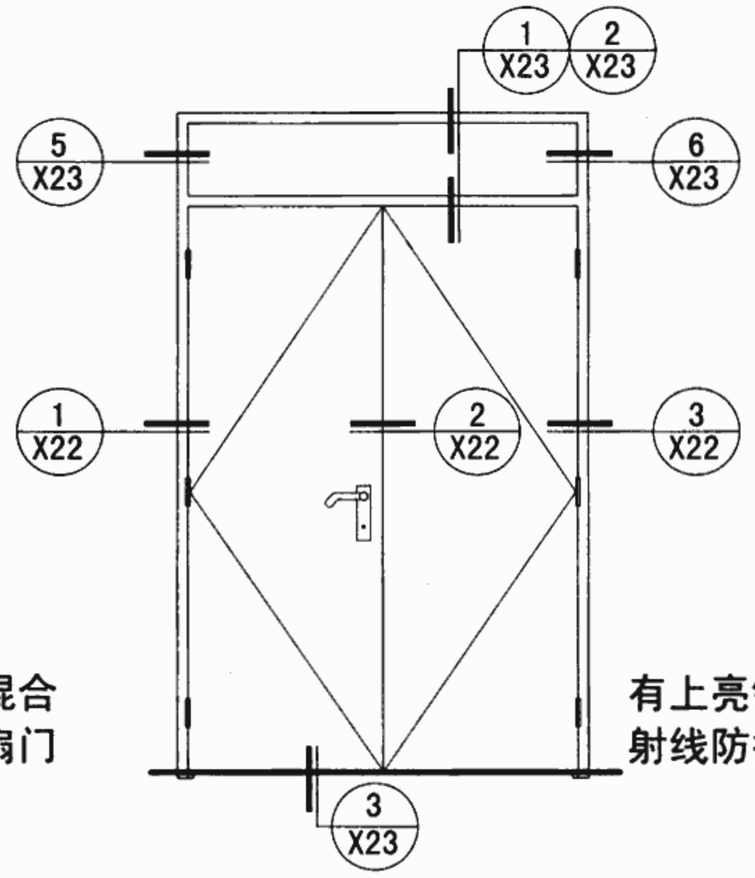

有上亮钢木混合
射线防护双扇门 I

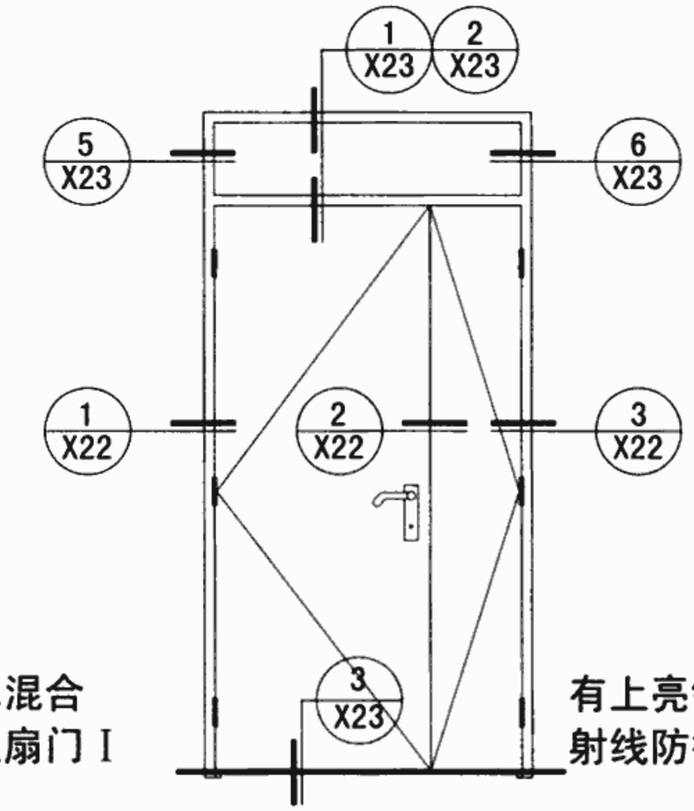

有上亮钢木混合
射线防护双扇门 II

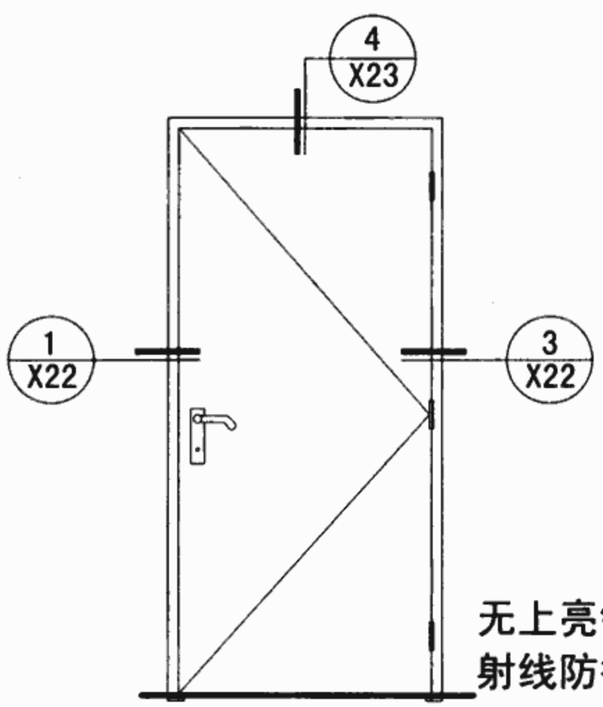

无上亮钢木混合
射线防护单扇门

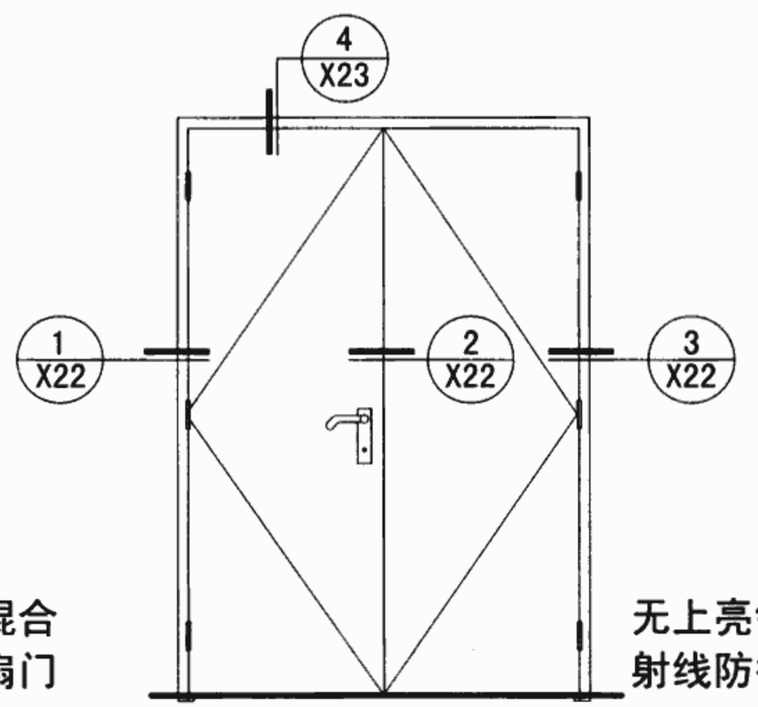

无上亮钢木混合
射线防护双扇门 I

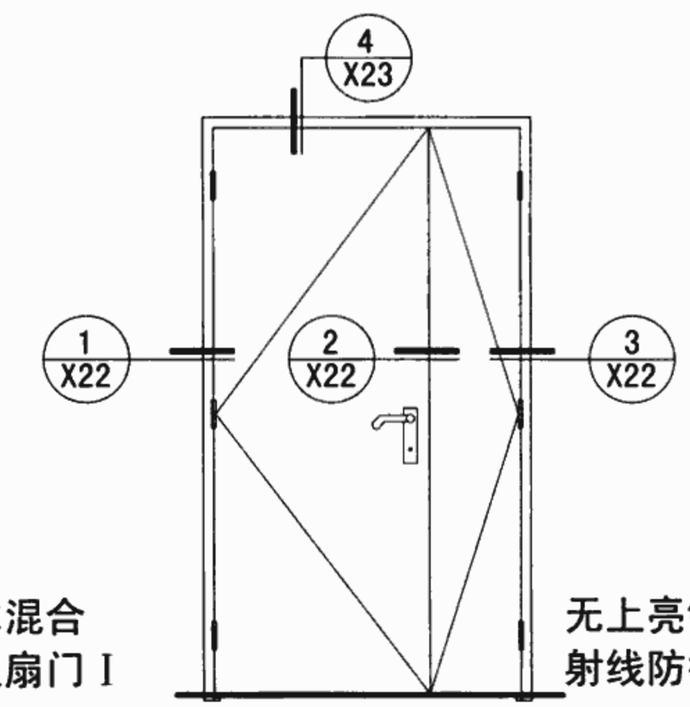

无上亮钢木混合
射线防护双扇门 II

钢木平开防护门索引图								图集号	06J902-1
审核	苏雪芹	苏雪芹	校对	赵学思	赵学思	设计	张杰因	张杰因	页	X21

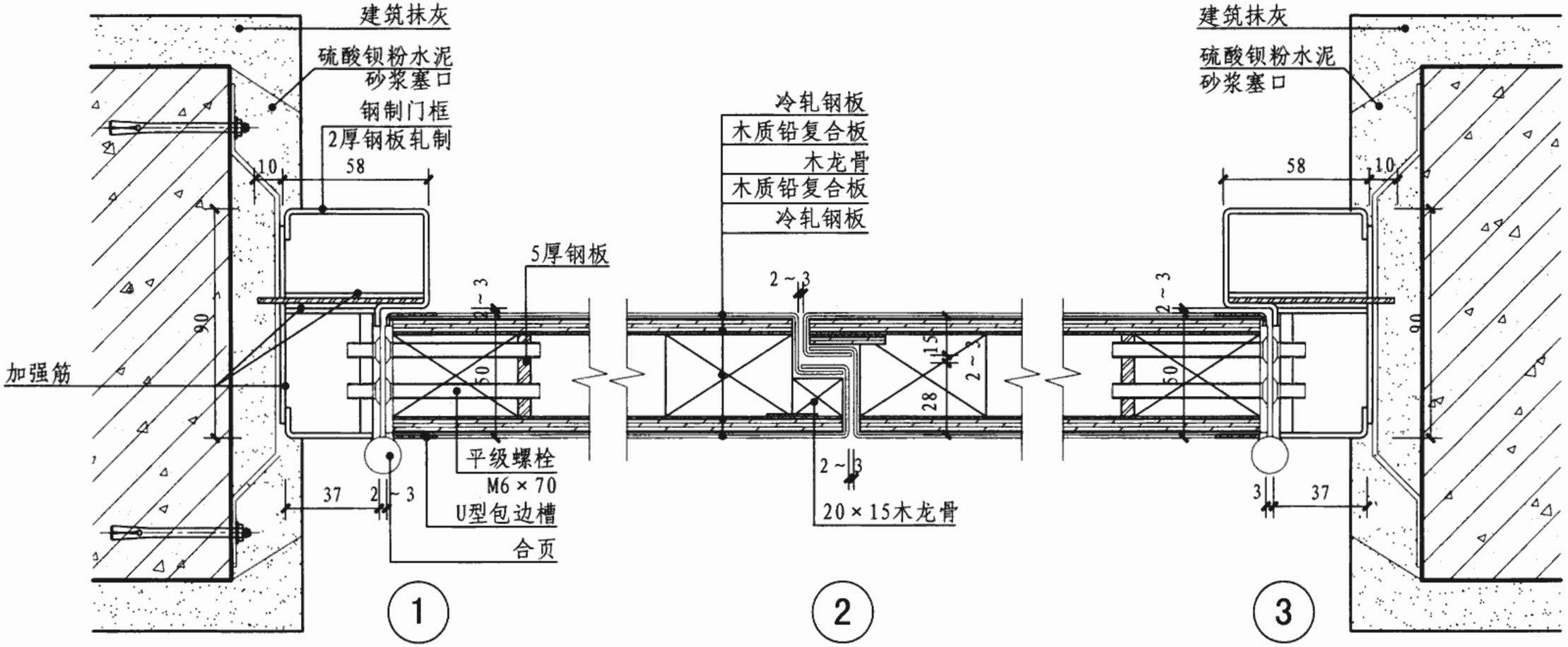

钢木平开防护门五金配件表

门 型	无上亮			有上亮			单 位
	单扇平开	双扇双开 I	双扇双开 II（大小扇）	单扇平开	双扇双开 I	双扇双开 II（大小扇）	
洞口编号（宽×高）	0921 1021 0924 1024	1521 1821 1524 1824	1221 1224	0927 1027	1527 1827 2127	1227	
防火合页	3	6	6	3	8	8	个
暗装插销	–	2	2	–	2	2	个
执手及门锁	1	1	1	1	1	1	副
门 吸	1	2	2	1	2	2	副
指示灯行程开关	作为病员出入的射线防护门应安装此五金附件安装数量分别为1套/樘						套
工作指示灯							
重型闭门器							

注：1. 钢木平开防护门①～⑥节点是按照墙体防护满足设计要求情况设计。门框安装完毕，用硫酸钡粉水泥砂浆塞口。
2. 门扇内木龙骨厚度应根据防护铅板厚度计算得出，使不同防护当量的防护门扇总厚度相同，保证防护门金属零部件具有一致性。
3. 防护门框和洞口之间的安装间隙10～15。
4. 当墙体防护不满足设计要求时，需按设计附加木质铅复合板防护，门框铅板应当和墙面木质铅复合板可靠搭接。
5. 钢木平开防护门应由专业厂家生产并配套施工。

钢木平开防护门节点详图								图集号	06J902-1
审核	苏雪芹	苏雪芹	校对	夏云征	夏云征	设计	张杰因	张杰因	页	X22

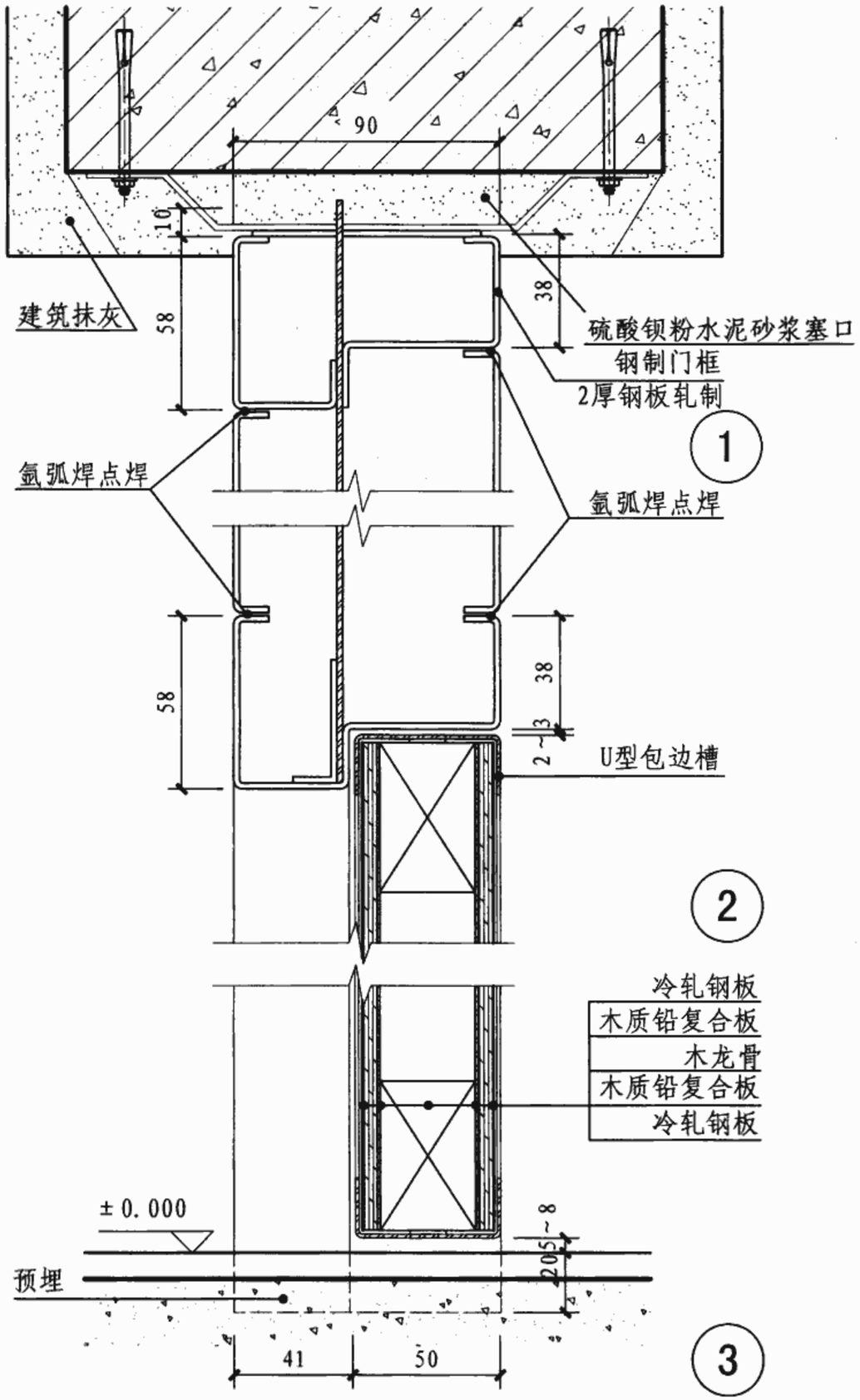

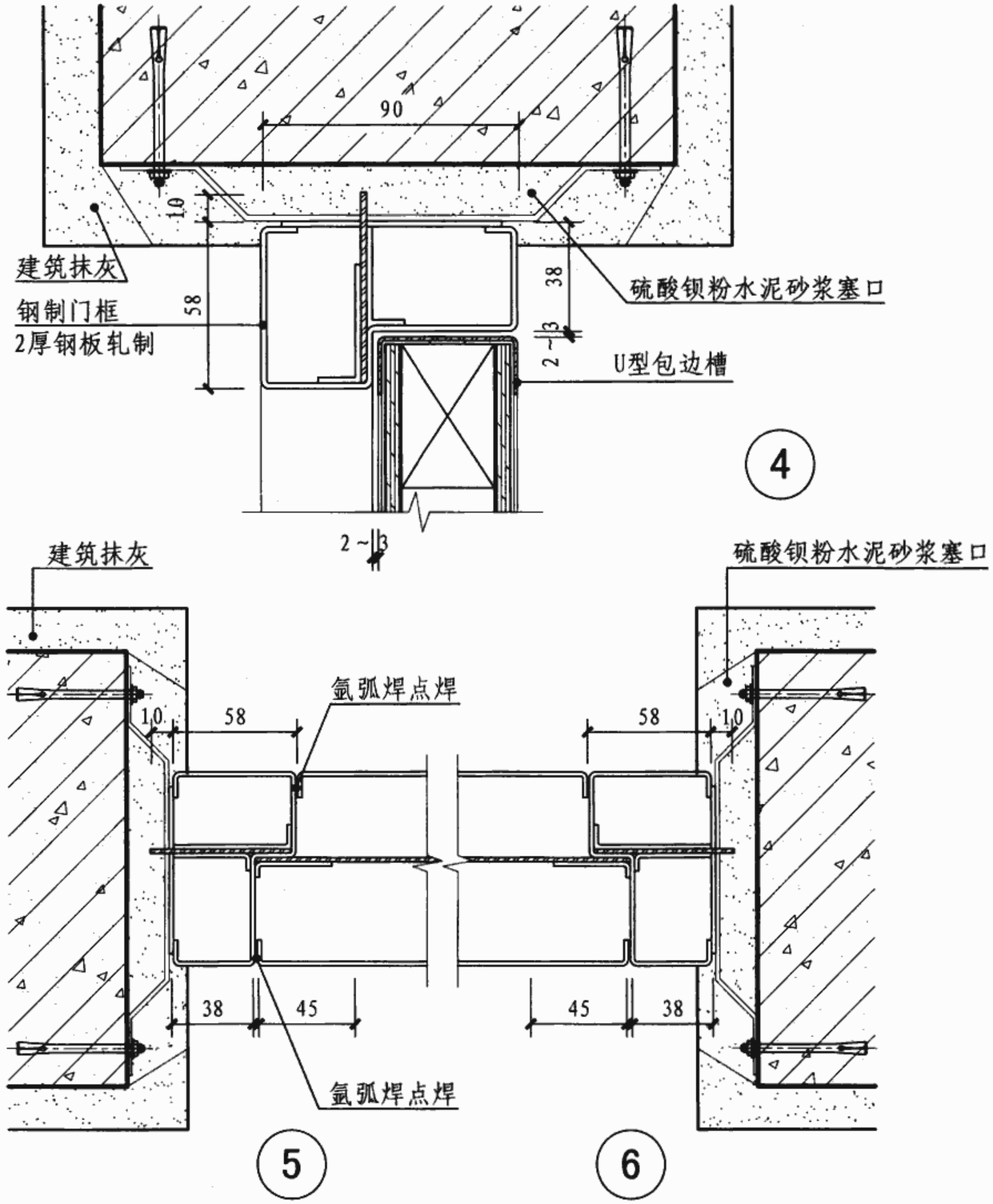

钢木平开防护门节点详图								图集号	06J902-1
审核	苏雪芹	苏雪芹	校对	夏云征	夏云征	设计	张杰因	张杰因	页	X23

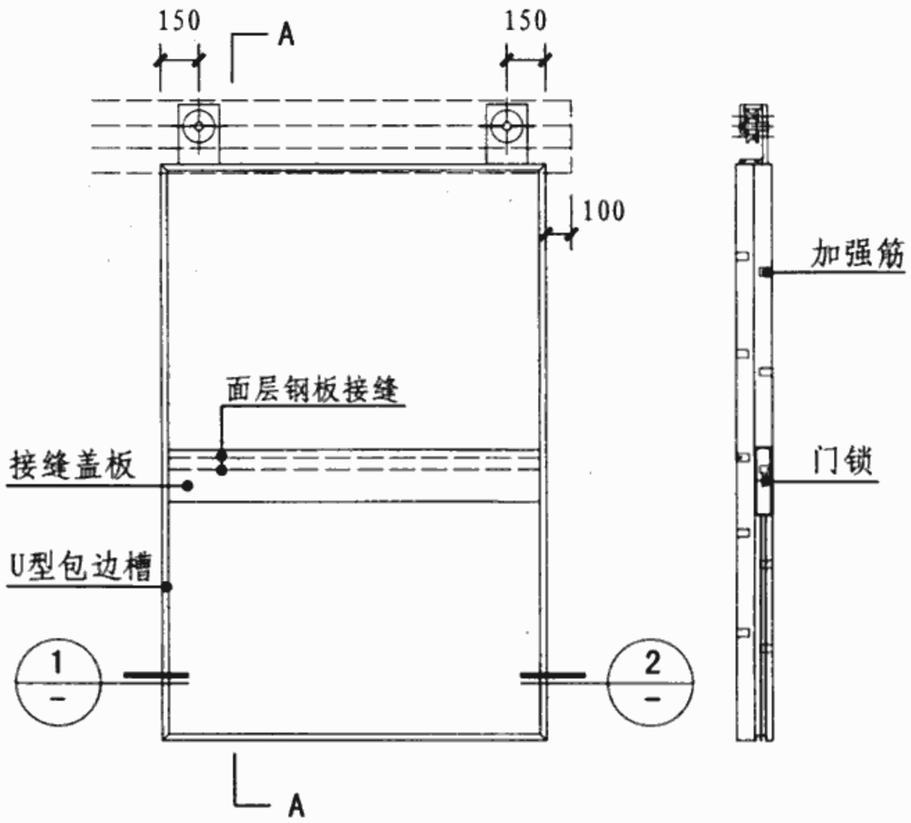

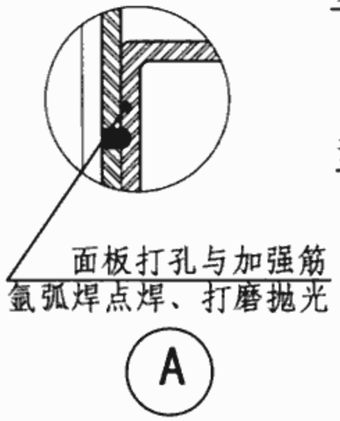

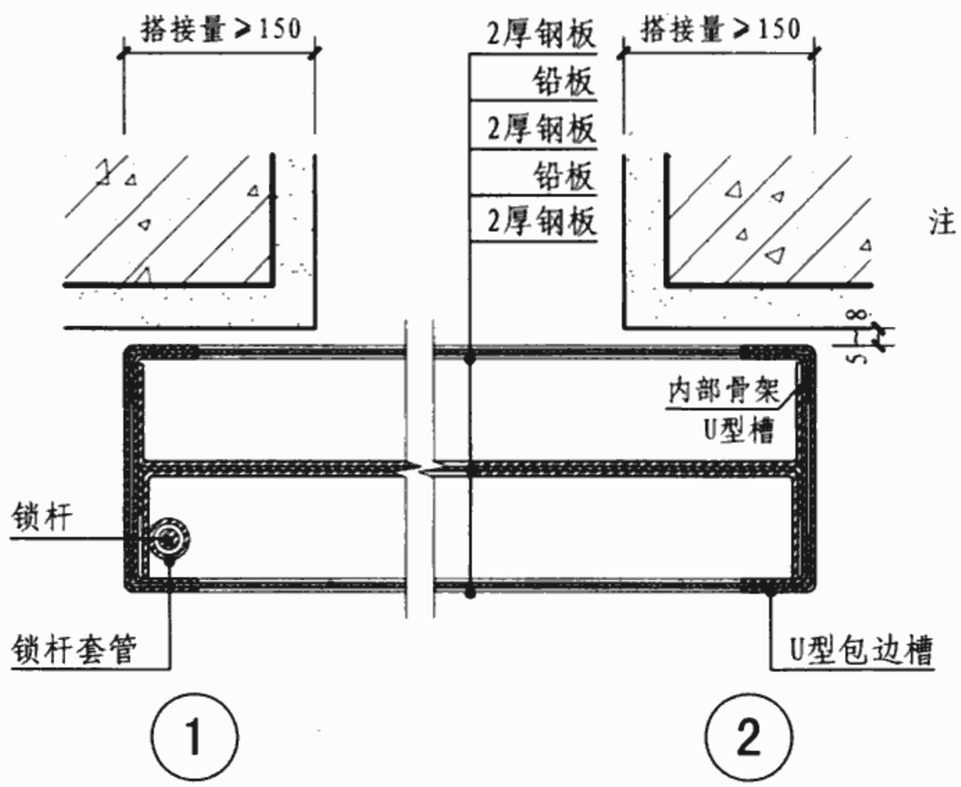

注：1. 根据实际情况无需防护X射线时则取消门中的铅板和2厚钢板。
2. 本页所示屏蔽门铅板厚度由工程设计确定。
3. 屏蔽门与墙壁搭接量应≥150。
4. 屏蔽门应由专业厂家生产并施工。

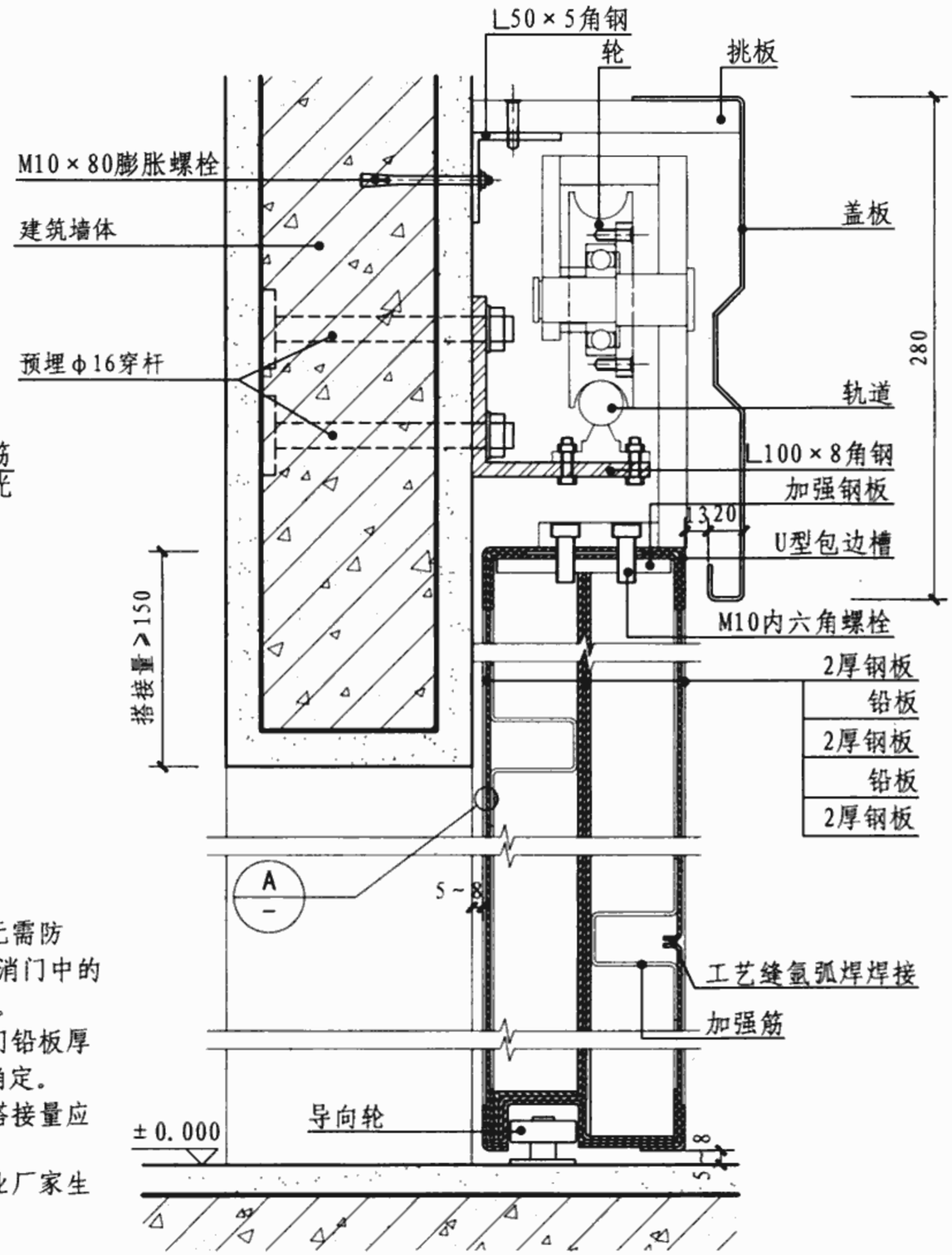

A-A

手动钢质防X射线屏蔽门								图集号	06J902-1
审核	苏雪芹	苏雪芹	校对	夏云征	夏云征	设计	张杰因	张杰因	页	X24

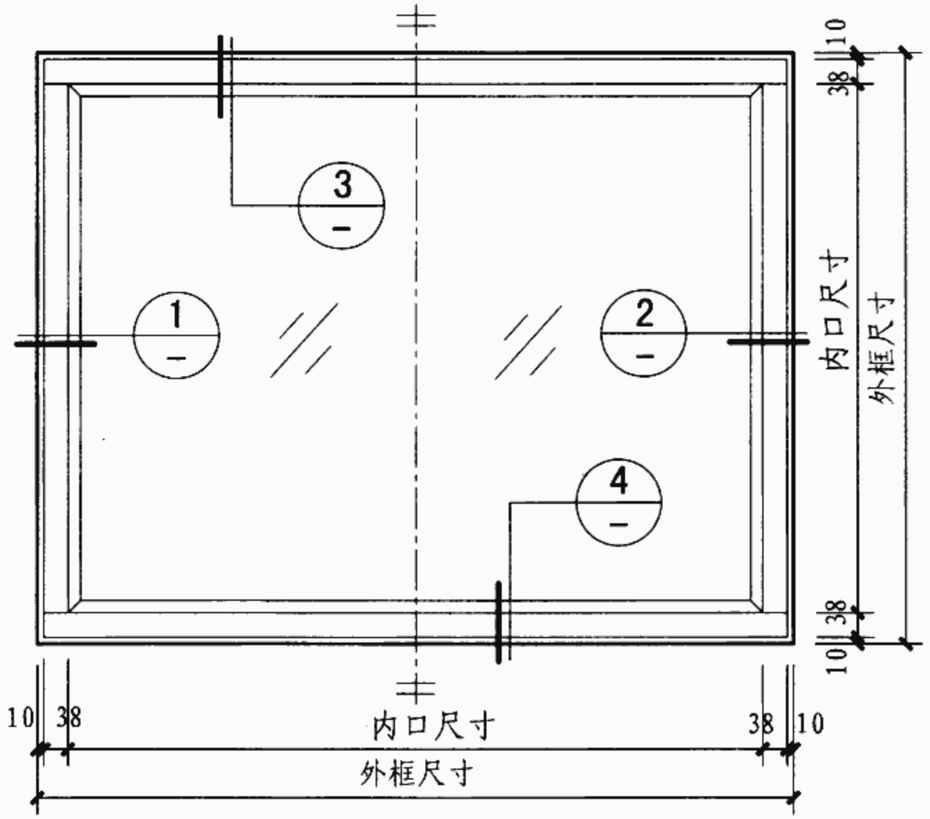

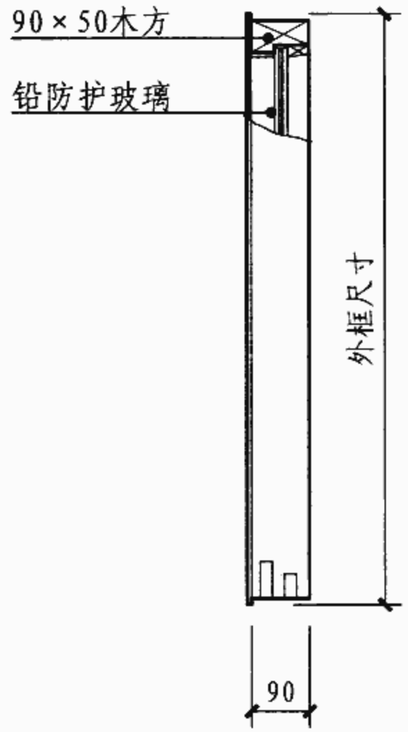

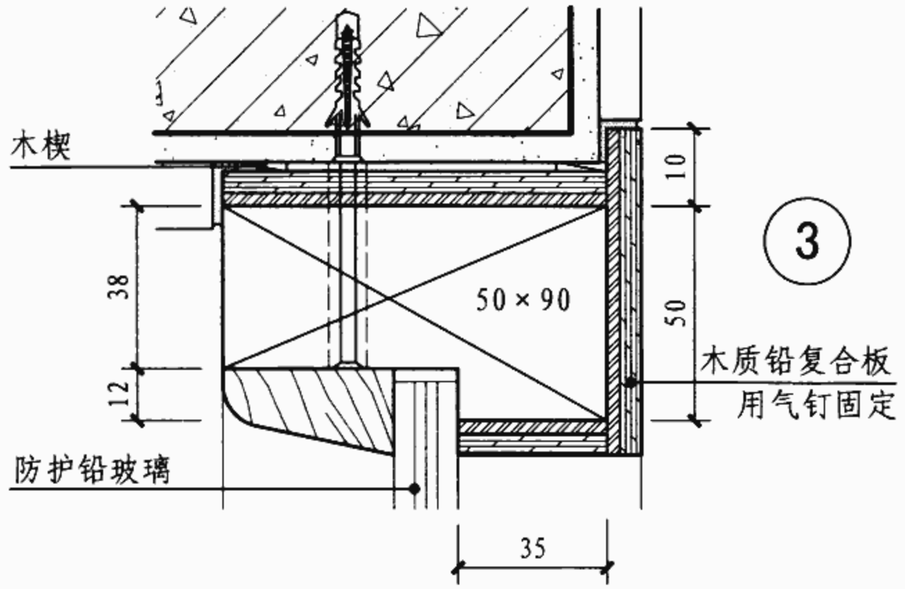

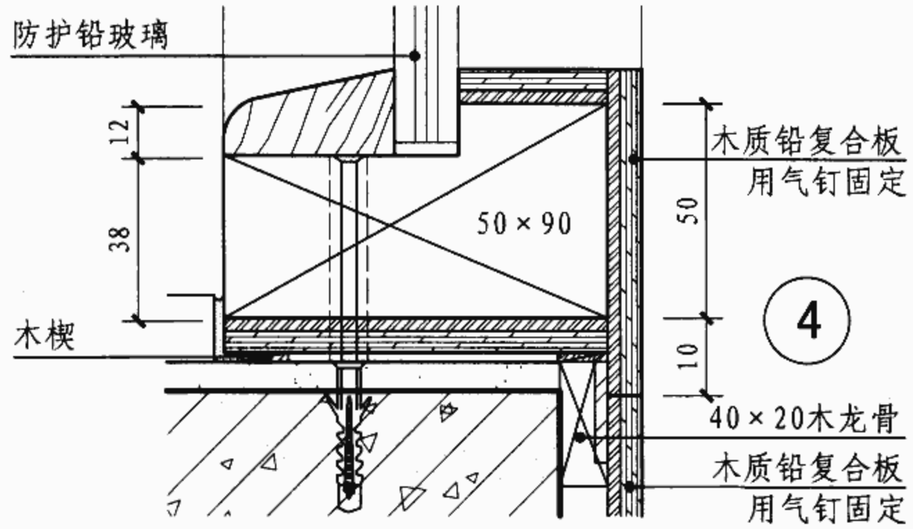

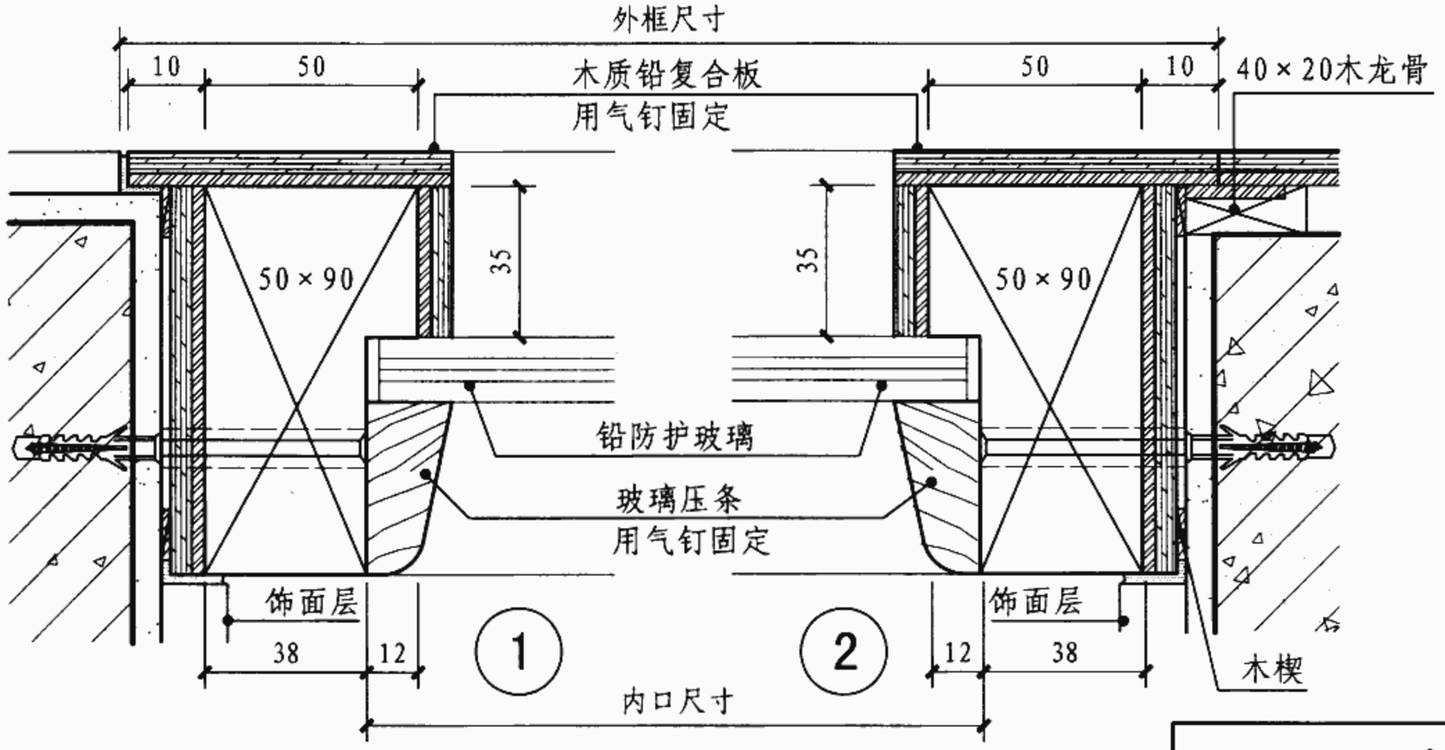

常用木质观察窗尺寸选用表（mm）

洞口尺寸	窗框尺寸	内口尺寸	铅玻璃尺寸
2100×1100	2086×1080	2010×1005	2000×1000
1600×1000	1586×980	1510×905	1500×900
1300×900	1286×880	1210×805	1200×800
1000×700	986×680	910×605	900×600
900×700	886×680	810×605	800×600
700×500	686×480	610×405	600×400
455×455	436×436	360×360	355×355

注：1. 当墙体防护满足设计要求时，直接安装观察窗，参见①、③节点。
2. 当墙体防护不满足设计要求时，需按设计附加木质铅复合板防护，与观察窗搭接应符合设计要求，参见②、④节点。

X射线检查室观察窗								图集号	06J902-1
审核	苏雪芹	苏雪芹	校对	赵学思	赵学思	设计	张杰因	张杰因	页	X25

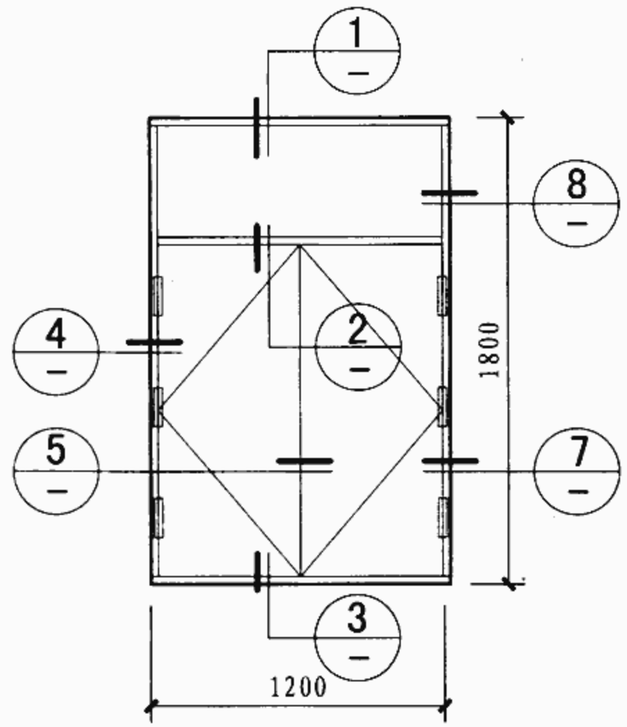

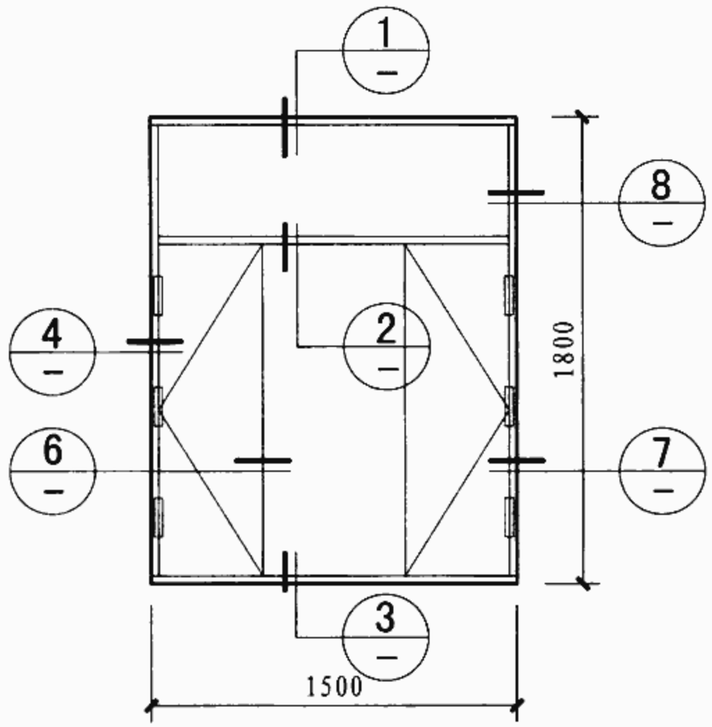

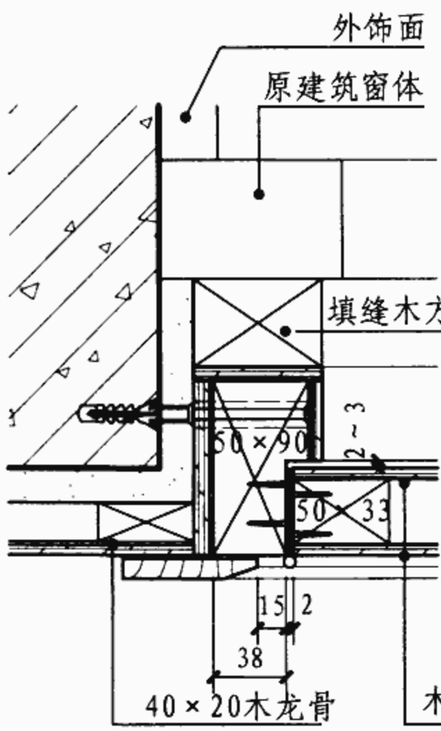

4

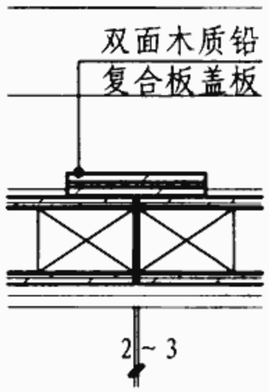

5

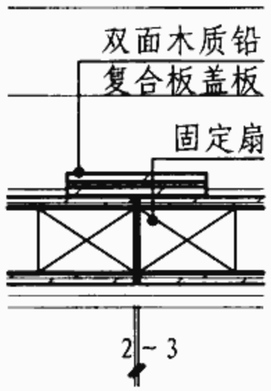

6

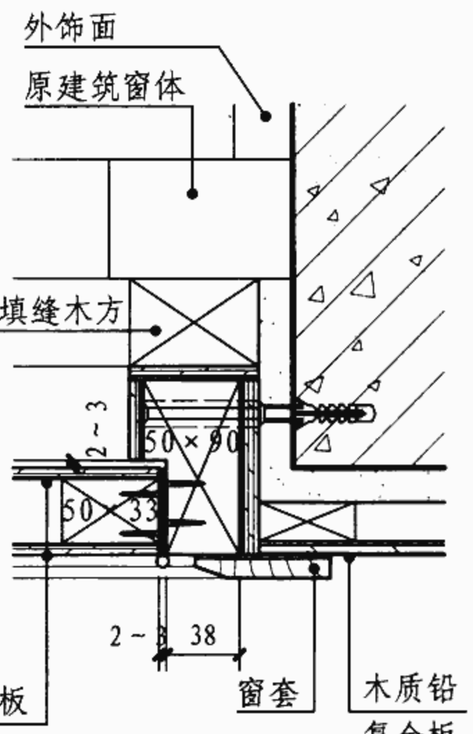

7

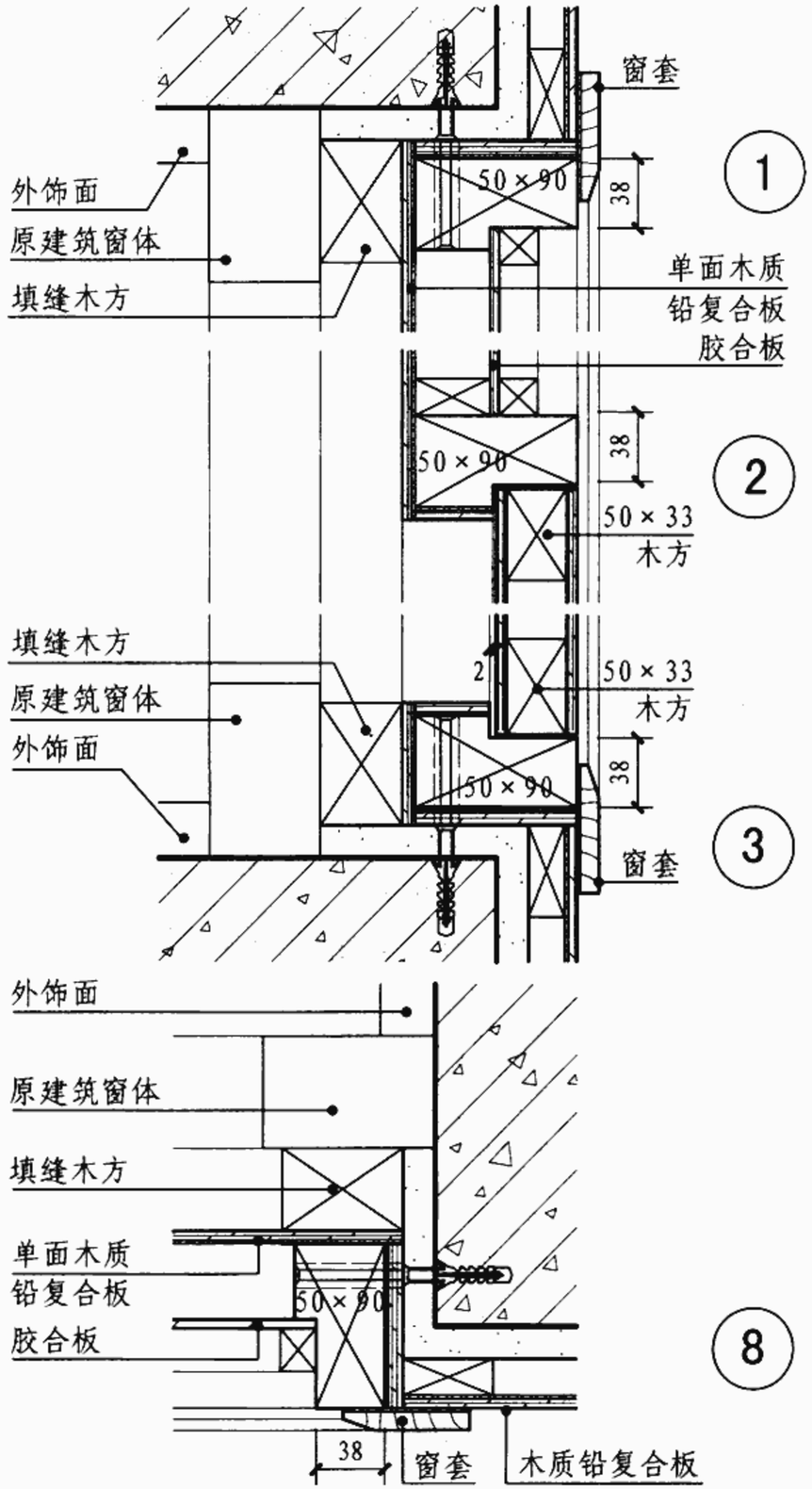

注：1. 木质铅复合板厚度根据工程设计确定。
2. 所有木质材料需经过防腐处理。
3. 木质铅复合板、木压条、窗套、饰面板用气钉固定。

X射线检查室外墙防护窗								图集号	06J902-1
审核	苏雪芹	苏雪芹	校对	赵学思	赵学思	设计	张杰图	张杰图	页	X26

石膏铅复合板防辐射体系设计选用说明

1. 编制依据

《纸面石膏板》 GB/T9775-1999

2. 石膏铅复合板

石膏铅复合板用耐火石膏板粘接铅板，板尺寸为600×（2000和2600）×12.5。铅复合板厚度有0.5、1.0、1.5、2.0、2.5、3.0等六种。

3. 铅板条

配套拼缝铅板条有0.5、1.0、2.0、3.0四种厚度，每圈50宽50m长。

4. 技术数据

4.1 吊顶

4.2 材料

4.3 墙体

石膏铅复合板吊顶龙骨及铅板估算面荷载值

铅板厚度（mm）	吊杆间距（mm）	上层龙骨间距（mm）	下层龙骨间距（mm）	面荷载（kN/m²）
0.5	750	1000	300	0.30
1.0				
1.5	600	750	300	0.56
2.0				
2.5				
3.0				

石膏铅复合板使用材料估算重量值

石膏铅复合板（mm）	铅板厚度（mm）	重量（kg/m²）
600×2000×12.5 600×2600×12.5	0.5	16.0
	1.0	21.6
	1.5	27.3
	2.0	33.0
	2.5	38.6
	3.0	44.3

石膏铅复合板墙体最大允许高度值

龙骨型号	龙骨间距（mm）	最大允许高度值（m）			
		人流量较大侧		人流量较小侧	
		单层石膏铅复合板	双层石膏铅复合板	单层石膏铅复合板	双层石膏铅复合板
QC50	600	3.0	2.75	4.0	3.5
QC75		4.5	3.75	5.5	5.0
QC100		5.0	4.25	6.5	5.75
DC60		10.0			

轻钢龙骨构配件规格

名称	代号	材料断面尺寸(mm)	断面透视图	使用范围	名称	代号	材料断面尺寸(mm)	断面透视图	使用范围
覆面龙骨	DC60	60×27×0.6	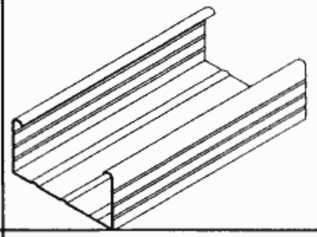	用于贴面墙系统和吊顶系统，作为骨架钉挂石膏铅复合板	金属护角条	DL31	31×31×0.4	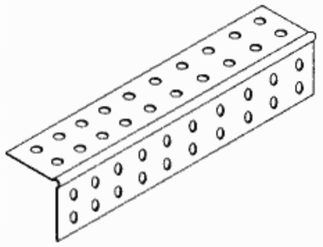	用于保护石膏铅复合板的板边
横龙骨（U型）	QU50 QU75 QU100	50×40×0.6 75×40×0.6 100×40×0.6	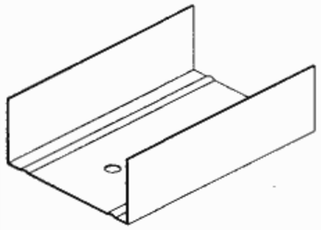	墙体水平构件，用于墙体的上下两端，固定竖龙骨	上下龙骨连接件	—	—	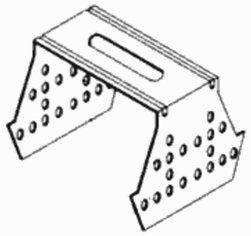	连接上下层覆面龙骨
竖龙骨（C型）	QC50 QC75 QC100	50×50×0.6 75×50×0.6 100×50×0.6	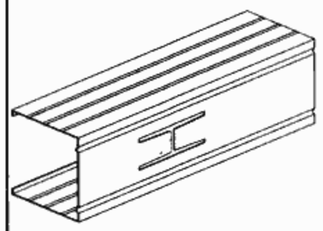	墙体竖向承重构件，用于钉挂石膏铅复合板	吊顶可调节吊挂件	—	Φ6 Φ8	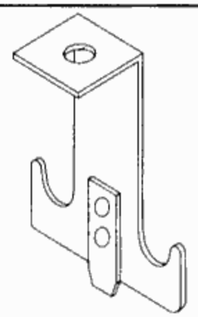	连接上层覆面龙骨与楼板、梁等主体构件，可调节吊杆的长度控制吊顶的平整度
安装夹（U型）	—	60×125×0.8	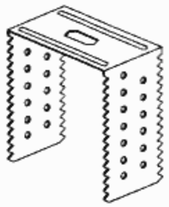	用于贴面墙系统，连接覆面龙骨并与墙体固定	防辐射罩	—	48×100×234 48×100×308 48×100×380	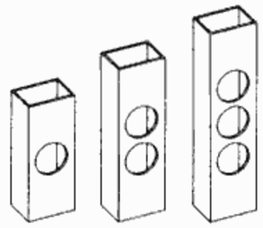	用于安装接线盒
吊顶边龙骨	DU28	28×27×0.5	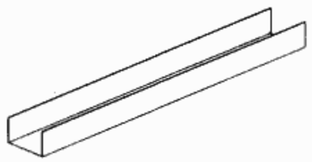	用于保护石膏铅复合板的板边	铅板条	Fix65	50×铅板厚度×50m/卷	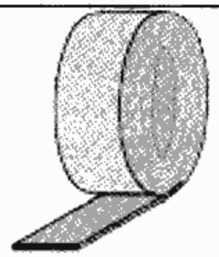	带不干胶带直接粘贴在龙骨面上，封堵石膏铅复合板缝

石膏铅复合板用轻钢龙骨构配件								图集号	06J902-1
审核	赵学敏		校对	胡姗		设计	董彪	页	X28

墙体类型	简图	石膏板厚d（mm）	龙骨型号	墙体厚度D（mm）	铅板厚度（mm）	铅板封条厚（mm）	估算重量（kg/m²）
单层墙体	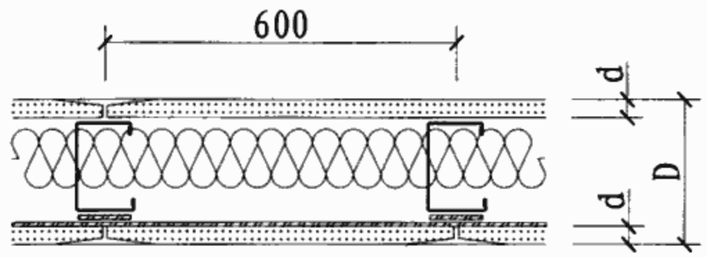	12.5	QC50	75	0.5	0.5	31
					1.0	1.0	37
			QC75	100	1.5	2.0	44
					2.0		50
			QC100	125	2.5	3.0	57
					3.0		63
双层墙体	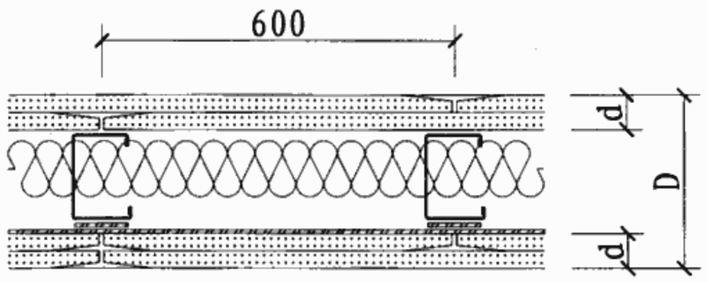	2×12.5	QC50	100	0.5	0.5	51
					1.0	1.0	58
			QC75	125	1.5	2.0	65
					2.0		71
			QC100	150	2.5	3.0	78
					3.0		83
单层贴面墙	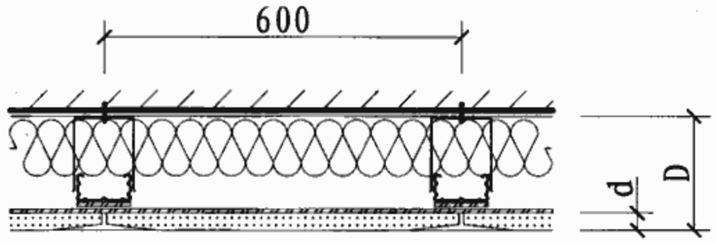	12.5	DC60	>40	0.5	0.5	20
					1.0	1.0	26
					1.5	2.0	33
					2.0		39
					2.5	3.0	46
					3.0		52
双层贴面墙	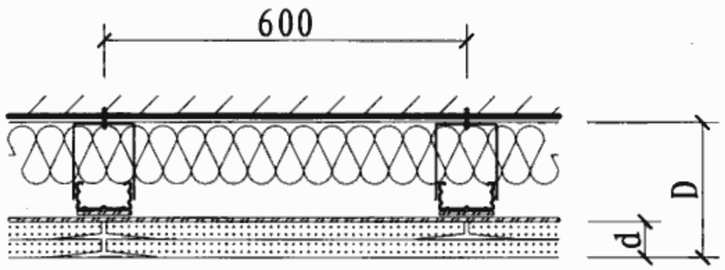	2×12.5	DC60	>53	0.5	0.5	30
					1.0	1.0	36
					1.5	2.0	43
					2.0		49
					2.5	3.0	56
					3.0		62

注：1. 估算重量不包括填充材料的重量，墙体内选用的玻璃棉填充材料由设计确定。
2. 本表未考虑墙体的防火设计。
3. 第X27页～X29页根据德国可耐福石膏板（中国）有限公司提供的技术资料编制。

石膏铅复合板墙选用数据								图集号	06J902-1
审核	赵学敏		校对	胡娜		设计	董彪	页	X29

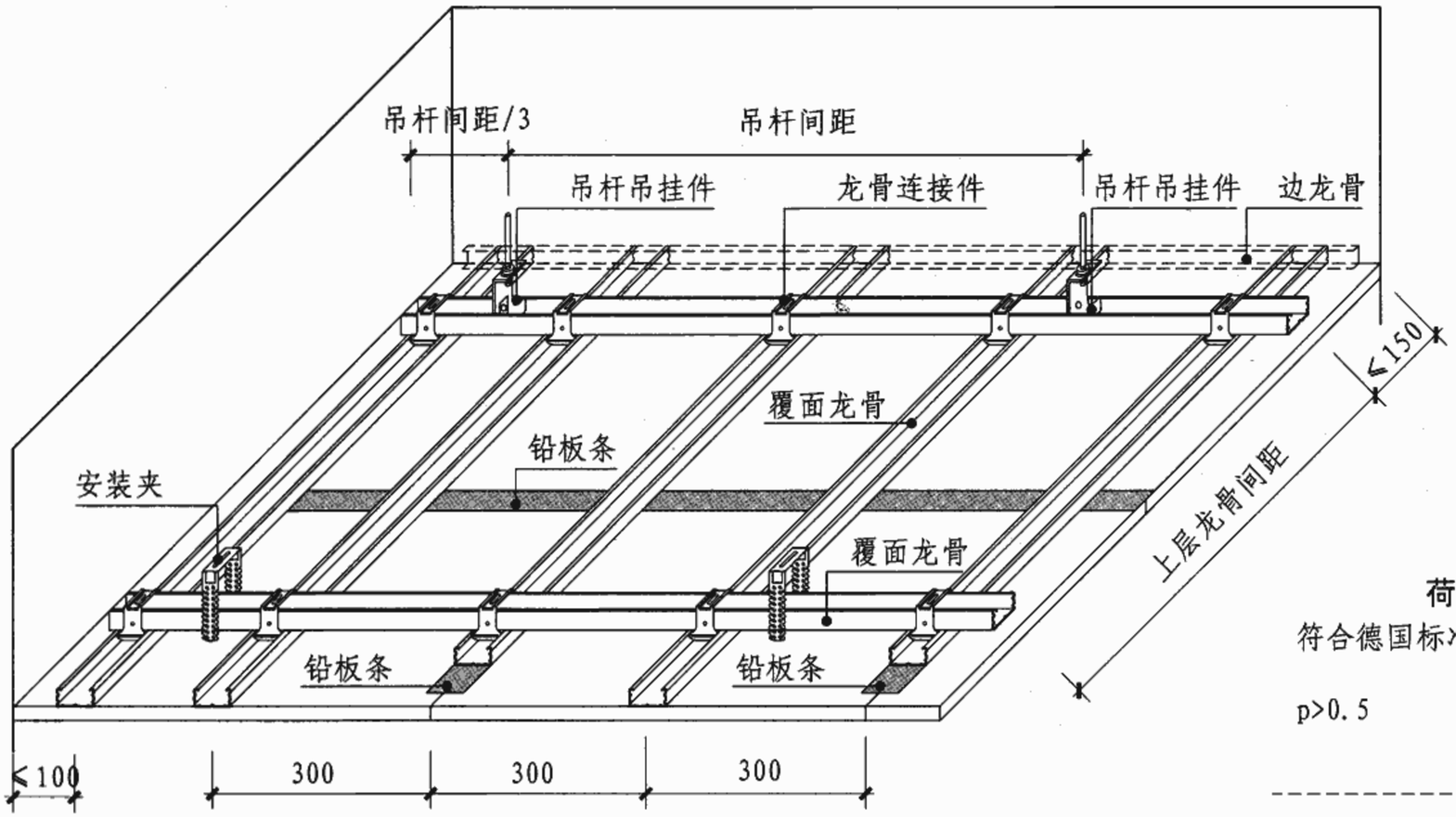

吊顶龙骨安装示意图

龙骨最大间距（mm）

覆面龙骨	荷载（kN/m²）	
	0.3kN/m²	0.56kN/m²
吊杆间距	750	600
上层龙骨间距	1000	750
下层龙骨间距	300	
注：本表荷载是指面积重量。		

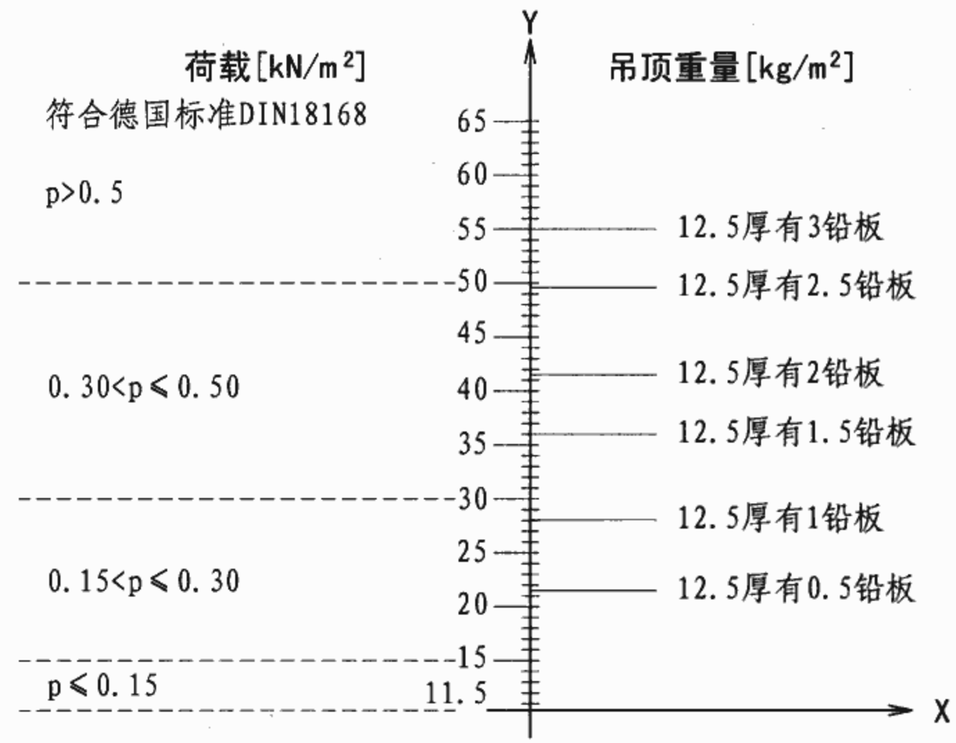

石膏铅复合板厚度（mm）

耐火石膏板	铅板	铅板条	共计
12.5	1.0	1.0	14.5
	1.5	2.0	16.0
	2.0		16.5
	2.5	3.0	18.0
	3.0		18.5

注：铅板条宽50。

注：1. 如附加荷载5kg/m²（例如玻璃棉，最大0.05kN/m²）沿Y轴方向向上移动查询附加的面积荷载。吊杆重量为≥40kN/m²时用φ3.5×9的螺钉固定在底部型材上。

2. 本图荷载是指面积重量，吊顶重量包括龙骨及配件。

石膏铅复合板吊顶技术数据								图集号	06J902-1
审核	赵学敏		校对	胡姗		设计	董彪	页	X30

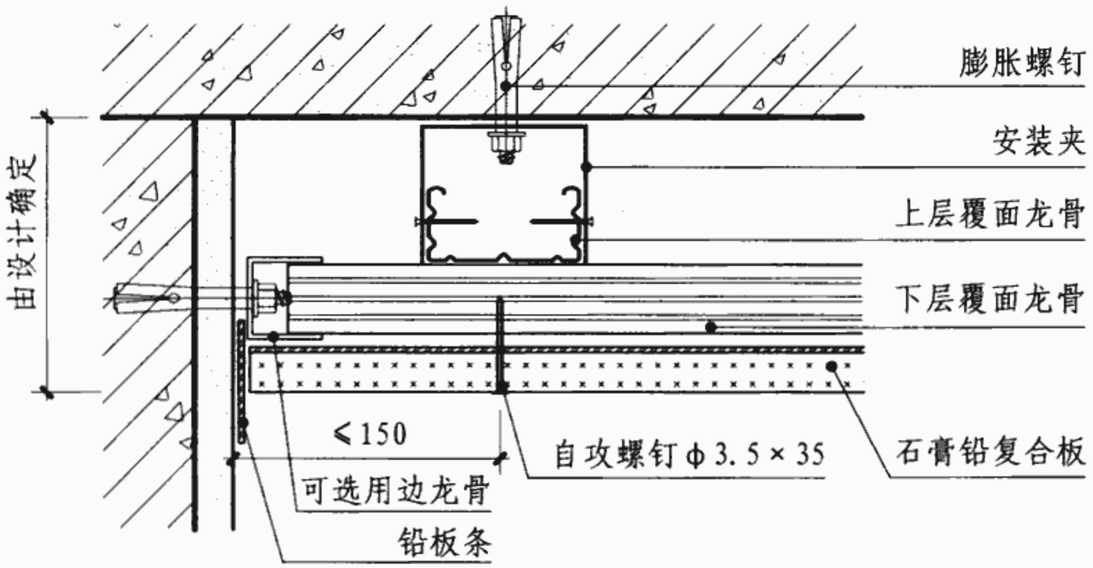

1 与普通墙体连接

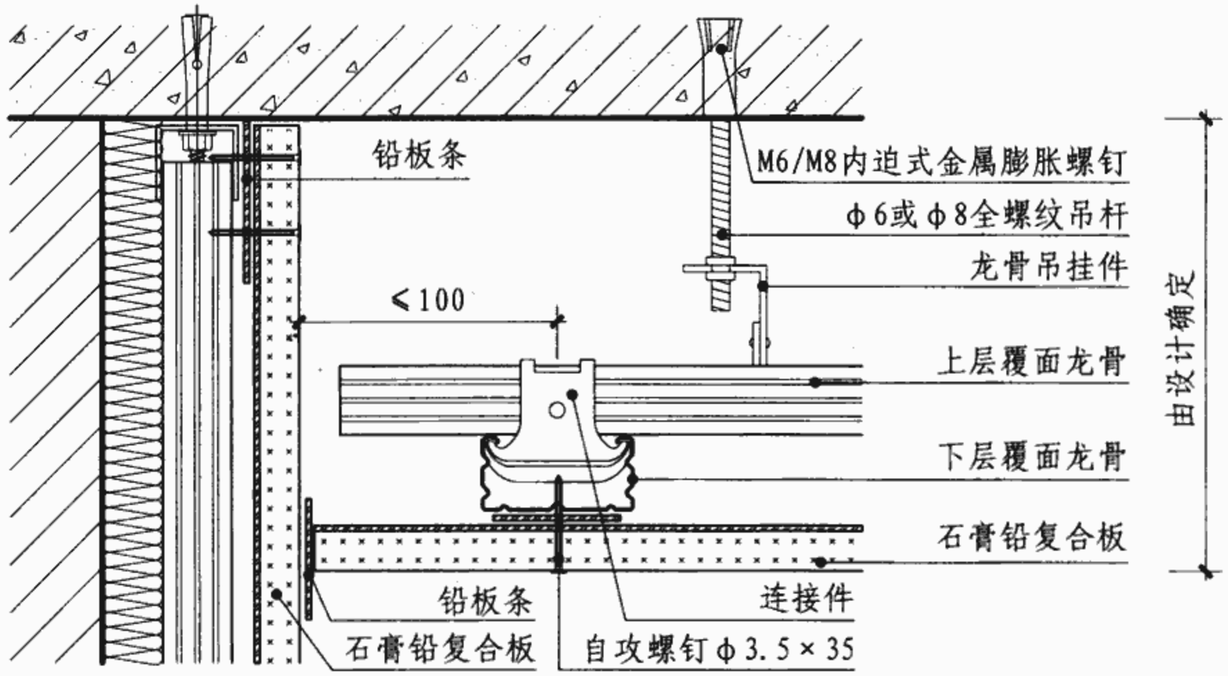

3 与贴面墙体连接

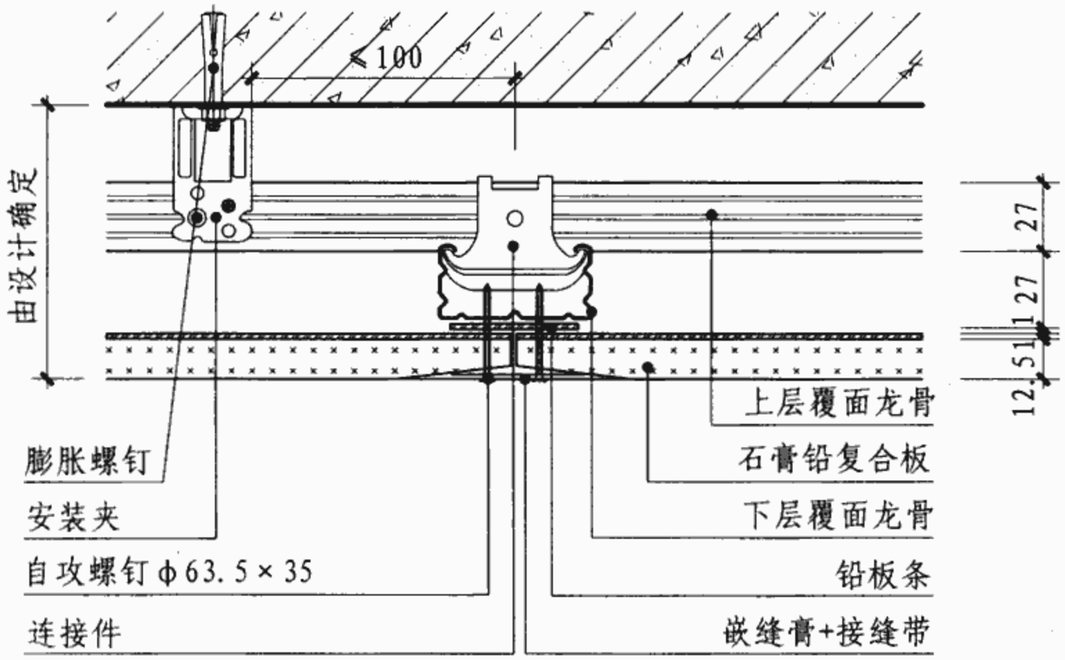

2 石膏铅复合板短边连接

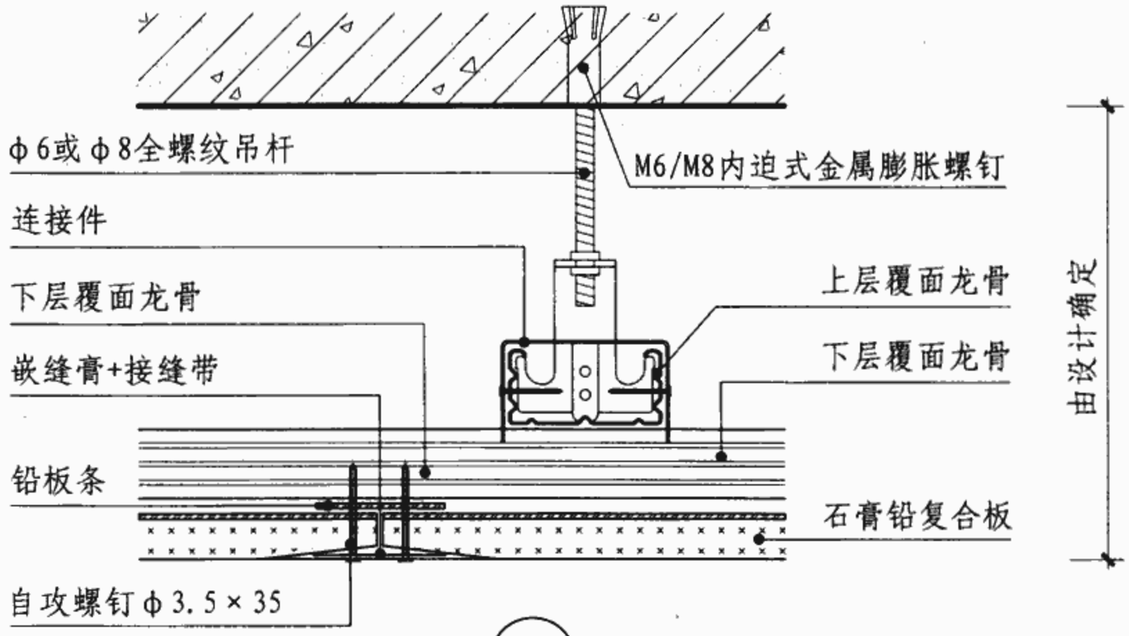

4 石膏铅复合板长边连接

石膏铅复合板吊顶构造节点								图集号	06J902-1
审核	赵学敏		校对	胡姗		设计	董彪	页	X31

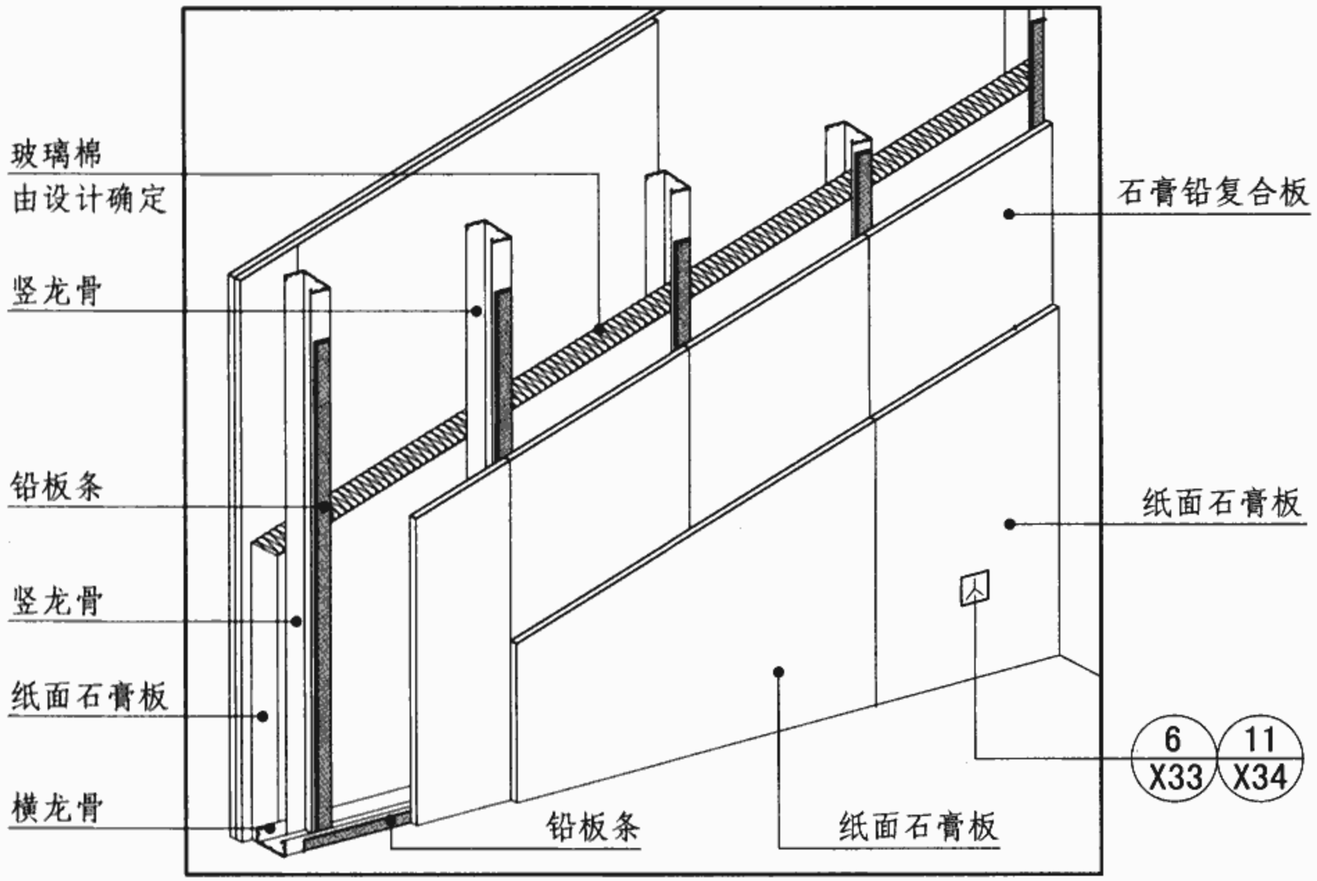

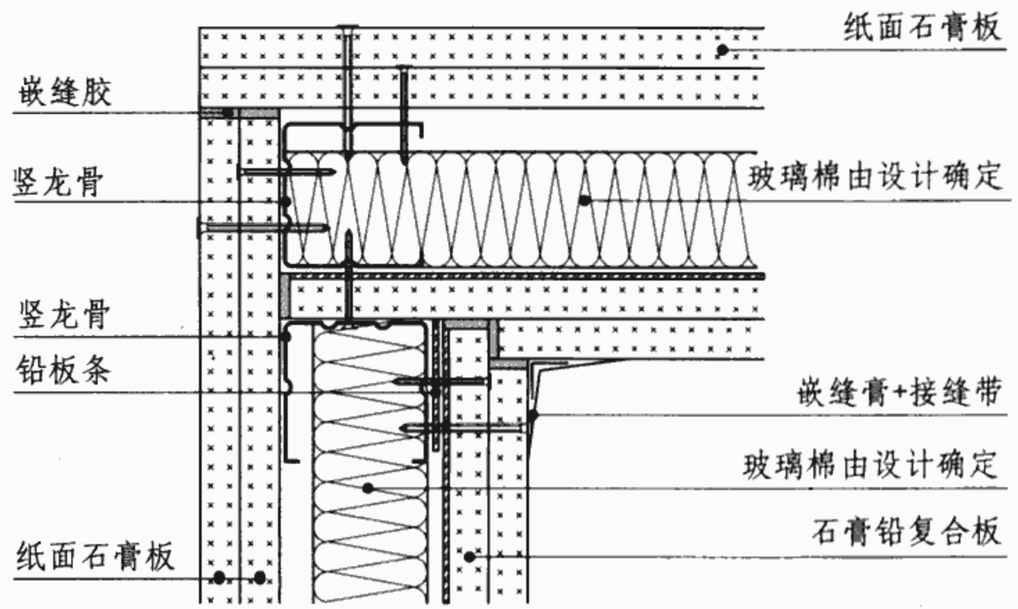

3 阴角连接

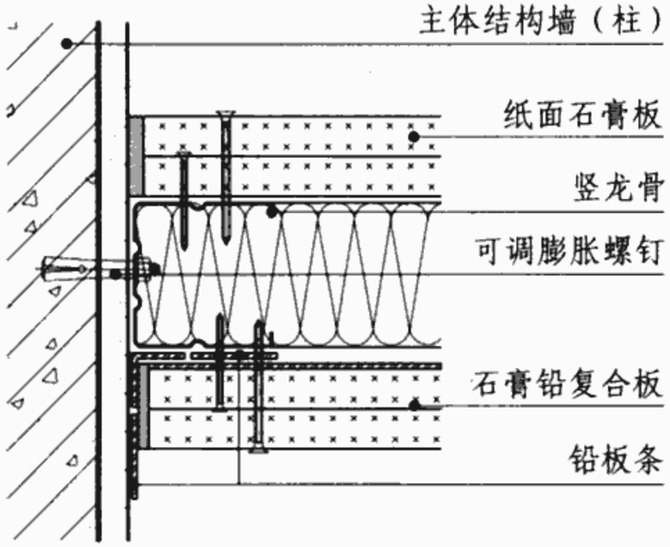

1 与结构主体墙柱连接

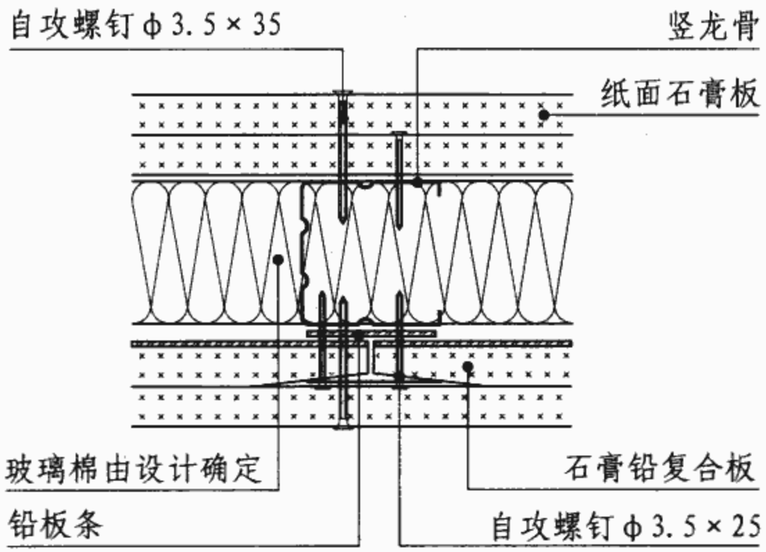

2 水平板缝

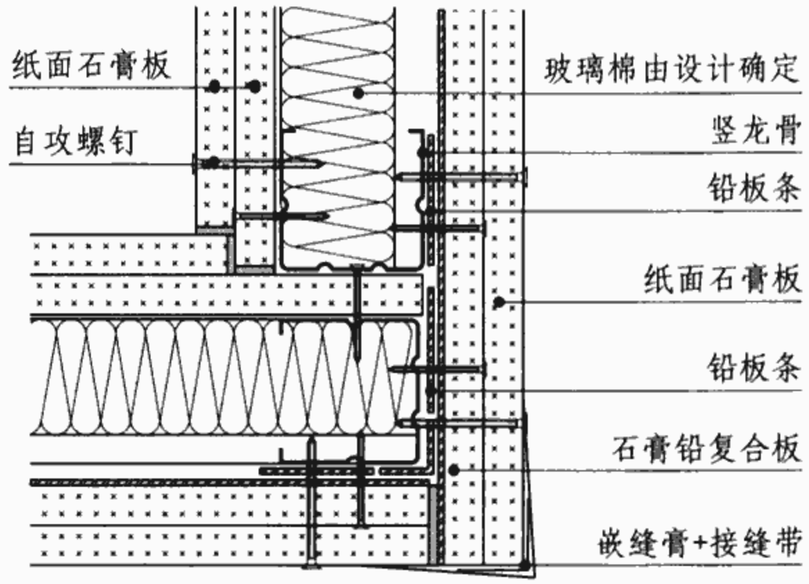

4 阳角连接

石膏铅复合板隔墙构造节点								图集号	06J902-1
审核	赵学敏		校对	胡嫦		设计	董彪	页	X32

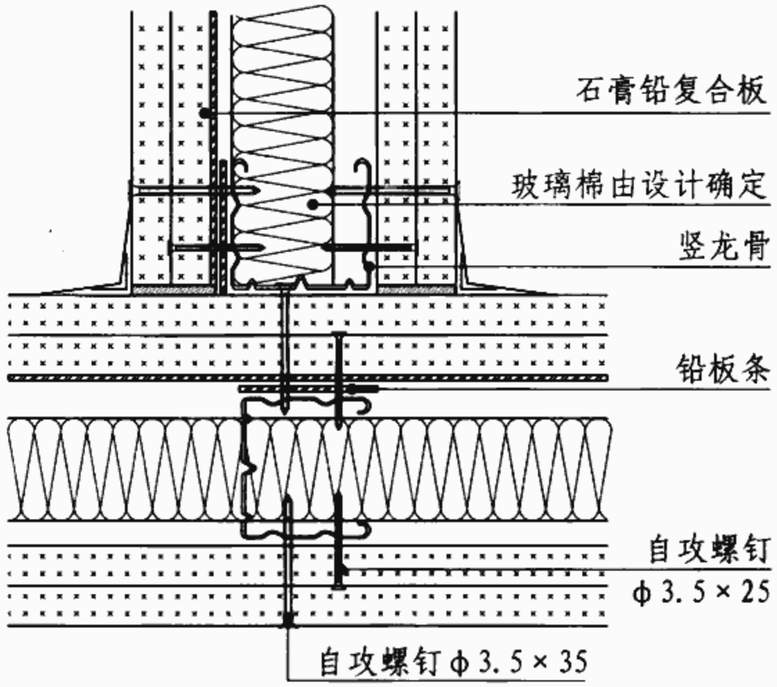

5 T型连接

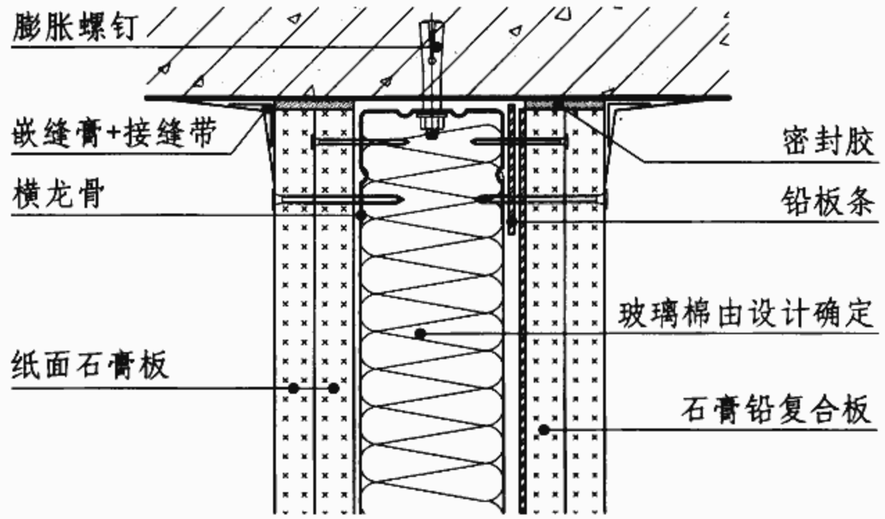

7 顶部连接

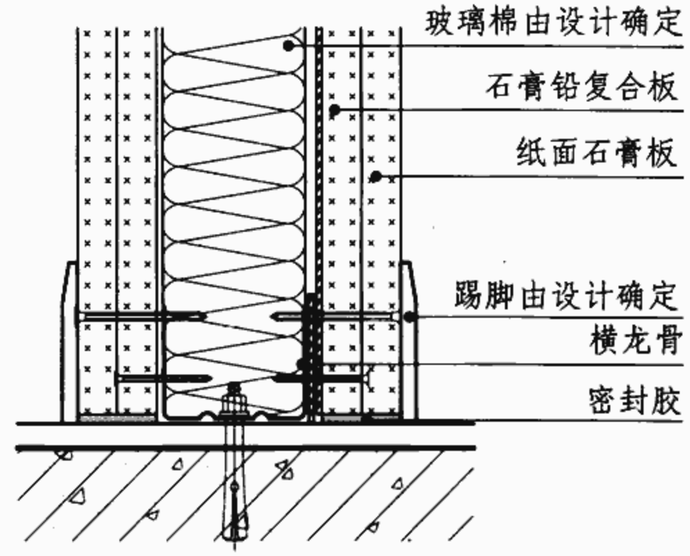

9 与地面连接

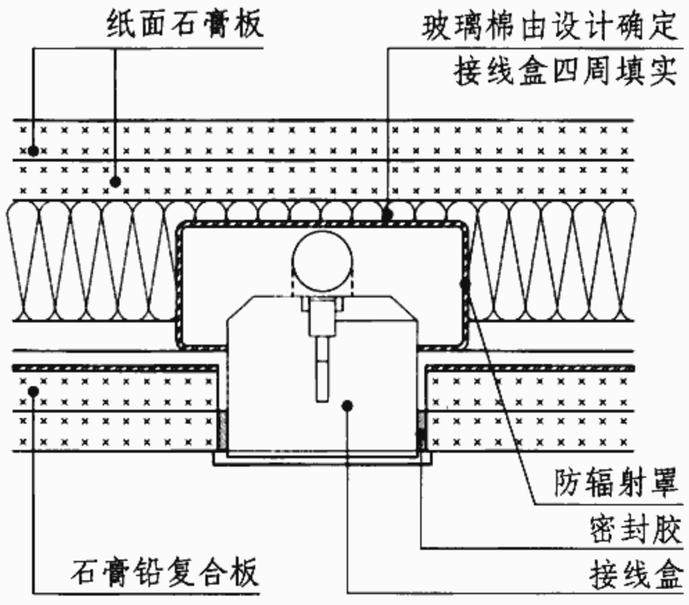

6 接线盒平面

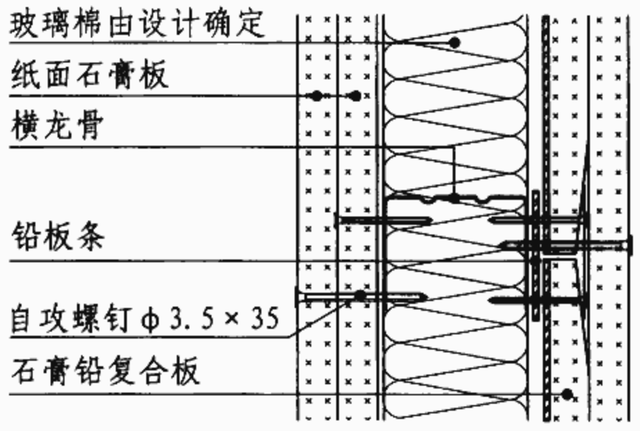

8 板缝连接处

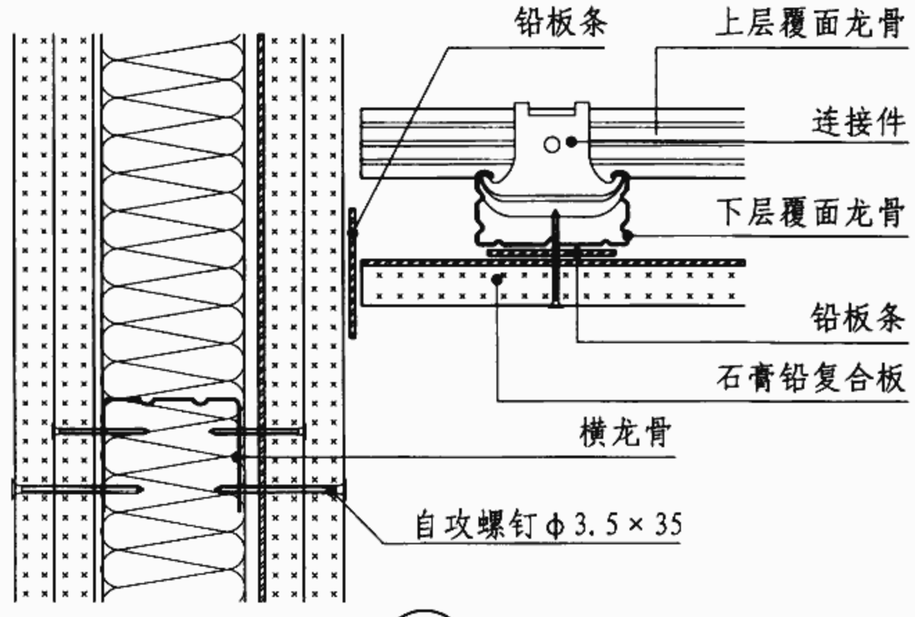

10 与吊顶连接

石膏铅复合板隔墙构造节点									图集号	06J902-1
审核	赵学敏		校对	胡姗		设计	董彪		页	X33

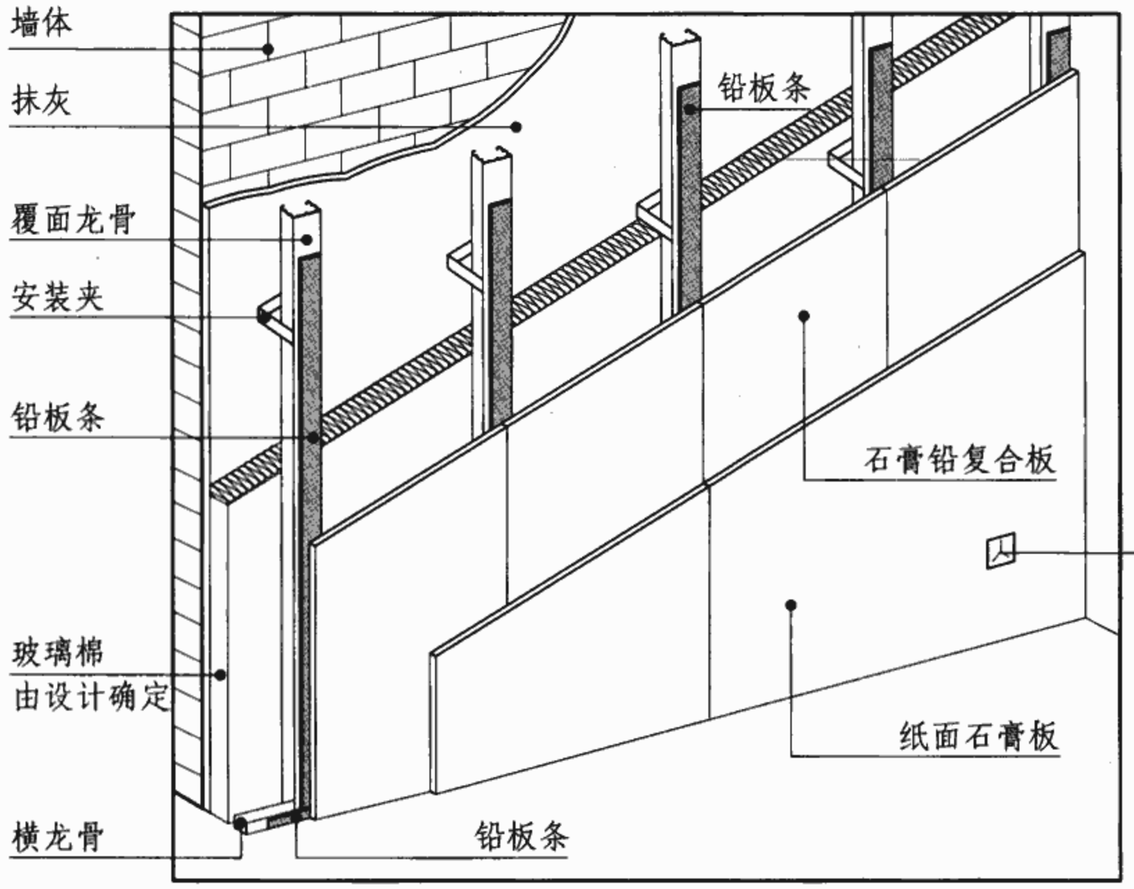

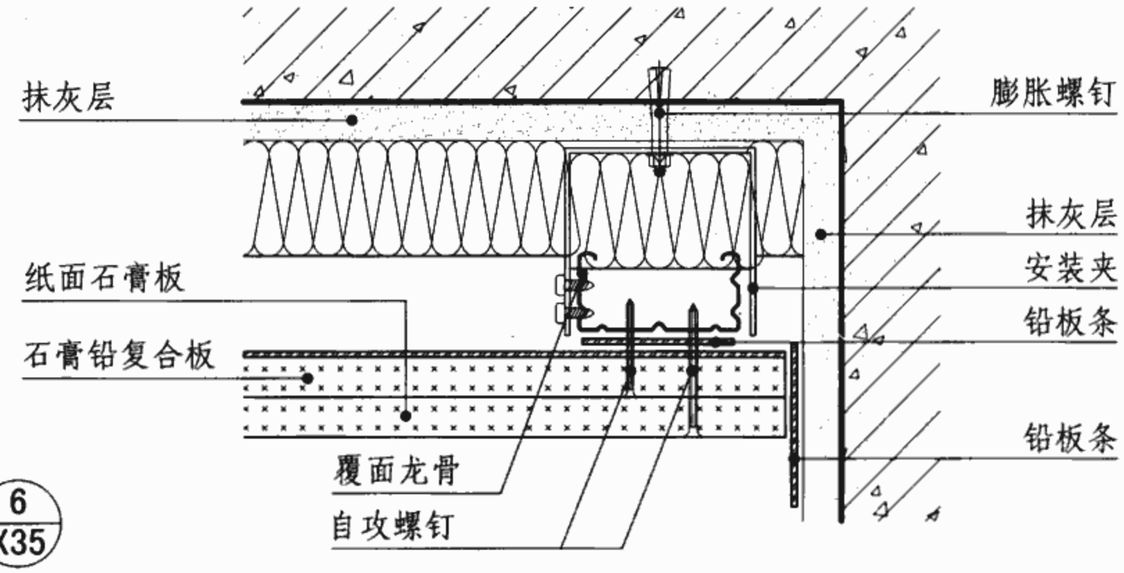

1 与结构墙连接

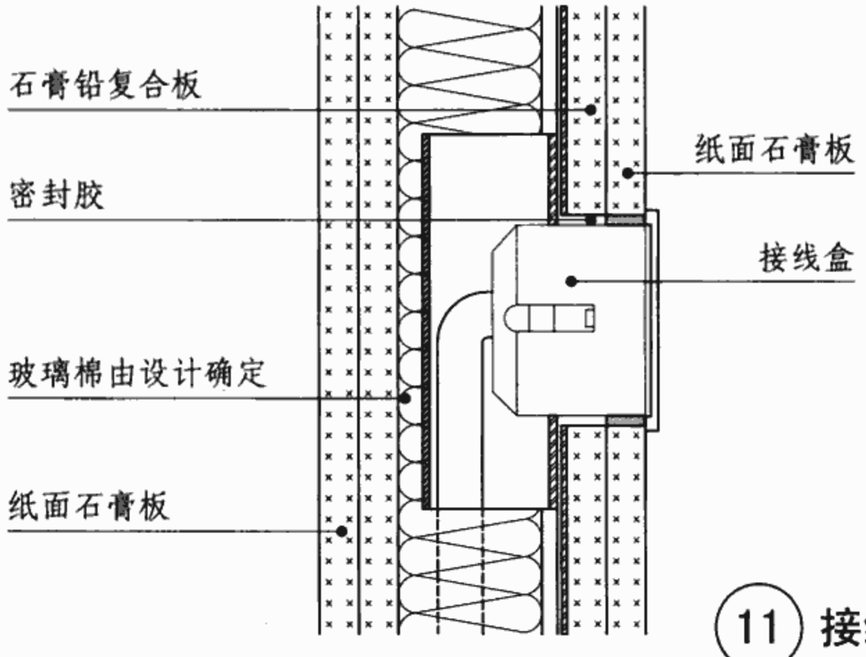

11 接线盒剖面

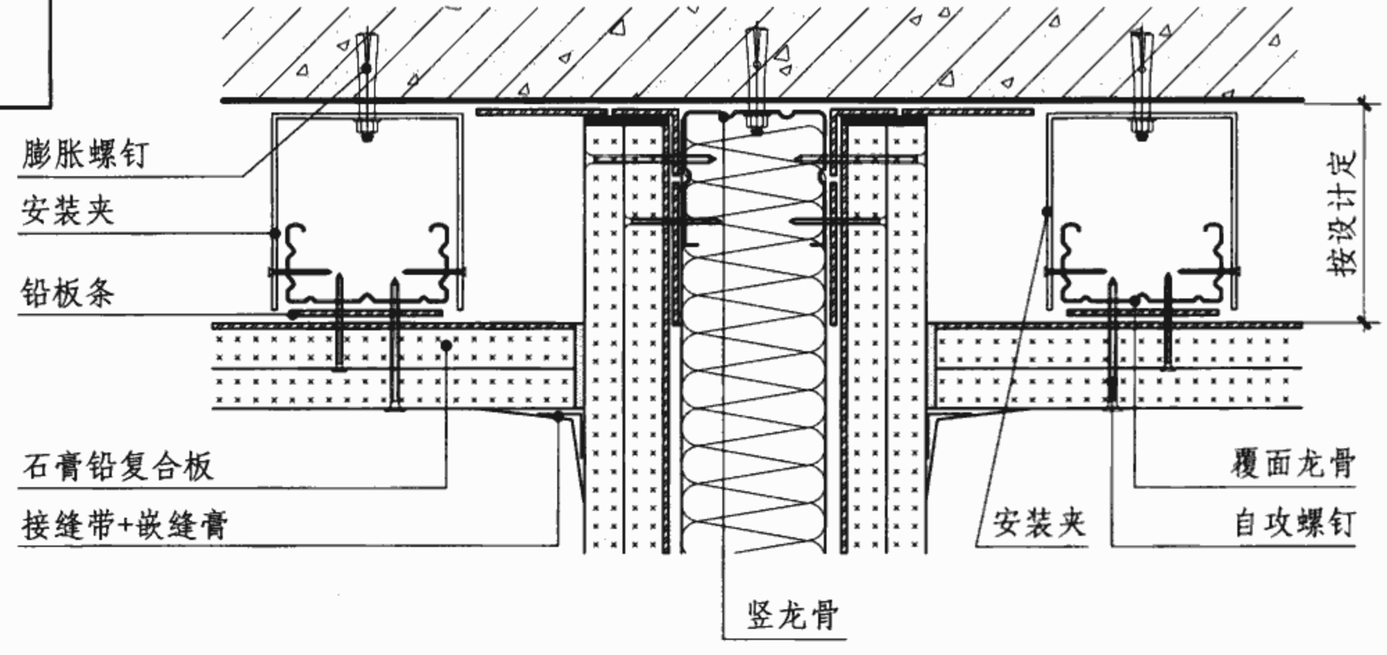

2 与隔墙连接

石膏铅复合板贴面墙构造节点								图集号	06J902-1
审核	赵学敏		校对	胡姗		设计	董彪	页	X34

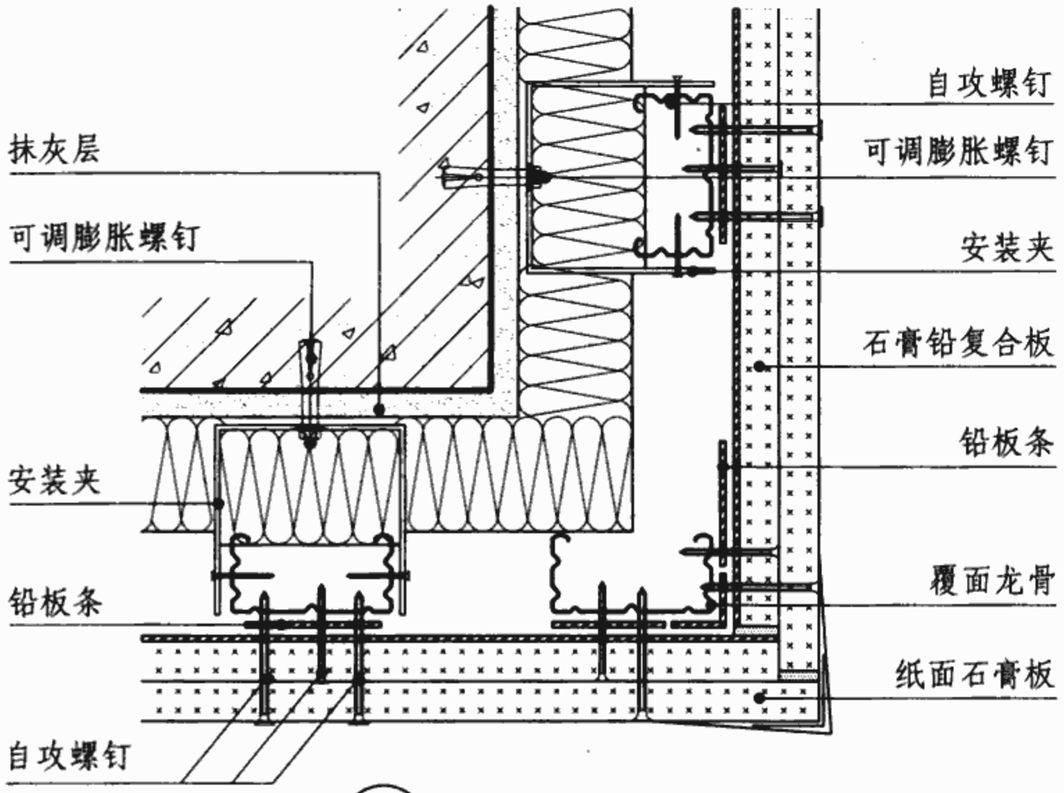

3 阳角连接

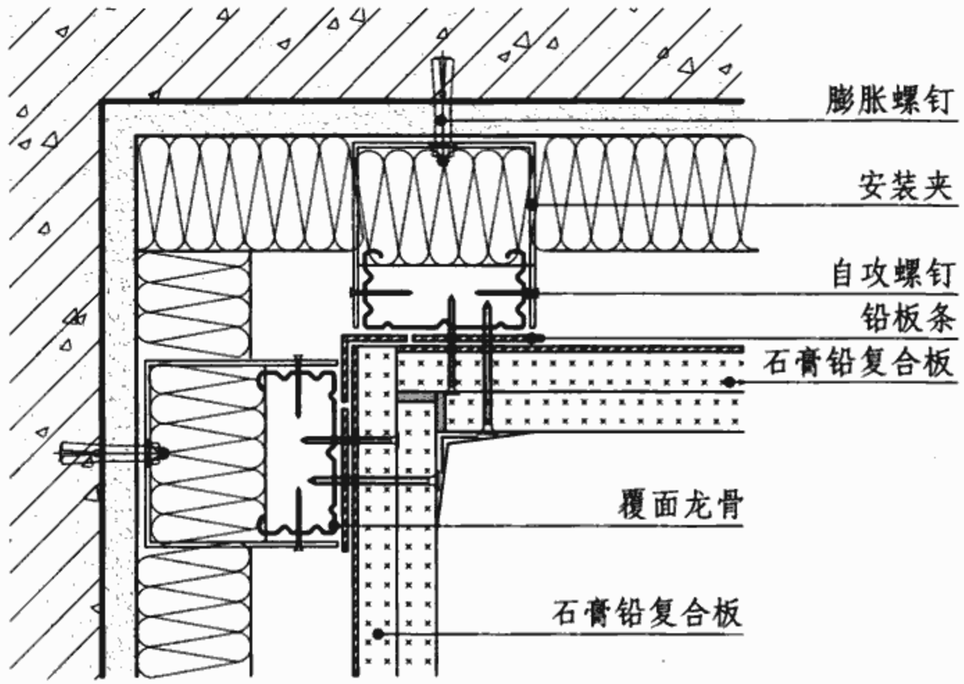

4 阴角连接

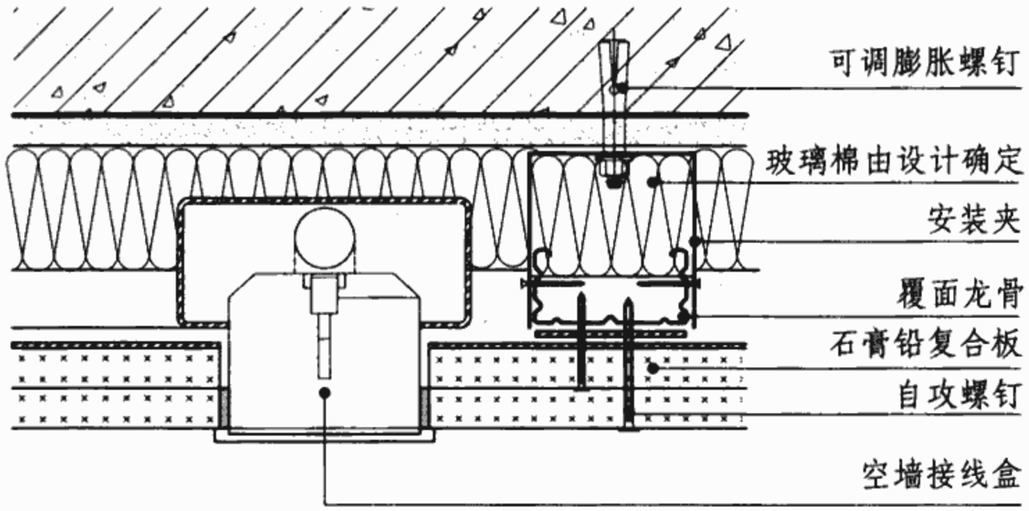

5 接线盒平面

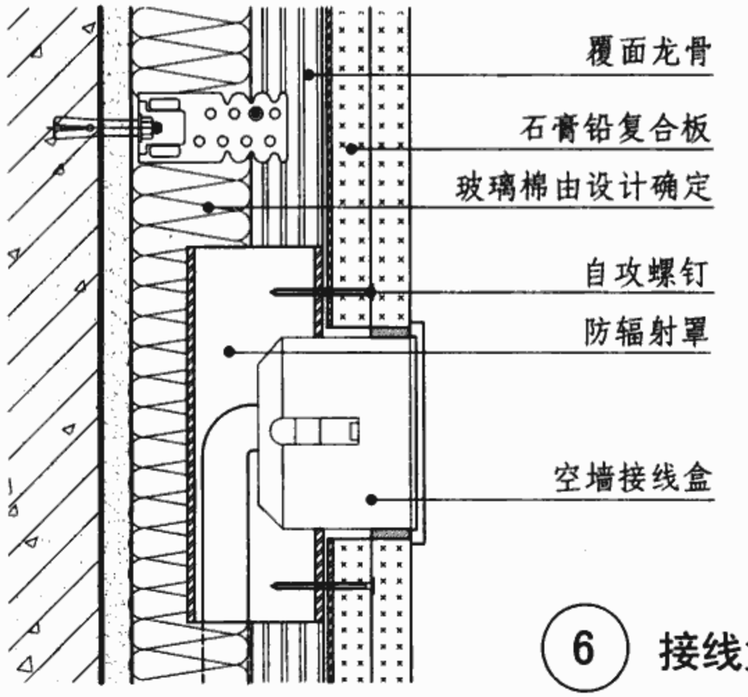

6 接线盒剖面

石膏铅复合板贴面墙构造节点									图集号	06J902-1
审核	赵学敏		校对	胡姗		设计	董彪		页	X35

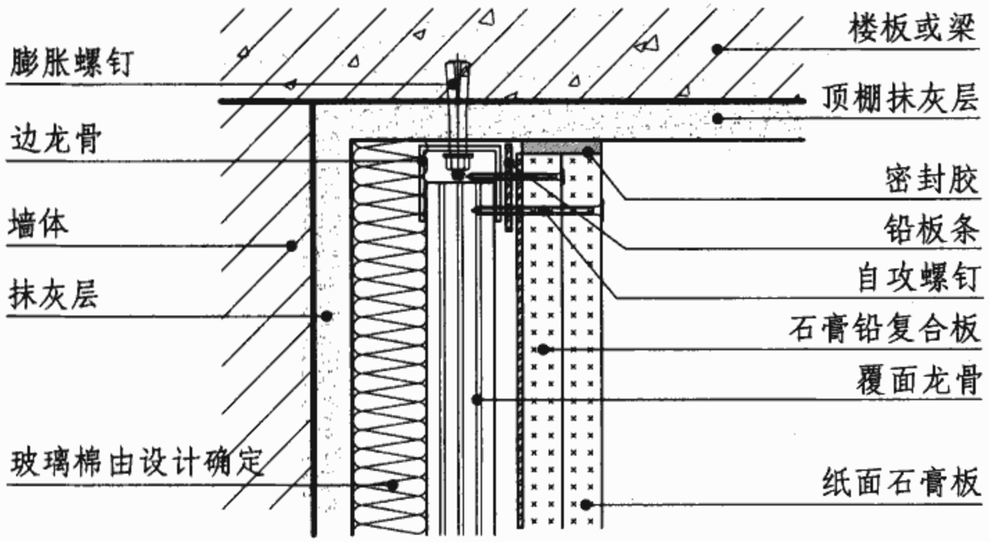

7 顶部连接

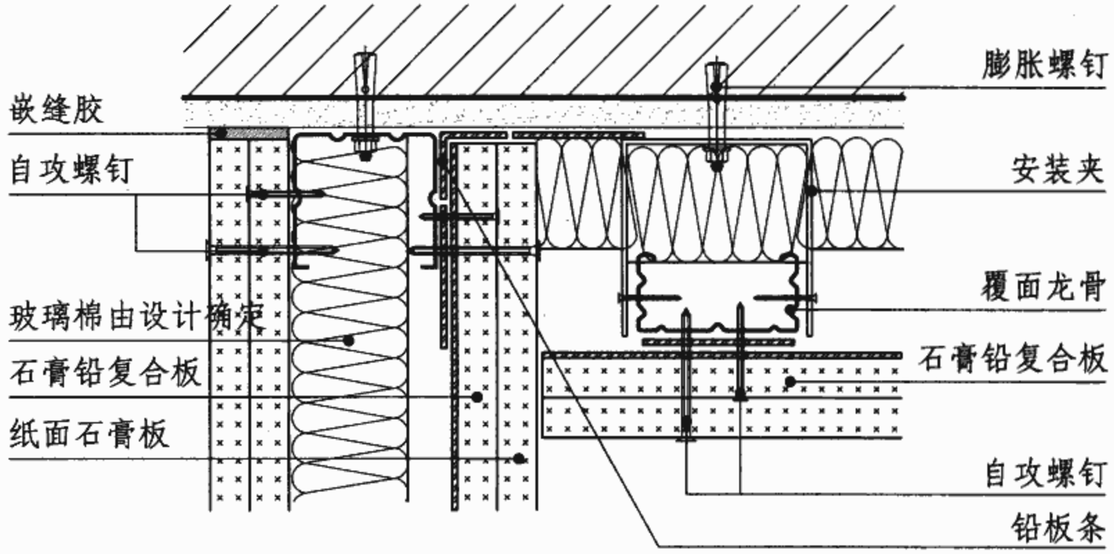

9 隔墙连接

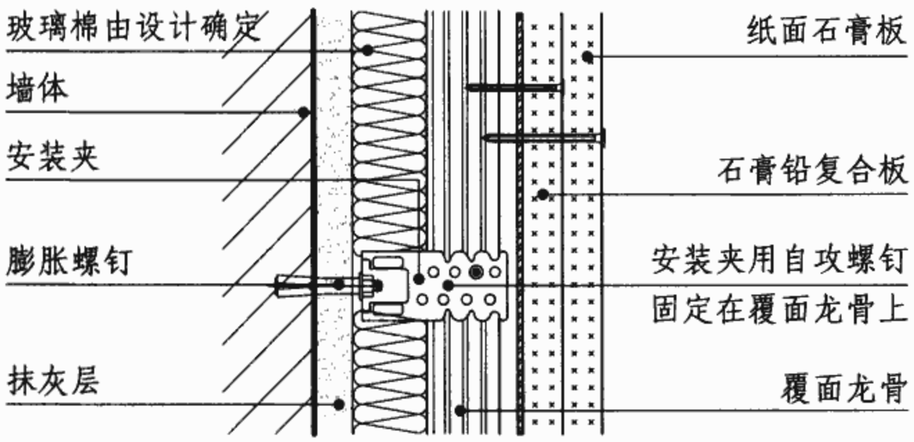

8 墙面连接

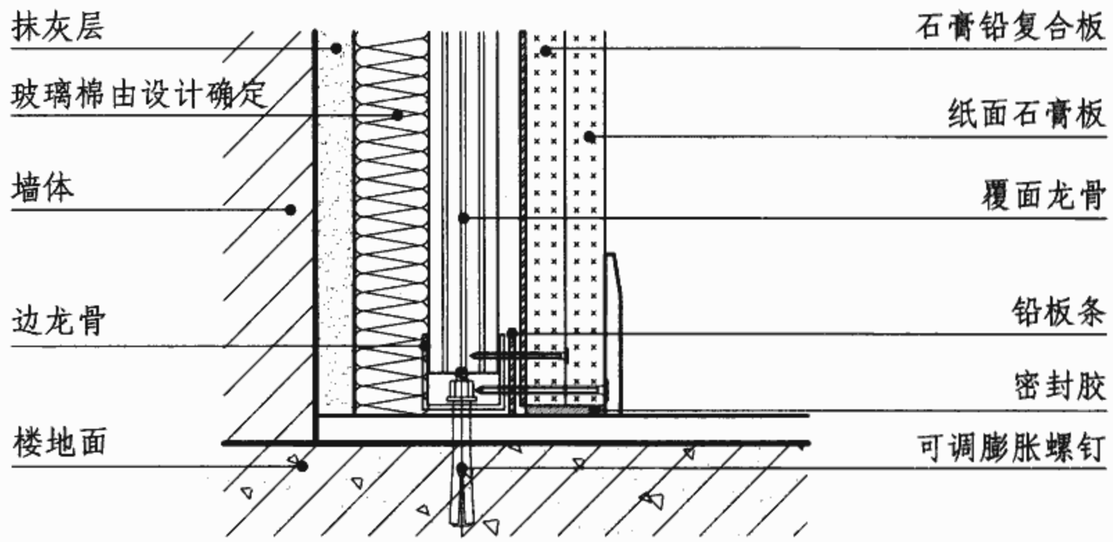

10 地面连接

石膏铅复合板贴面墙构造节点								图集号	06J902-1
审核	赵学敏		校对	胡姗		设计	董彪	页	X36

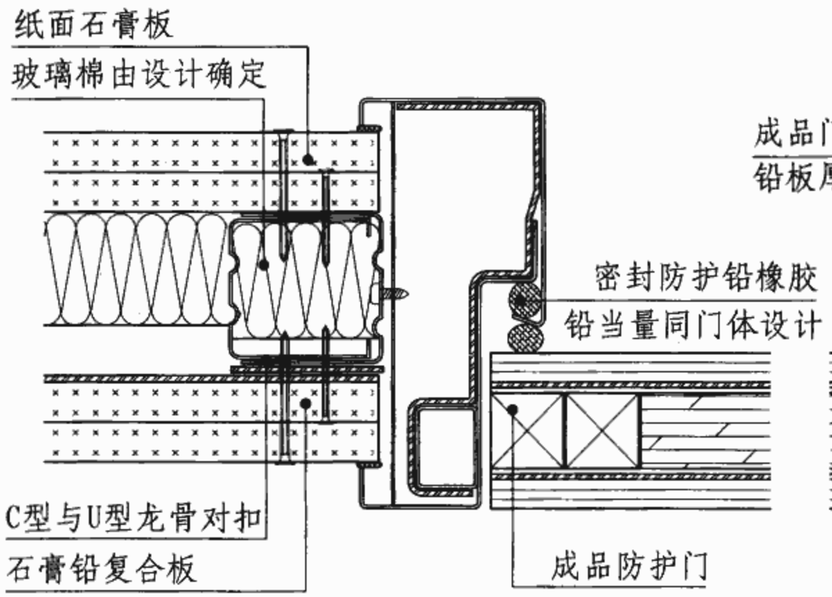

1

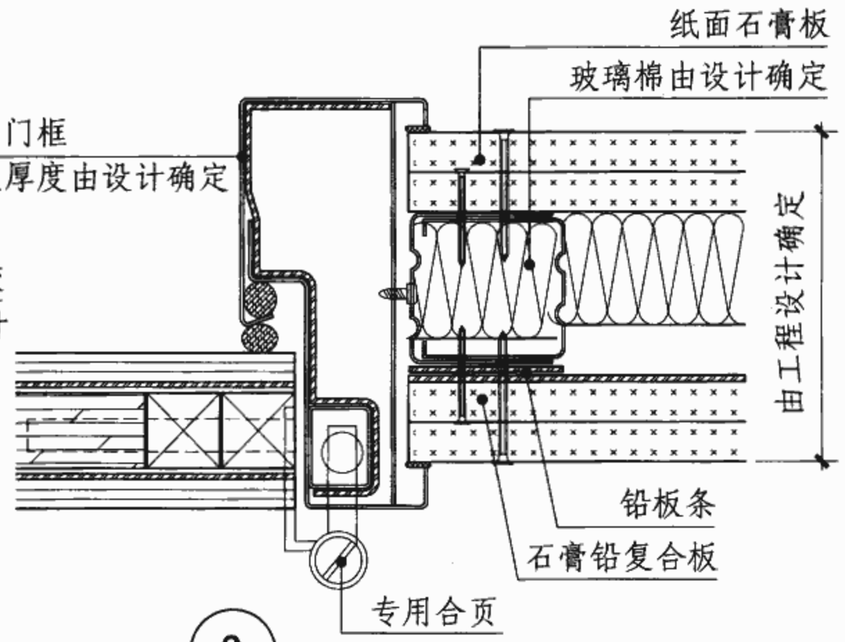

2

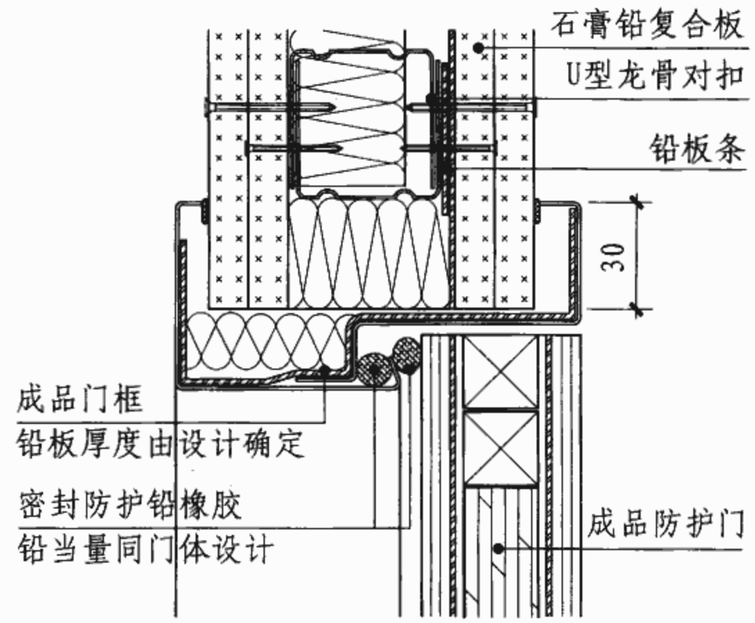

3

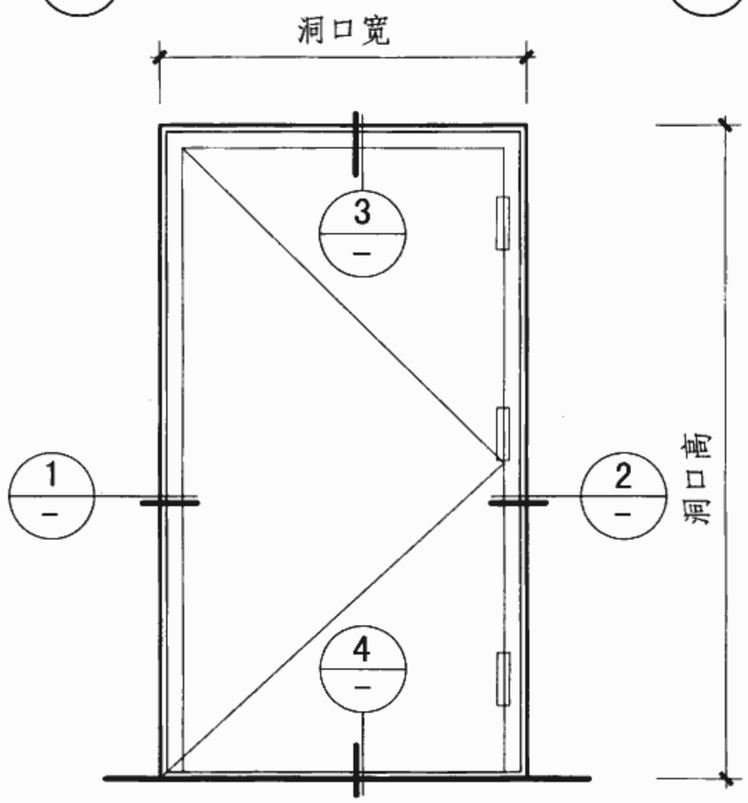

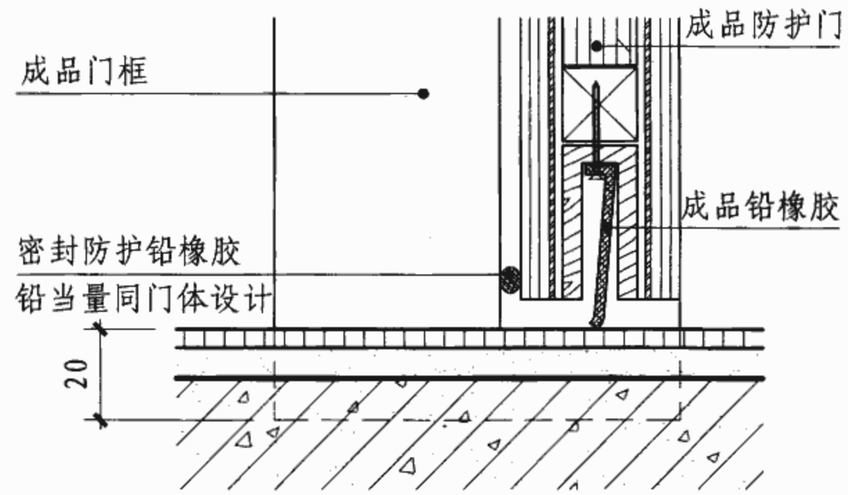

4

注：1. 铅板厚度由设计确定。
2. 铅板条与龙骨直接粘接。

成品平开防护门安装节点								图集号	06J902-1
审核	赵学敏		校对	胡姗		设计	董彪	页	X37

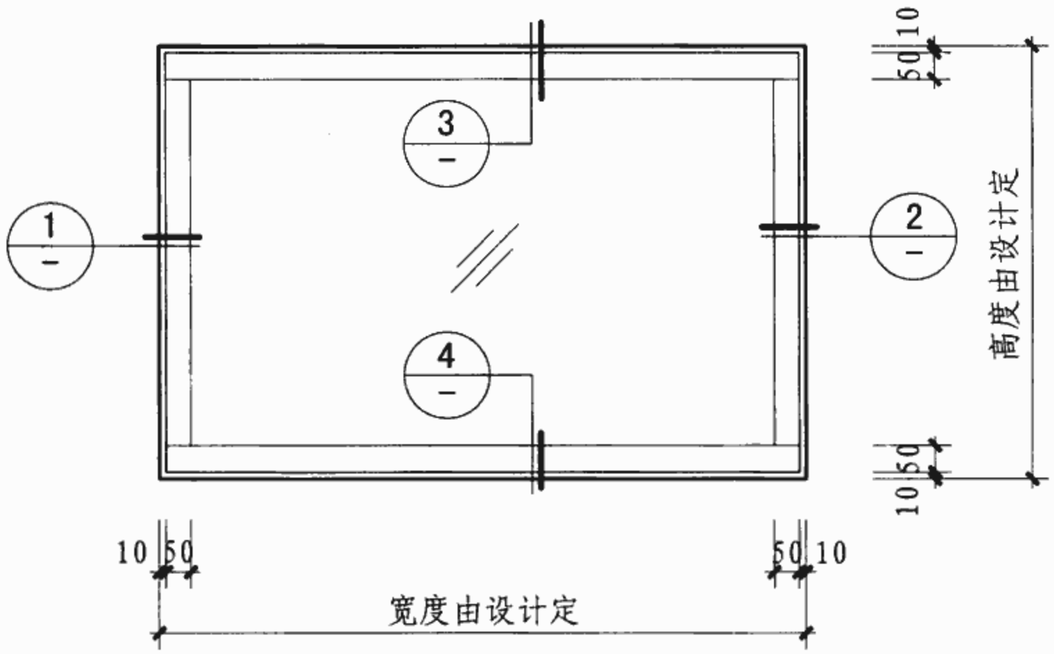

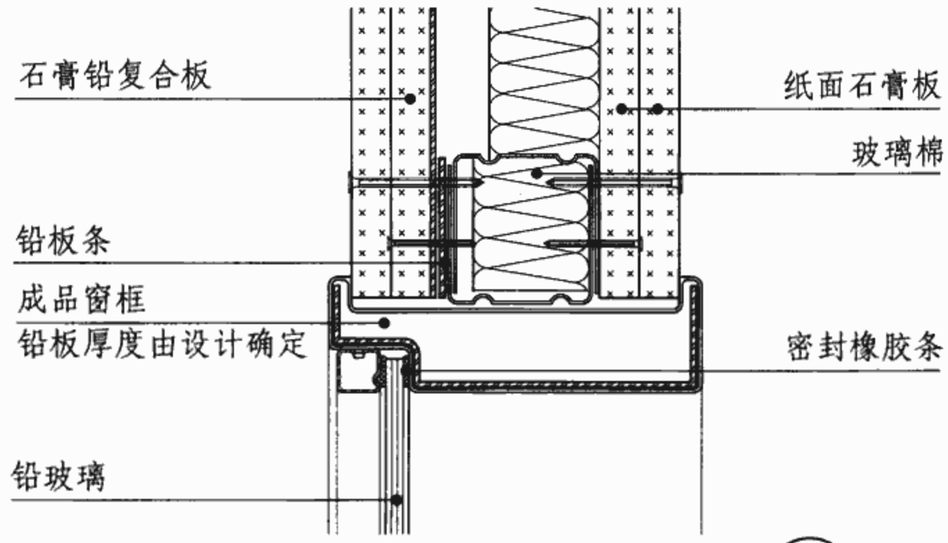

3

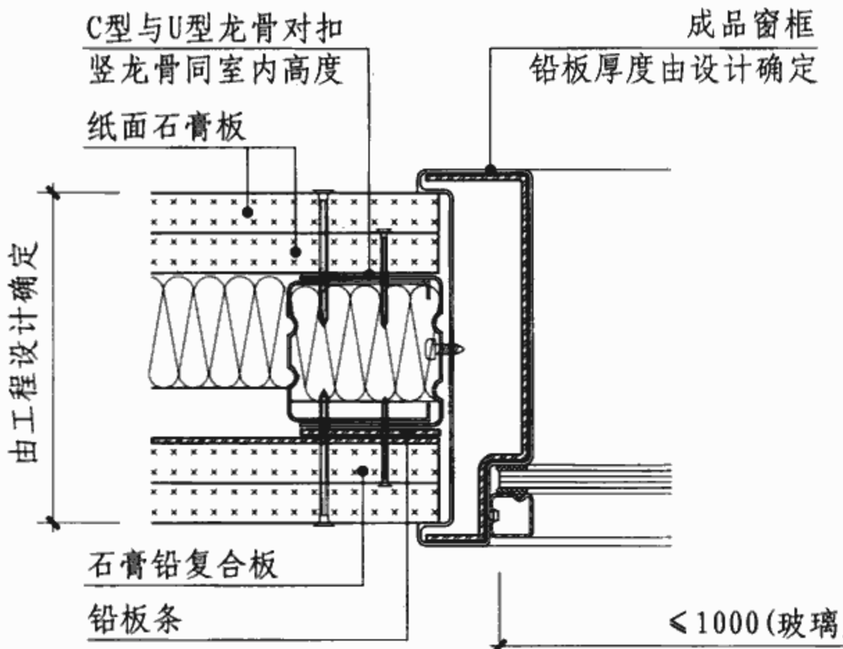

1

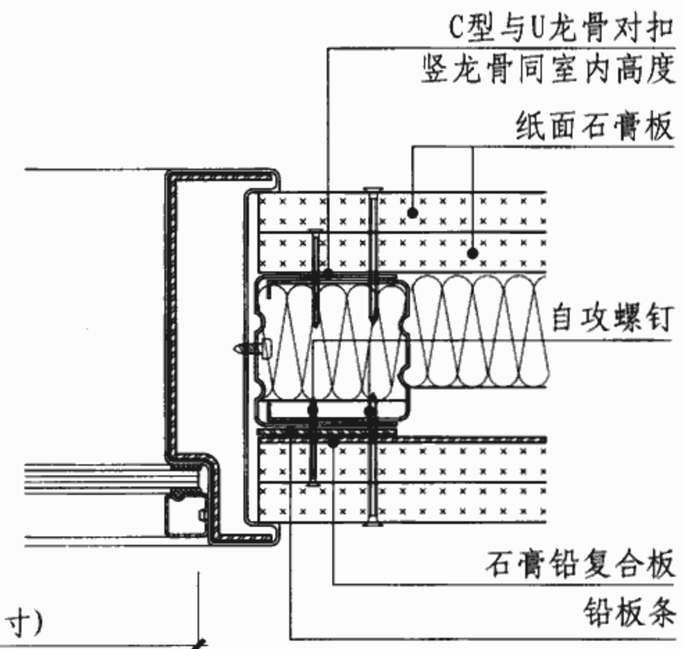

2

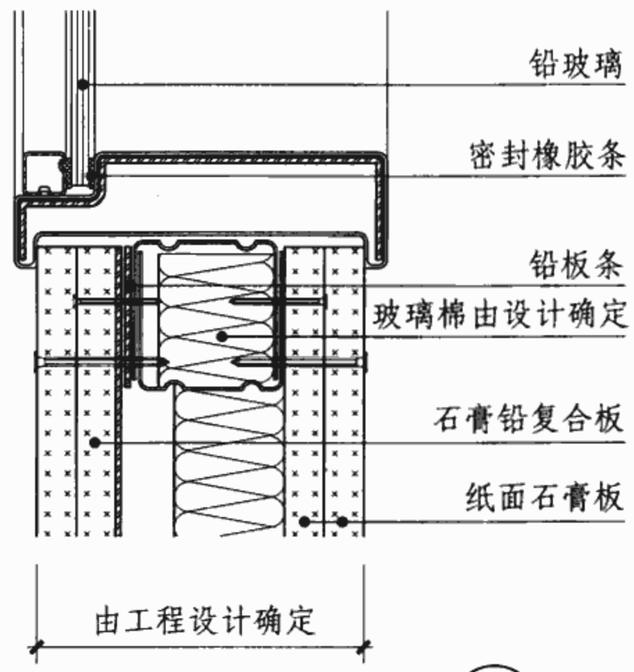

4

注：1. 铅板厚度由设计确定。
2. 铅板条与龙骨直接粘接。
3. 铅玻璃选用厚度由设计确定，玻璃面积≤0.6m²。
4. 第X30页～X38页根据德国可耐福石膏板（中国）有限公司提供的技术资料编制。

成品观察窗安装节点									图集号	06J902-1
审核	朱爱霞		校对	胡姗		设计	董彪		页	X38

顶挂式悬挂屏风

型　号	吊顶Ⅰ型	吊顶Ⅱ型	吊顶Ⅲ型
图　例	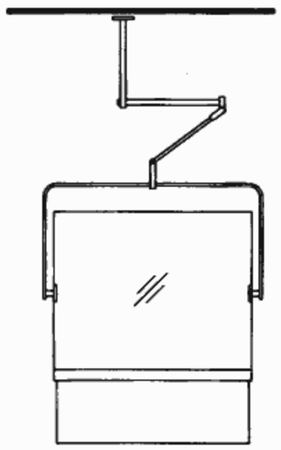	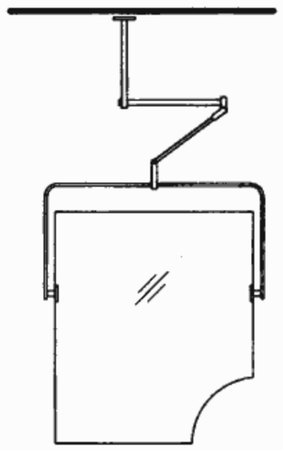	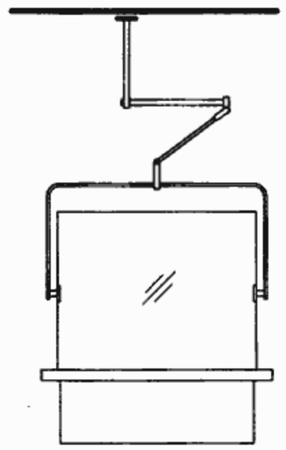
类　型	标准型	宽幅型	高当量型
铅当量	0.5mmpb、0.6mmpb 1.5mmpb	0.6mmpb	1.8mmpb
尺　寸 (h×w)	700×600	600×800	700×600
透明玻璃尺寸(mm)	400×600	600×800	400×600
铅板尺寸(mm)	300×600	-	300×600
备　注	安装固定在楼板或梁上，不占用地面空间		

注：1.悬挂式X射线防护屏，用于病床上防护。
2.选用（进口）铅有机玻璃，可以提高透光率、扩宽视野。

移动式悬挂屏风

型　号	移吊Ⅰ型	移吊Ⅱ型	移吊Ⅲ型
图　例	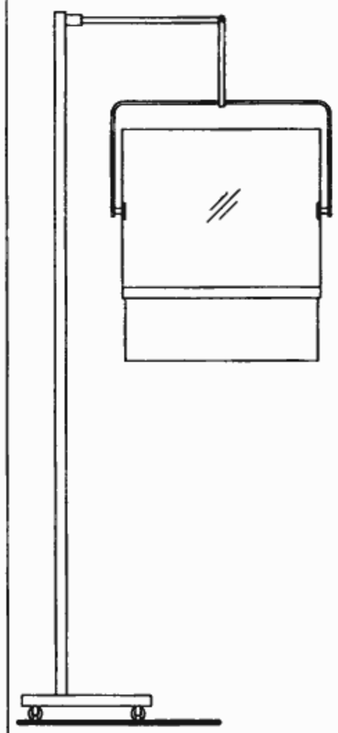	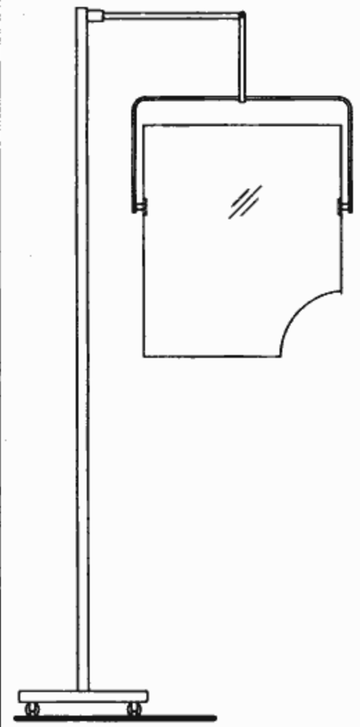	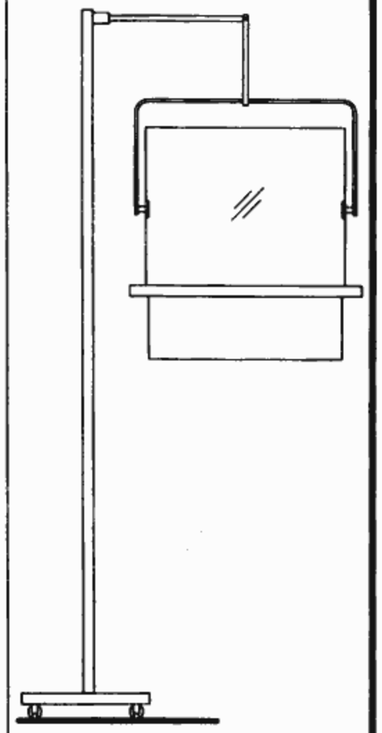
类　型	标准型	宽幅型	高当量型
铅当量	0.6mmpb	0.6mmpb	1.8mmpb
尺　寸 (h×w)	700×600	600×800	700×600
透明玻璃尺寸(mm)	400×600	600×800	400×600
铅板尺寸(mm)	300×600	-	300×600
备　注	特制脚轮：带刹车、静音、防酸、防尘、转动灵活		

防X射线移动铅屏风								图集号	06J902-1
审核	朱爱霞		校对	孙绍英		设计	赵鑫	页	X39

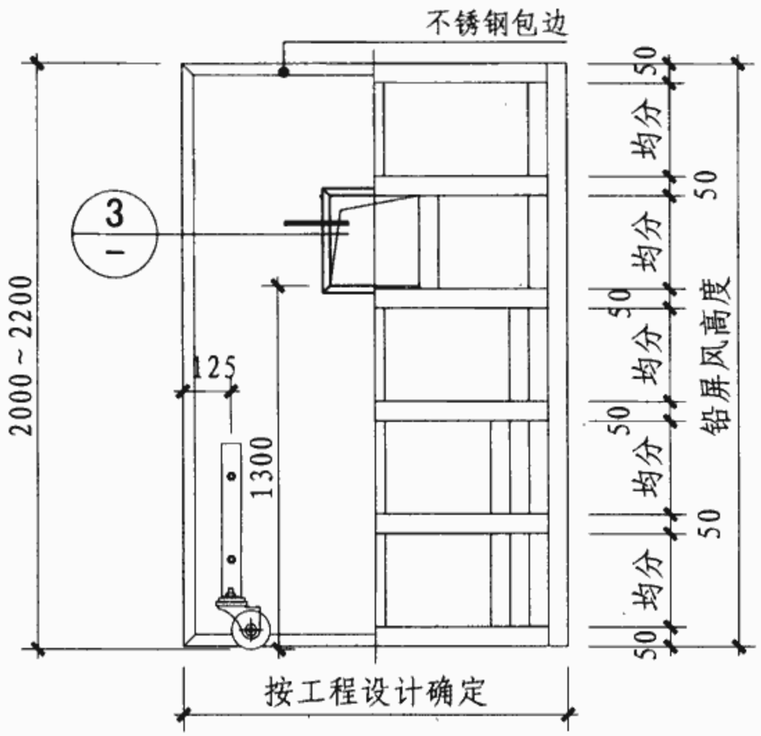

移动式观察屏风一

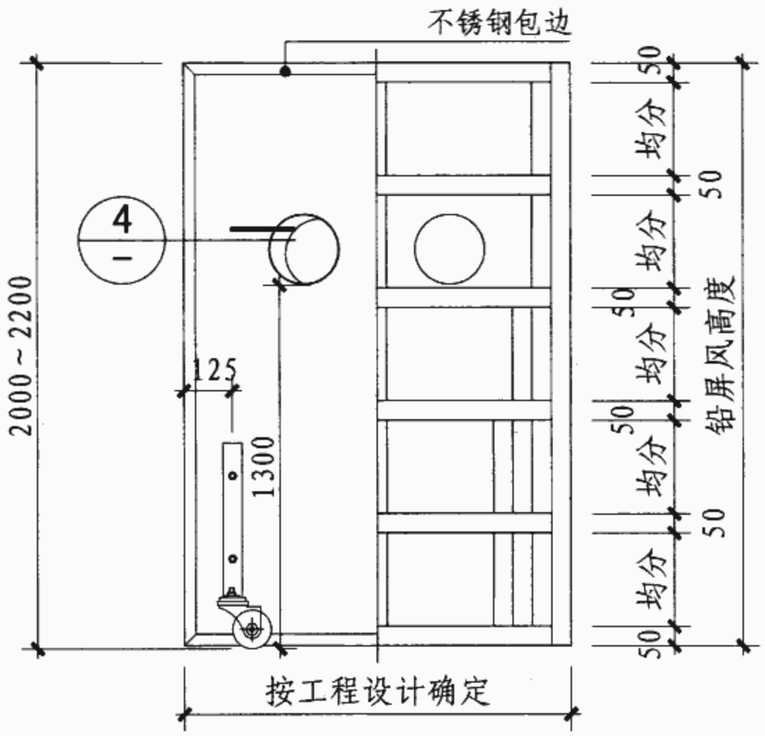

移动式观察屏风二

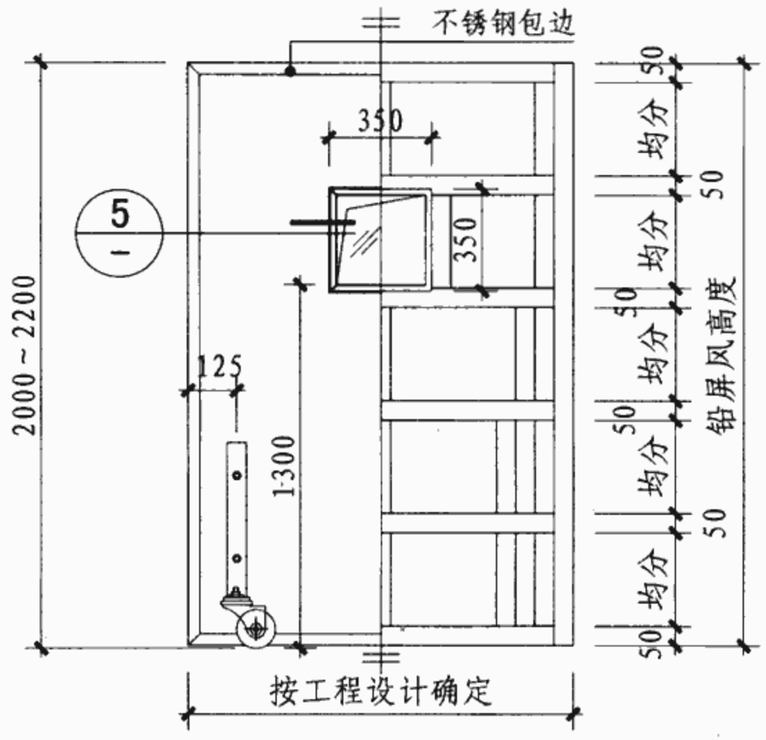

移动式观察屏风三

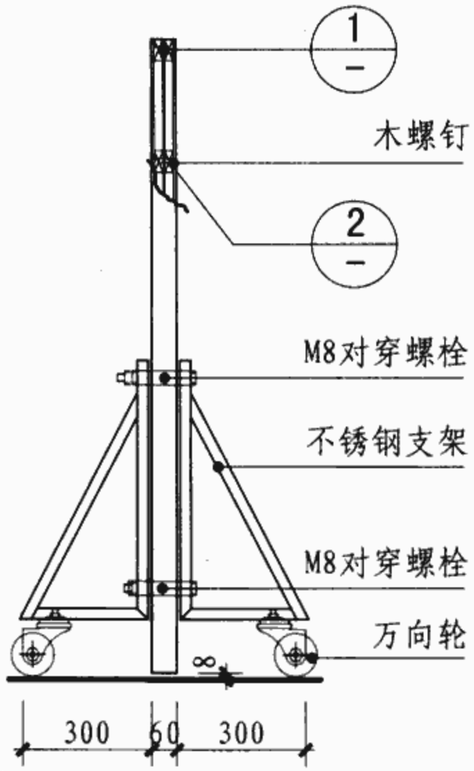

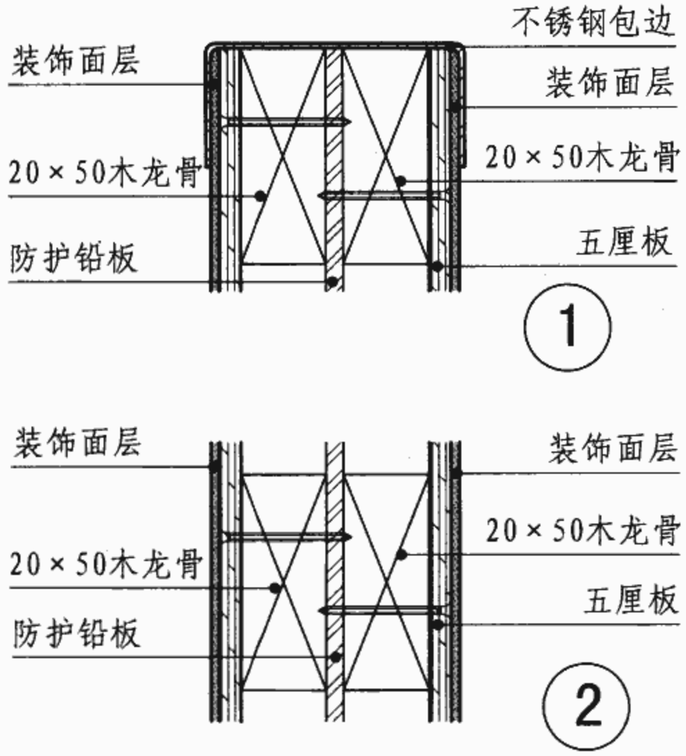

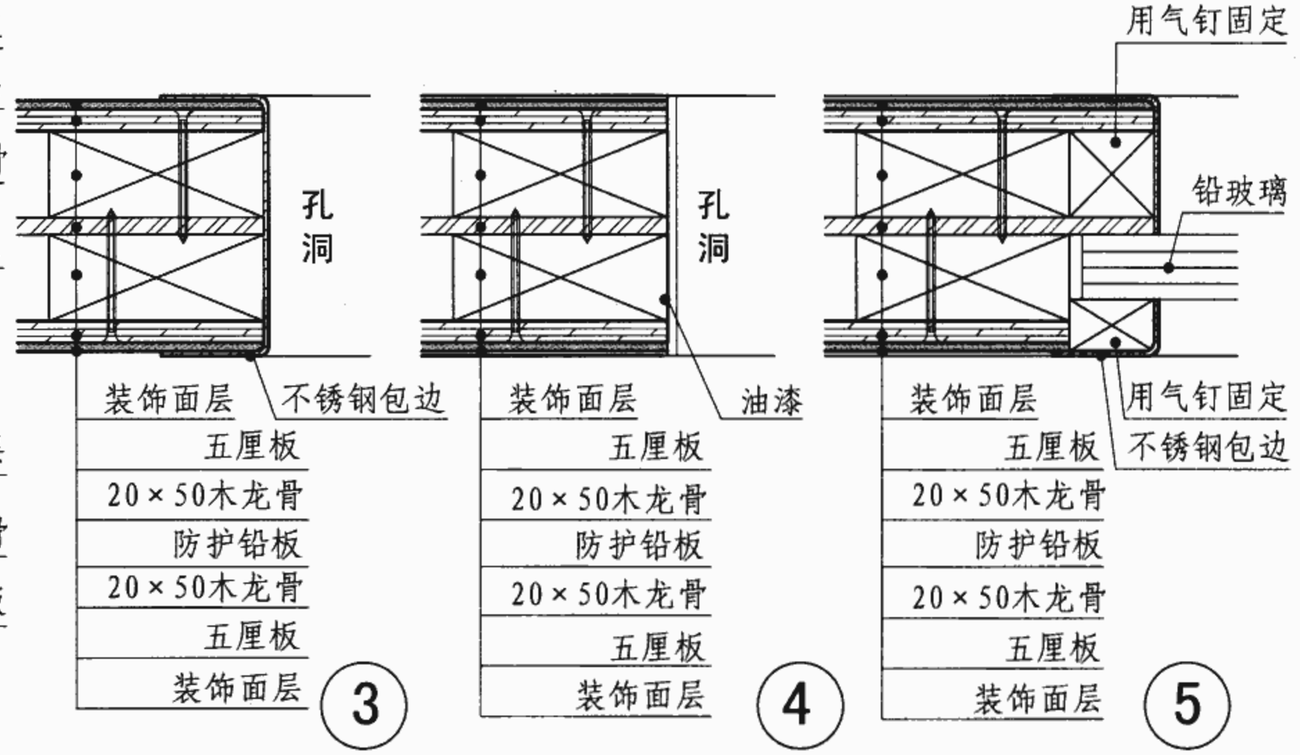

注：1. 装饰面层由设计确定。可选油漆、防火板、铝塑板、不锈钢等面层。
2. 常用防护铅板厚度与铅玻璃防护当量：1.0mmpb、1.5mmpb、2.0mmpb。
3. 屏风宽度按工程设计确定；本图仅给出一般情况下屏风开孔尺寸及位置。
4. 应结合医疗设备的具体数据，并尊重病员的意见使用。

木质防护铅屏风构造节点								图集号	06J902-1
审核	苏雪芹	苏雪芹	校对	胡姗	胡姗	设计	夏云征	夏云征	页	X40

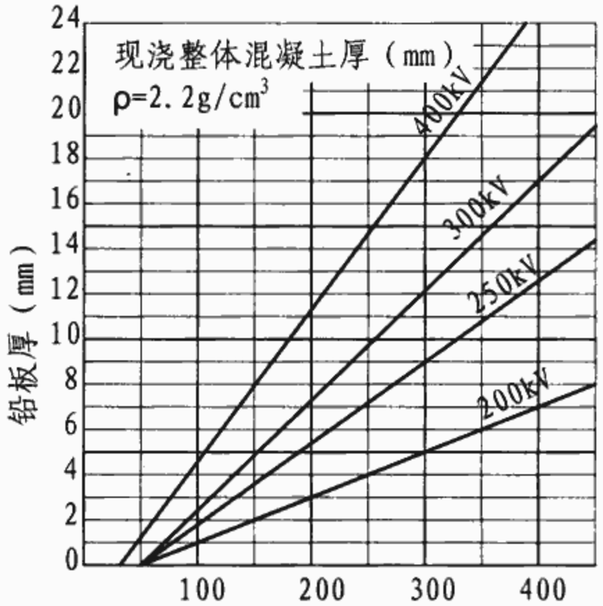

现浇整体混凝土与铅板的当量关系

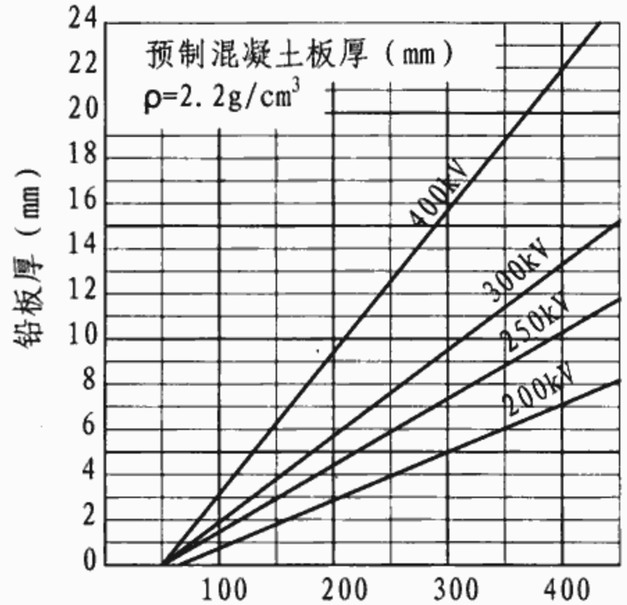

预制混凝土板与铅板的当量关系

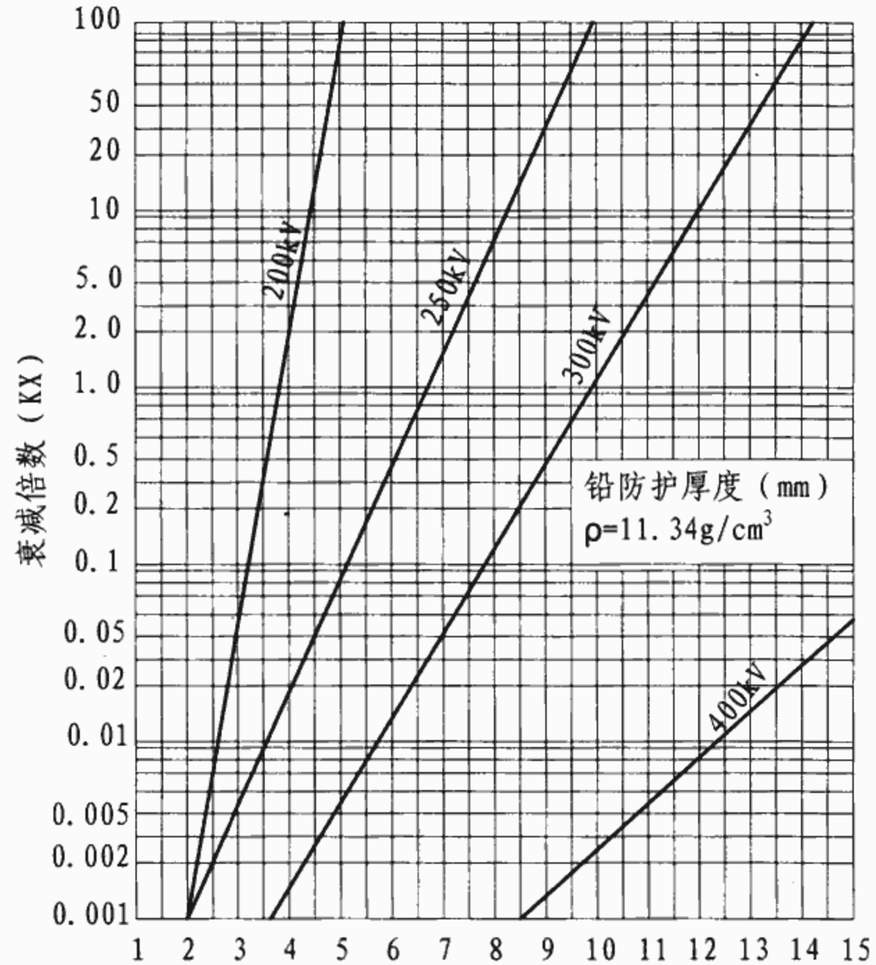

铅防护厚度（mm）

1mm铅当量的屏蔽材料厚度对应相应建筑材料的质量厚度

材料名称	密度(g/cm³)	1mm铅当量（1.13g/cm²）					
		50kVP		100kVP		150kVP	
		墙厚(cm)	密度(g/cm²)	墙厚(cm)	密度(g/cm²)	墙厚(cm)	密度(g/cm²)
陶 土 砖	1.8	20	36.0	12	21.6	15	27.0
陶土空心砖	1.4	28	39.2	16	23.1	20	28.0
混 凝 土	2.2	13	28.6	8	17.6	10.5	23.1
硫酸钡水泥砂浆	3.2	3.1	9.9	0.9	2.9	1.5	4.8

不同建筑材料与铅板防护当量关系换算表（mm）

管电压（kV）	75	100	125	150	175
铅厚ρ=11.34g/cm³	1	1.5	2	2.5	3
混凝土厚ρ =2.2g/cm³	85	120	170	230	290
砖厚ρ=1.5g/cm³	137	170	220	300	360

注：1.本页数据摘自《建筑设计资料集7》-综合医院篇。
2.使用时应保证放射（疗）科室内设备的电压稳定与电量充裕。

建筑材料与铅板防护当量关系换算表								图集号	06J902-1
审核	苏雪芹		校对	赵学思		设计	陈沫	页	X41

格满林牌轻质隔墙系列产品

产品名称	规格型号	性能特点	适用范围	示例	备　注
SW系列 轻质隔墙	SW60 SW80 MUP	防火、隔音、隔热、环保，中空设计方便配线。施工环保，美观实用 配合轻量钢质门、内藏式百叶等系列产品使用，可满足客户个性化需求	电脑机房、电梯间、办公区、医院、工厂等空间分隔		—
LSD轻量 钢质门	双开门 单开门 子母门	安全、安静、开闭灵活、无噪音	写字楼、医院、学校、工厂等		可根据客户要求安装视窗
钢　质 防火门	单扇甲级 单扇乙级 双扇带玻璃甲级 双扇带玻璃乙级	表面平整、耐磨耐腐蚀，重量轻	医院、工厂、办公室、写字楼、学校等		通过甲、乙级防火测试，获得公安部消防产品形式认证
半自动 推拉门	HD-2 HD-3	占用空间小、地面无障碍通过，闭合无死角，节能、省力、舒适	医院、学校、办公室等		可根据客户要求安装视窗
可移动 隔　断	DP50 DP60S DP100M	占用空间小，隔音、隔热、密封性好，分隔灵活，移动轻巧	大型会议室、展览馆、宴会厅等多用途场所		—
卫生间 隔断系列	CB6 CB2	整洁、美观、大方，自动回位铰链，使用寿命长	写字楼、医院、学校等		—

注：本页根据格满林（南京）实业有限公司提供的技术资料编制。

可耐福牌石膏板及配套产品系列

德国可耐福石膏板（中国）有限公司主要从事多种石膏产品的制造，包括纸面石膏板、嵌缝腻子、密封材料和轻钢龙骨等配套产品。

可耐福牌干墙体系，包括隔墙系统、吊顶系统和贴面墙系统，还包括电梯井道系统和外包防火系统等。

主要系列产品：

1. 可耐福牌纸面石膏板：
   普通纸面石膏板
   耐火纸面石膏板
   耐水纸面石膏板
   防火板
   高耐板
2. 可耐福牌接缝系统：
   石膏板填缝料
   接缝纸带和纤维带
   粘结石膏
   金属护角条
   满批石膏
   预混接缝腻子
   预混满批腻子
   金属护角纸带
3. 可耐福牌隔墙、吊顶、贴面墙系统、轻钢龙骨及配件。
4. 可耐福牌PVC饰面石膏天花板及浮雕饰面天花板。

产品名称	规格型号长×宽×厚（mm）	性能特点	适用范围
普通纸面石膏板	3000×1200×9.5/12/15	可耐福牌纸面石膏板选用天然石膏矿料，经全自动生产线，采用先进的工艺复合而成。 产品符合标准： 《纸面石膏板》 GB/T9775-1999 《轻质吊顶》 DIN 18168 《纸面石膏板》 DIN 18180 《轻钢龙骨石膏板隔墙》 DIN 18183	适用于建筑非承重内隔墙及吊顶，钢结构防火护面及吊顶，厨卫内隔墙、吊顶、井道壁、贴面砖隔墙等
耐火纸面石膏板	3000×1200×9.5/12/15		
耐水纸面石膏板	3000×1200×9.5/12/15		
石膏板芯板(耐火耐水)	2440×610×25		
高耐板	2440×1220×12.5/15		
高性能防火石膏板	1800×900×25/30		
穿孔石膏板	2000×1200×12.5		
PVC饰面石膏天花板	595×595×6.5		
隔墙龙骨	50、75、100系列	优质原料精制而成，宽翼、加强筋、不等边设计，尺寸准确，配套品种齐全	适用于轻质隔墙的骨架、轻质吊顶骨架、装饰板吊顶骨架
吊顶龙骨	38、50、60系列		
辅料	接缝纸带、自攻螺丝、填缝料、底漆、密封胶、金属护角等	石膏板系统配套产品，强度高，质量好，抗开裂，满足不同装饰效果要求	适用于纸面石膏板系统的板材固定、表面接缝处理、密封处理及边角保护等
专用工具	龙骨钳、垫脚、不锈钢抹子、塑料填缝刮刀、刮刀、高碳钢接缝刮刀、长柄打磨器、托盘、阴角抹子、自攻螺丝定位器		—

注：本页根据德国可耐福石膏板（中国）有限公司提供的技术资料编制。

大发牌医用自动门技术资料

门体类型	启闭方式	安装方法	门机型号	门体尺寸 宽×高(mm)		门体重量单位(kg)	适用范围
				钢化玻璃门	有框门		
推拉感应门	单向	明装式	EDM18A-S	1219×2134	1500×2200	90	医院 店铺 工厂 等场所
		暗装式	EDM18B-S	1219×2134	1500×2200	90	
			EDM18F-S	1219×2134	1500×2200	90	
			EDM18FA-S	适用木门	1500×2200	90	
			EDM18FA-S	1219×2134	1500×2200	90	
	双向	明装式	EDM18A-D	1607×2134	1250×2200	90×2	
		暗装式	EDM18B-D	1607×2134	1250×2200	90×2	
			EDM18F-D	1607×2134	1250×2200	90×2	
			EDM18FA-D	适用木门	1250×2200	90×2	
			EDM18FA-D	1607×2134	1250×2200	90×2	
重叠双向推拉感应门	双向重叠	暗装式	EDM18F-2S	1219×2134	1000×2200	90×2	
			EDM18F-2D	762×2134	800×2200	60×4	
自动平开感应门	双向平开	暗装式	EDM18FB-SS	—	900×2200	75	
			EDM18FB-DS	—	900×2200	75×2	
	单向平开	明装式	ECS20	适用轻型钢板门	1000×2200	70	
推拉门	单向	明装式	EDM18A-S	—	1580×3050	90	适用洁净室
	双向		EDM18A-D	—	1550×3050	90×2	
推拉门	单向	明装式	EDM18A-S	—	1500×2200	90	适用风淋室
		暗装式	EDM18F-S	—	1500×2200	90	
	双向	明装式	EDM18A-D	—	1500×2200	90×2	
		暗装式	EDM18F-D	—	1500×2200	90×2	

注：本页根据日本建和商事株式会社提供的技术资料编制。

日東工器 日东工器牌半自动推拉门技术资料

门体型式	适用范围	门机运行形式	型号	适用门重(kg)	适用门宽（mm）
木质门	医　院 店　铺 工　厂 等场所	倾斜式	DSC-CW03	10～30	700～1600
			DSC-CW08	30～80	
		水平式	NSC-CW23	10～30	
			NSC-CW36	30～60	
			NSC-CW48	60～80	
钢质门	医　院 店　铺 工　厂 等场所	倾斜式	DSC-C03	10～30	700～1600
			DSC-C08	30～80	
			DSC-C012	80～120	
		水平式	NSC-CW23	10～30	
			NSC-CW36	30～60	
			NSC-CW48	60～80	
			NSC-C812	80～120	
轻型钢质门 铝合金门 （防腐蚀型）	浴　室 卫生间	水平式	NSC-CB23	10～30	700～1600
			NSC-CB36	30～60	
			NSC-CB48	60～80	

注：本页根据日本建和商事株式会社提供的技术资料编制。

HPL护墙板相关技术资料

1.简介

1.1 HPL护墙板是在高温高压下经溶解及不可逆转时效硬化产生的强化树脂层压板。该板材70%为木纤维，30%为酚醛树脂。

1.2 HPL护墙板分为平板和弯曲板两种。平板可用于医院手术室、走道、电梯间和吊顶等部位。弯曲板可用于医院房间、走道、电梯间等处的转角，也可用于墙面与天花的连接，包柱子或制成窗台等。

1.3 HPL护墙板可预制成4100×1850、4100×1300、2800×1850、2800×1300 等多种规格，为设计师在考虑建筑特性及体现设计风格时提供了更多的裁切、拼接的可能性。可以满足减少接缝和装饰美化的要求。

2.安装方式及装饰性能

2.1 HPL护墙板可以采用干挂（用挂件挂在铝合金龙骨或轻钢龙骨上）和湿挂（粘贴在龙骨上）两种安装方式。

2.2 HPL护墙板分批生产没有色差，两面色纸（同色）便于板材利用和降低损耗。

2.3 HPL护墙板具有超耐光、耐晒，至少30年不褪色、色彩丰富多样（素色、木纹、石材）、效果逼真，视觉冲击力强。

3.技术特点

3.1 HPL护墙板严格按照欧洲EN438标准生产。

3.2 HPL护墙板可干挂（用挂件挂在铝合金龙骨或轻钢龙骨上）和湿挂（采用进口或国产结构较粘贴在龙骨上），其强度、刚度、耐腐蚀度和安全性均能达到国家相关标准的要求。

3.3 HPL护墙板的板材之间应留有一定间隙以满足板材的膨胀，其缝隙可以开缝，也可用填缝胶密封。

3.4 HPL护墙板具有抗撞击、机械强度高、抗腐蚀、抗刮损、表面抑菌、耐水和蒸汽、耐高温和低温、易清洁、防火等级高（B1级）等诸多优异特性。

注：本页根据海波兰德科贸有限公司提供的技术资料编制。

kemlite Thermoset frp Products 凯斯板系列（frp板）护墙板产品

名称	适用范围		特点	标准尺寸（mm）（长×宽×厚）	技术数据	备　注
凯斯板	普通清洁要求场所	医院、疗养院、学校、冷藏库、洗车房等对卫生、清洁有要求场所的墙面、吊顶等部位和卫生间、淋浴间、更衣室等房间	1. 防霉抑菌 2. 抗冲击 3. 易清洁 4. 耐潮湿 5. 耐化学腐蚀 6. 耐脏污 7. 易安装 8. 维护简便 9. 与石膏板、挤塑板、聚苯乙烯板、木夹板、刨花板、塑料蜂窝板等可以复合作为防护饰面	FXE系列 600×600×2.3 600×1220×2.3 2440×1220×2.3 3050×1200×2.3 3660×1220×2.3 PIF系列 2440×1220×2.3 3050×1200×2.3 3660×1220×2.3 CGI系列（吊顶） 600×600×2.5 600×1220×2.5	1. 抗弯强度=1030（kg/cm^2） 2. 抗拉强度=400（kg/cm^2） 3. 线性膨胀系数=31.0×10^{-6} [cm/(cm·℃)] 4. 吸水率=0.16（%）（24h，25℃） 5. PIF系列、CGI系列的表面燃烧性能根据ASTM E-84检测为CLASS C（Ⅲ）级。 6. FXE系列通过UL认证、FMRC认证。表面燃烧性能根据ASTM E-84检测为CLASS A（Ⅰ）级。 7. 各系列均满足美国农业部所属的食品安全检验署的食品级用材标准并通过认证。	1. 凯斯板表面设有抑菌处理层； 2. 凯斯板采用配套专用胶粘剂与基层粘接； 3. 凯斯板表面的surfaseal层与基层化学合成，自洁能力比普通frp板高10倍、耐污能力高6倍。
	高清洁要求场所	医院、食品加工间、制药厂、化工厂、实验室等对卫生、清洁有特别要求场所的墙面、吊顶等部位和厨房、餐厅、手术室、治疗室等房间				

注：凯斯板符合相关机构的检验检测标准并通过相关认证：美国保险商实验室UL认证、美国国家一级建筑材料资格（FMRC）认证/美国防爆研究委员会（FMRC）的检测认证、ICBO国际建筑官员协会认证、美国农业部门的食品安全和检验服务机构（USDA/FSIS）授权认证等。

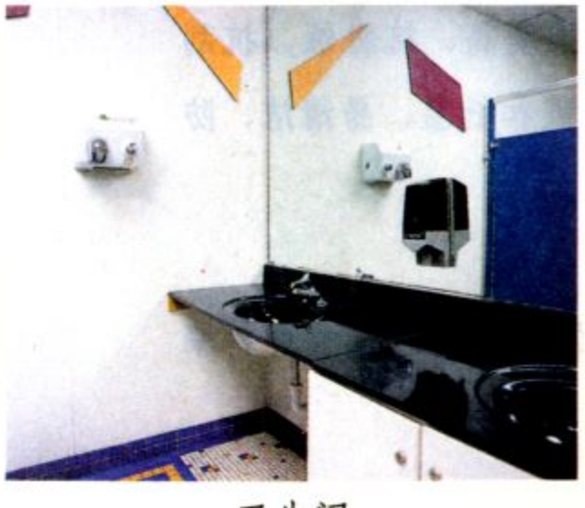

卫生间

治疗室

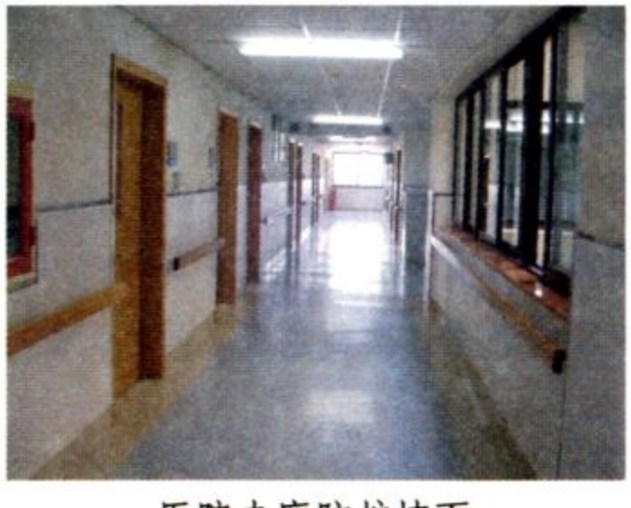

医院走廊防护墙面

食品加工间防护墙面及吊顶

注：本页根据美国克瑞复合材料公司提供的技术数据编制。

德凯牌脱硫石膏砌块隔墙系列产品

规格尺寸（mm）		适用范围	性　能		特　点
实心砌块	666×500×80 600×500×100 600×500×120	适用于工业与民用建筑、宾馆、写字楼、医院、学校、大型体育场馆等公共建筑的非承重内隔墙	耐火极限	80mm砌块墙耐火极限为3.33h 100mm以上砌块隔墙耐火极限大于4h	1.石膏砌块单块重量一般均＜25 kg/m²。 1.1 空心砌块的表观密度≤700kg/m³。 1.2 实心砌块的表观密度≤820 kg/m³。 2.石膏砌块施工属干作业，砌筑的墙体24h后即可进行下道工序。 3.环保：石膏砌块的原材料—脱硫石膏纯度达到95%以上，无放射性，pH值在5~6。墙体表面不存水，可抑制霉菌的滋长，为可回收再生的绿色环保材料。 4.易加工：石膏砌块可锯、可刨、可钉，砌筑的墙体方便开槽布管线、吊挂各种设备。
			计权隔声量Rw	单层砌块墙隔声量45~50dB 双层80mm砌块中间加20mm岩棉，隔声量可达58dB	
			导热系数	0.109W/（m·K），属暖性材料	
空心砌块	600×500×150		物理性能	1.砌块抗折强度达到500kg以上 2.开槽布管后抗折强度达到300kg以上 3.单点吊挂力为80~100kg	

样板间展示

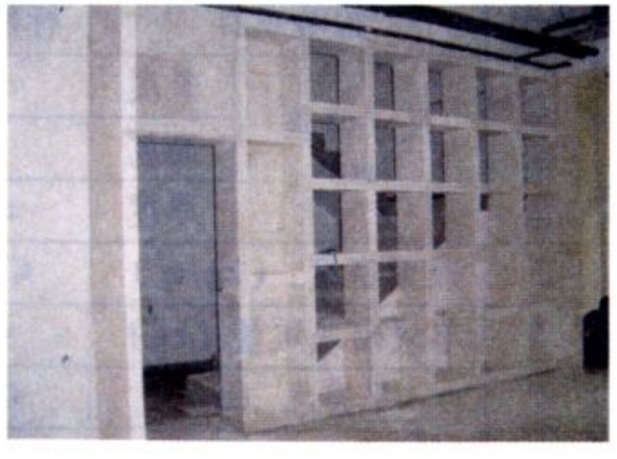

造型墙

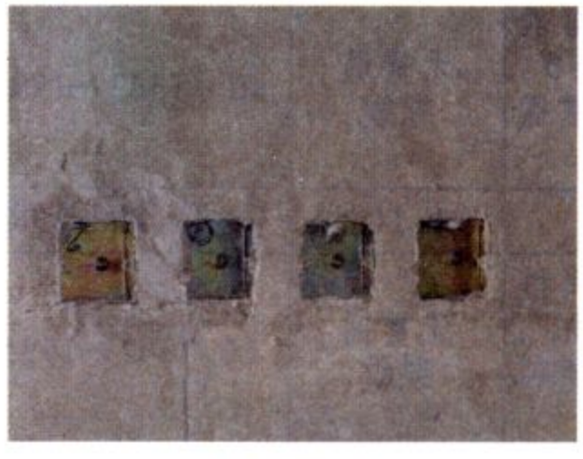

管线盒安装

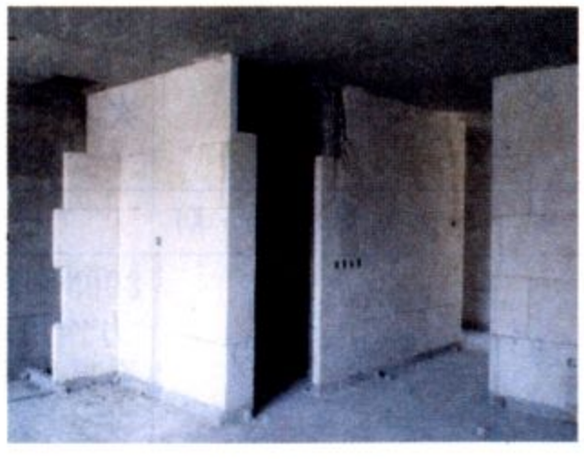

砌块砌筑墙体

注：本页根据北京国华杰地动力技术服务有限公司提供的技术资料编制。

80型脱硫石膏砌块　666×500×80(mm)　　续表

序号	检验项目		标准要求	检验结果	检验标准
1	外观质量		《石膏砌块》JC/T698-1998	表面平整无异常现象	JC/T698-1998
2	尺寸偏差(mm)	长度	±3	±2	JC/T698-1998
		高度	±2	±1	JC/T698-1998
		厚度	±1.5	±1.0	JC/T698-1998
3	表面密度 (kg/m³)		≤1000	814	JC/T698-1998
4	单块砌块质量(kg)		≤30	22	JC/T698-1998
5	平整度 (mm)		≤1.0	0.5	JC/T698-1998
6	断裂荷载(kN)	完整砌块	>1.5	5.0 未破坏	JC/T698-1998
		平行开槽方向	>1.5	3.04	JC/T698-1998
		垂直开槽方向		3.07	JC/T698-1998
7	干燥收缩值(mm)/m		≤0.8	≤0.8	JG/T3029-1995
8	抗冲击强度		30kg砂袋落差0.5m冲击3次，不出贯通裂纹	无贯通裂纹	JG /T3029-1995
9	导热系数W/(m·K)		—	0.109	GB/T10294-1998
10	单点吊挂力		800N单点吊挂力作用24h，不出现贯通裂纹	无贯通裂纹	JG/T3029-1995
11	膨胀螺钉Φ8×120埋深70(mm)	拉拔力(N)	—	216.0 螺钉拔出	DG/TJ08-003-2000
		吊挂力(N)	—	530.0 螺钉弯曲	DG/TJ08-003-2000
12	膨胀螺钉Φ8×80埋深50(mm)	拉拔力(N)	—	150.0 螺钉拔出	DG/TJ08-003-2000
		吊挂力(N)	—	370.0 螺钉弯曲	DG/TJ08-003-2000
13	压缩强度(MPa)	板正面方向	—	4.61	GB/T11971-1997
		板侧面方向	—	4.16	GB/T11971-1997
14	耐火极限(h)		—	3.33	GB/T9978-1999
15	墙厚80(mm)计权隔声量(Rw)		—	45dB	GBJ75-1984 GBJ121-1988
16	加珍珠岩双层砌块计权隔声量(Rw)		—	50dB	GBJ75-1984
17	双层砌块中间加20(mm)厚容重为60kg/m³岩棉计权隔声量(Rw)		—	58dB	GBJ75-1984

注：本页根据北京国华杰地动力技术服务有限公司提供的技术资料编制。

150型脱硫石膏砌块 600×500×150(mm)

序号	检验项目		标准要求	检验结果	检验标准
1	尺寸偏差(mm)	长度	±3	-2	JC/T698-1998
		高度	±2	-2	JC/T698-1998
		厚度	±1.5	0	JC/T698-1998
2	表面密度 (kg/m³)		≤1000	546	JC/T698-1998
3	单块砌块质量(kg)		≤30	27.5	JC/T698-1998
4	平整度 (mm)		≤1.0	0.2	JC/T698-1998
5	断裂荷载 (kN)		≥1.5	9.24	JC/T698-1998
6	导热系数 W/(m·K)		≤2.0	1.59	JG/T169-2005
7	吊挂力(N)		≥1000	≥1000	JG/T169-2005
8	空气声隔声量(Rw)		≥40dB	48dB	GBJ75-1984 GBJ121-1988

北木合力 射线防护产品

产品名称	规格尺寸（mm）			防护铅当量（mmpb）	适用范围	备注
铅复合板	915×1830	915×2135		δ=1.0 δ=1.5 δ=2.0 δ=3.0	墙面、顶面防护；制作防护门、窗、屏风等	装饰面层、板材幅面可根据需求定制
	1000×2440	1130×2440				
防护门 防护窗	平开门	800×2100（2400）	1200×2100（2400）	δ=1.0 δ=1.5 δ=2.0 δ≥3.0	适用于X光室、CT机房等防护	可以定制 开启方式：推拉（手动、电动）、平开； 材质：木质、钢质、钢木混合
		900×2100（2400）	1500×2100（2400）			
		1000×2100（2400）	1800×2100（2400）			
	平开窗	根据建筑洞口定制				
	推拉门					
传片箱	宽×高×进深　600×600×550			δ=1.0 δ=1.5 δ=2.0	放射成像室和暗室之间传递胶片	可以定制 兼具密封性能
活动铅房 铅屏风	根据需求设计			δ=1.0 δ=1.5 δ=2.0 δ≥3.0	适用于工作场所灵活多变的医院科室、医疗科研机构、流动医疗队等	可根据需求定制 装饰面层可根据工程设计定制
铅玻璃	355×355	400×300	500×500	δ≥2.0	适用于放射机房的观察窗	特殊规格可定制
	600×400	800×400	1000×800			
	800×600	900×600	1200×800			
	1500×900	1800×1000	2000×1000			
工业探伤防护门	根据实际情况设计			δ=4～25	适用于无损工业探伤室等放射场所	根据需求定制 开启方式：手动、电动； 承重方式：吊挂、地轨
中子、X-γ双防门	根据实际情况设计			δ≥2.0 灌注硼酸、石蜡	适用于放射源储存室、加速器治疗室、中子刀室	根据需求定制 开启方式：手动、电动； 承重方式：吊挂、地轨

注：本页根据北京北木合力技术开发有限公司提供的技术资料编制。

特尔牌石膏砌块整体内隔墙及配套材料相关技术资料

1 产品简介

特尔牌整体内隔墙所用的石膏砌块由力博特尔建筑材料技术有限公司研制、开发、生产的，砌块产品由国产先进的自动化成型机生产，该生产线目前是国内较大的生产线之一（年产 100 万 m^2～150 万 m^2），逐渐向机械化、标准化、规模化的生产方向发展，从而促进了特尔牌整体内隔墙的生产标准化、规模化发展，以确保整体内隔墙的性能与质量，满足设计要求。

特尔牌整体内隔墙，适用于一般工业与民用建筑的非承重内隔墙。100 厚单层空心砌块墙耐火极限≥240min，可作为有一般要求的防火墙使用。

特尔牌整体内隔墙是按建设部“住宅部品”的要求，开发生产的内隔墙，具有多种功能，直接供用户选用，并有专业安装工艺保证完善客户对墙体的要求，同时享有质量保证和售后服务的承诺。

2 产品分类及规格

2.1 石膏砌块

600×500×80　实心

666×500×100　空心

666×500×150　空心

2.2 石膏预制外饰挂件

2.3 粘结石膏：与石膏砌块配套使用，规格为 5kg/袋。

2.4 钢制连接件：

加强石膏砌块整体内隔墙与顶（梁）、墙（柱）等连接强度。节点详见国标图集《石膏砌块内隔墙》04J114-2 或企业标准《石膏墙板砌体墙》Q/HDLBG002-2006，首案号：HDQ1467-2006。

3 产品性能指标

主要材料、技术性能指标表

产品名称	特性及技术指标	适用范围
石膏砌块	特点： 外观规整、表面光洁、防潮、防火、隔热、隔声、轻质、强度高、抗老化、易加工（可钉、可锯、可钻），装饰方便。 100 厚空心砌块主要技术指标： 平整度 0.75；表观密度 700kg/m^3；断裂荷载 7.1kN；空气声隔声 45～49dB；耐火极限 240min；放射性检测符合 GB 6566-2001 的规定	一般工业与民用建筑的非承重内隔墙及 100 厚单层空心砌块墙耐火极限≥240 min 的防火墙
石膏预制外饰挂件	φ30～50×65 预制石膏圆柱，中心可放置相应螺栓、挂钩	各种轻质材料的内隔墙
粘结石膏	凝结时间： 初凝 70min 终凝 130min 干缩值：0.57mm/m 粘结强度：1.2MPa	石膏砌块整体内隔墙的砌筑粘结，石膏材料与其他材料的粘结
连接件	多种钢制连接配件，应有可靠的防锈处理措施	石膏砌块整体内隔墙

注：本页根据北京力博特尔建筑材料技术有限公司提供的技术资料编制

主编单位、联系人及电话

主编单位	中国建筑标准设计研究院		郭　景	010 - 68799100
	北京清水爱派建筑设计有限公司		朱爱霞	010 - 62780880
	中国中元国际工程公司		许海涛	010 - 68732434
图集主审人	范学信	中国建筑标准设计研究院		
	应锦薇	清华大学建筑设计研究院		
审查组成员	顾伯岳	中国有色工程设计总院	李熊兆	中国纺织部设计院
	胡麒祯	总后勤部建筑设计研究院	苏雪芹	圣帝国际建筑设计公司
	李　筠	北京市建筑设计院	杨炳生	北京市卫生局
	李建广	中国西北建筑设计研究院	庄念生	中国建筑设计研究院
参编单位	北京北方天宇建筑装饰有限责任公司		曹　海	010 - 88389333
	苏州美瑞德建筑装饰有限公司		吉　第	0512- 65300566
	格满林（南京）实业有限公司		孙黎明	025 - 52161143
	德国可耐福石膏板（中国）有限公司		董　彪	022 - 26972777
	建和商事株式会社上海代表处		王明杰	021 - 62258299
	海波兰德科贸有限公司		朱　萍	021 - 54259091

以下企业作为本图集的协编单位，在本图集的编制过程中，提供了相关的技术资料，对图集的编制工作给予了很大支持，特表示感谢。

美国克瑞复合材料公司	021 - 61273063
北京国华杰地动力技术服务有限公司	010 - 65044266
北京北木合力技术开发有限公司	010 - 61288700
北京力博特尔建筑材料技术有限公司	010 - 62523752

组织编制单位、联系人及电话

中国建筑标准设计研究院	郭　景	010 - 68799100（国标图热线电话）
		010 - 68318822（发行电话）